Типовая документация на строительные системы и изделия зданий и сооружений

Серия 3.501.1-129

Опорные части железобетонных пролетных строений длиной от 4,0 до 34,2м для железнодорожных мостов.

Выпуск 1. Конструкции опорных частей.

Разработаны
Ленгипротрансмостом
Минтрансстроя

Утверждены приказом
МПС от 03.07.1981г
N М —21467
Введены в действие
с 01.12.1981г.

Ленинград 1982 г

инв. 1263/2

Типовая документация на строительные системы и изделия зданий и сооружений

СЕРИЯ 3.501.1-129

ОПОРНЫЕ ЧАСТИ ЖЕЛЕЗОБЕТОННЫХ ПРОЛЕТНЫХ СТРОЕНИЙ ДЛИНОЙ ОТ 4,0 ДО 34,2м ДЛЯ ЖЕЛЕЗНОДОРОЖНЫХ МОСТОВ

ВЫПУСК 1. Конструкции опорных частей

Разработаны
Ленгипротрансмостом
Минтрансстроя

1263/2

Главный инженер института А.К. Васин

Начальник отдела типового проектирования С.С. Ткаченко

Главный инженер проекта Н.А. Махновская

Утверждены приказом МПС от 03.07.1981 г. N М-21467.

Введены в действие с 01.12.1981 г.

Обозначение	Наименование	Стр.
	Содержание	2-7
3.501.1-129 00.0.ОТО	Техническое описание	8-9
3.501.1-129 01.0.0	Опорная часть тангенциальная неподвижная литая Т1Н-Л; Т1Н-ЛМ Т1Н-ЛС; Т1Н-ЛМС	10
3.501.1-129 01.0.0СБ	Опорная часть тангенциальная неподвижная литая Т1Н-Л; Т1Н-ЛМ, Т1Н-ЛС; Т1Н-ЛМС	11
3.501.1-129 01.1.0	Болт анкерный	12
3.501.1-129 01.1.0СБ	Болт анкерный	12
3.501.1-129 01.1.1	Планка	13
3.501.1-129 01.1.2	Анкер	13
3.501.1-129 01.2.0	Балансир нижний	14
3.501.1-129 01.2.0СБ	Балансир нижний	14
3.501.1-129 01.2.1	Подушка	15
3.501.1-129 01.2.2	Штырь	15
3.501.1-129 01.2.3	Скоба	16
3.501.1-129 01.3.0	Балансир верхний	16
3.501.1-129 01.3.0СБ	Балансир верхний	17
3.501.1-129 01.3.1	Лист балансира	17

Обозначение	Наименование	Стр.
3.501.1-129 01.0.1	Шпилька	18
3.501.1-129 01.0.2	Прокладка асбестовая	18
3.501.1-129 02.0.0	Опорная часть тангенциальная подвижная литая Т1П-Л; Т1П-ЛМ, Т1П-ЛС; Т1П-ЛМС	19
3.501.1-129 02.0.0СБ	Опорная часть тангенциальная подвижная литая Т1П-Л; Т1П-ЛМ; Т1П-ЛС; Т1П-ЛМС;	20
3.501.1-129 02.1.0	Балансир верхний	21
3.501.1-129 02.1.0СБ	Балансир верхний	21
3.501.1-129 02.1.1	Лист балансира	22
3.501.1-129 03.0.0	Опорная часть тангенциальная неподвижная литая Т2Н-Л; Т2Н-ЛМ; Т2Н-ЛС; Т2Н-ЛМС	23
3.501.1-129 03.0.0СБ	Опорная часть тангенциальная неподвижная литая Т2Н-Л; Т2Н-ЛМ; Т2Н-ЛС; Т2Н-ЛМС	24
3.501.1-129 03.0.1	Прокладка асбестовая	25
3.501.1-129 03.1.0	Балансир нижний	25
3.501.1-129 03.1.0СБ	Балансир нижний	26
3.501.1-129 03.1.1	Подушка	26
3.501.1-129 03.2.0	Балансир верхний	27
3.501.1-129 03.2.0СБ	Балансир верхний	27

Инв.N подл. | Подп. и дата | Взам.инв.N

Обозначение	Наименование	Стр.
3.501.1-129 03.2.1	Лист балансира	28
3.501.1-129 04.0.0	Опорная часть тангенциальная подвижная литая Т2П-Л; Т2П-ЛМ; Т2П-ЛС; Т2П-ЛМС	29
3.501.1-129 04.0.0СБ	Опорная часть тангенциальная подвижная литая Т2П-Л; Т2П-ЛМ; Т2П-ЛС; Т2П-ЛМС.	30
3.501.1-129 04.1.0	Балансир верхний	31
3.501.1-129 04.1.0СБ	Балансир верхний	31
3.501.1-129 04.1.1	Лист балансира	32
3.501.1-129 05.0.0	Опорная часть секторная неподвижная литая СН-Л СН-ЛС; СН-ЛМ; СН-ЛМС	33
3.501.1-129 05.0.0СБ	Опорная часть секторная неподвижная литая СН-Л; СН-ЛС; СН-ЛМ; СН-ЛМС	34
3.501.1-129 05.0.5	Прокладка асбестовая	35
3.501.1-129 05.1.0	Болт анкерный	35
3.501.1-129 05.1.0СБ	Болт анкерный	36
3.501.1-129 05.1.1	Анкер	36
3.501.1-129 05.1.2	Планка	37
3.501.1-129 05.0.1	Балансир верхний	38
3.501.1-129 05.0.2	Балансир нижний	39
3.501.1-129 05.0.3	Шарнир	40

Обозначение	Наименование	Стр.
3.501.1-129 05.0.4	Шпилька	40
3.501.1-129 06.0.0	Опорная часть секторная подвижная литая СП-Л; СП-ЛС; СП-ЛМ; СП-ЛМС	41
3.501.1-129 06.0.0СБ	Опорная часть секторная подвижная литая СП-Л, СП-ЛС; СП-ЛМ; СП-ЛМС	42
3.501.1-129 06.0.4	Зуб	43
3.501.1-129 06.1.0	Фартук вдоль моста	43
3.501.1-129 06.1.0СБ	Фартук вдоль моста	44
3.501.1-129 06.1.1	Полка	45
3.501.1-129 06.1.2	Крючок	45
3.501.1-129 06.1.3	Заслонка	46
3.501.1-129 06.1.4	Петля	46
3.501.1-129 06.1.5	Щеколда	47
3.501.1-129 06.1.6	Скоба	47
3.501.1-129 06.2.0	Фартук поперек моста	48
3.501.1-129 06.2.0СБ	Фартук поперек моста	49
3.501.1-129 06.2.1	Заслонка	50

Инв.N подл. | Подп. и дата | Взам.инв.N

Обозначение	Наименование	Стр.
3.501.1-129 06.2.2	Полка	50
3.501.1-129 06.2.3	Петля щеколды	51
3.501.1-129 06.0.1	Балансир верхний	52
3.501.1-129 06.0.2	Плита	53
3.501.1-129 06.0.3	Сектор	54
3.501.1-129 07.0.0	Опорная часть плоская неподвижная сварная ПН; ПН-МА; ПН-МБ; ПН-С; ПН-МАС; ПН-МБС	55
3.501.1-129 07.0.1	Прокладка асбестовая	55
3.501.1-129 07.0.0СБ	Опорная часть плоская неподвижная сварная ПН; ПН-МА; ПН-МБ; ПН-С; ПН-МАС; ПН-МБС	56
3.501.1-129 07.1.0	Балансир нижний	57
3.501.1-129 07.1.0СБ	Балансир нижний	57
3.501.1-129 07.1.1	Лист нижний	58
3.501.1-129 07.1.2	Подушка	58
3.501.1-129 07.1.3	Планка	59
3.501.1-129 07.2.0	Балансир верхний	59
3.501.1-129 07.2.0СБ	Балансир верхний	60
3.501.1-129 07.2.1	Лист верхний	60

Обозначение	Наименование	Стр.
3.501.1-129 07.2.2	Штырь	61
3.501.1-129 08.0.0	Опорная часть плоская подвижная сварная ПП; ПП-МА; ПП-МБ; ПП-С; ПП-МАС; ПП-МБС	61
3.501.1-129 08.0.0СБ	Опорная часть плоская подвижная сварная ПП; ПП-МА; ПП-МБ; ПП-С; ПП-МАС; ПП-МБС.	62
3.501.1-129 08.1.0	Балансир нижний	63
3.501.1-129 08.1.0СБ	Балансир нижний	63
3.501.1-129 08.1.1	Подушка	64
3.501.1-129 09.0.0	Опорная часть тангенциальная неподвижная сварная ТIН; ТIН-С	65
3.501.1-129 09.1.0	Балансир нижний	65
3.501.1-129 09.0.0СБ	Опорная часть тангенциальная неподвижная сварная ТIН; ТIН-С	66
3.501.1-129 09.1.0СБ	Балансир нижний	67
3.501.1-129 09.1.1	Подушка	67
3.501.1-129 09.1.2	Лист балансира	68
3.501.1-129 09.2.0	Балансир верхний	68
3.501.1-129 09.2.0СБ	Балансир верхний	69
3.501.1-129 09.2.1	Лист балансира	69

Взам. инв.№ | Подп. и дата | Инв. N подл.

Обозначение	Наименование	Стр.
3.501.1-129 09.2.2	Лист балансира	70
3.501.1-129 10.0.0	Опорная часть тангенциальная подвижная сварная Т1П; Т1П-С	70
3.501.1-129 10.0.0СБ	Опорная часть тангенциальная подвижная сварная Т1П; Т1П-С	71
3.501.1-129 10.1.0	Балансир верхний	72
3.501.1-129 10.1.0СБ	Балансир верхний	72
3.501.1-129 10.1.1	Лист балансира	73
3.501.1-129 11.0.0	Опорная часть тангенциальная неподвижная сварная Т1Н-МА; Т1Н-МБ; Т1Н-МАС; Т1Н-МБС	73
3.501.1-129 11.0.0СБ	Опорная часть тангенциальная неподвижная сварная Т1Н-МА; Т1Н-МБ; Т1Н-МАС; Т1Н-МБС.	74
3.501.1-129 11.0.1	Прокладка	75
3.501.1-129 11.1.0	Балансир нижний	75
3.501.1-129 11.1.0СБ	Балансир нижний	76
3.501.1-129 11.1.1	Штырь	76
3.501.1-129 11.1.2	Подушка	77
3.501.1-129 11.1.3	Лист балансира	77
3.501.1-129 11.2.0	Балансир верхний	78
3.501.1-129 11.2.0СБ	Балансир верхний	78

Обозначение	Наименование	Стр.
3.501.1-129 11.2.1	Лист балансира	79
3.501.1-129 11.2.2	Лист балансира	79
3.501.1-129 12.0.0	Опорная часть тангенциальная подвижная сварная Т1П-МА; Т1П-МБ Т1П-МАС; Т1П-МБС	80
3.501.1-129 12.1.0	Балансир верхний	80
3.501.1-129 12.0.0СБ	Опорная часть тангенциальная подвижная сварная Т1П-МА; Т1П-МБ; Т1П-МАС; Т1П-МБС	81
3.501.1-129 121.0СБ	Балансир верхний	82
3.501.1-129 12.1.1	Лист балансира	82
3.501.1-129 12.1.2	Лист балансира	83
3.501.1-129 13.0.0	Опорная часть тангенциальная неподвижная сварная Т2Н; Т2Н-С	84
3.501.1-129 13.1.0	Балансир нижний	84
3.501.1-129 13.0.0СБ	Опорная часть тангенциальная неподвижная сварная Т2Н; Т2Н-С	85
3.501.1-129 13.1.0СБ	Балансир нижний	86
3.501.1-129 13.1.1	Подушка	86
3.501.1-129 13.1.2	Лист балансира	87
3.501.1-129 13.2.0	Балансир верхний	87

Инв. № подл. | Подп. и дата | Взам. инв. №

Обозначение	Наименование	Стр.
3.501.1-129 13.2.0СБ	Балансир верхний	88
3.501.1-129 13.2.1	Лист балансира	88
3.501.1-129 13.2.2	Лист балансира	89
3.501.1-129 14.0.0	Опорная часть тангенциальная подвижная сварная Т2П; Т2П-С	90
3.501.1-129 14.1.0	Балансир верхний	90
3.501.1-129 14.0.0СБ	Опорная часть тангенциальная подвижная сварная Т2П; Т2П-С	91
3.501.1-129 14.1.0СБ	Балансир верхний	92
3.501.1-129 14.1.1	Лист балансира	92
3.501.1-129 15.0.0	Опорная часть тангенциальная неподвижная сварная Т2Н-МА; Т2Н-МБ; Т2Н-МАС; Т2Н-МБС	93
3.501.1-129 15.0.1	Прокладка	93
3.501.1-129 15.0.0СБ	Опорная часть тангенциальная неподвижная сварная Т2Н-МА; Т2Н-МБ; Т2Н-МАС; Т2Н-МБС	94
3.501.1-129 15.1.0	Балансир нижний	95
3.501.1-129 15.1.0СБ	Балансир нижний	95
3.501.1-129 15.1.1	Подушка	96
3.501.1-129 15.1.2	Лист балансира	96
3.501.1-129 15.2.0	Балансир верхний	97

Обозначение	Наименование	Стр.
3.501.1-129 15.2.0СБ	Балансир верхний	97
3.501.1-129 15.2.1	Лист балансира	98
3.501.1-129 15.2.2	Лист балансира	98
3.501.1-129 16.0.0	Опорная часть тангенциальная подвижная сварная Т2П-МА; Т2П-МБ; Т2П-МАС; Т2П-МБС	99
3.501.1-129 16.0.0СБ	Опорная часть тангенциальная подвижная сварная Т2П-МА; Т2П-МБ; Т2П-МАС; Т2П-МБС	100
3.501.1-129 16.1.0	Балансир верхний	101
3.501.1-129 16.1.0СБ	Балансир верхний	101
3.501.1-129 16.1.1	Лист балансира	102
3.501.1-129 16.1.2	Лист балансира	102
3.501.1-129 17.0.0	Опорная часть секторная неподвижная сварная СН; СН-С	103
3.501.1-129 17.1.0	Балансир верхний	103
3.501.1-129 17.0.0СБ	Опорная часть секторная неподвижная сварная СН; СН-С	104
3.501.1-129 17.1.0СБ	Балансир верхний	105
3.501.1-129 17.1.1	Лист балансира	106
3.501.1-129 17.1.2	Лист балансира	106

Взам. Инв. № | Подп. и подп. | Инв. № подл.

Обозначение	Наименование	Стр.
3.501.1-129 17.1.3	Лист балансира	107
3.501.1-129 17.1.4	Скоба	107
3.501.1-129 17.2.0	Балансир нижний	108
3.501.1-129 17.2.1	Плита верхняя	108
3.501.1-129 17.2.0СБ	Балансир нижний	109
3.501.1-129 17.2.2	Плита	110
3.501.1-129 17.2.3	Стойка	110
3.501.1-129 17.2.4	Ребро	111
3.501.1-129 18.0.0	Опорная часть секторная подвижная сварная СП; СП-С	112
3.501.1-129 18.0.0СБ	Опорная часть секторная подвижная сварная СП; СП-С	113
3.501.1-129 18.1.0	Балансир верхний	114
3.501.1-129 18.1.1	Лист балансира	114
3.501.1-129 18.1.0СБ	Балансир верхний	115
3.501.1-129 18.2.0	Балансир нижний	116
3.501.1-129 18.2.0СБ	Балансир нижний	117
3.501.1-129 18.2.1	Лист балансира	118

Обозначение	Наименование	Стр.
3.501.1-129 18.2.2	Лист балансира	118
3.501.1-129 18.2.3	Шпонка	119
3.501.1-129 18.3.0	Сектор балансира	119
3.501.1-129 18.3.0СБ	Сектор балансира	120
3.501.1-129 18.3.1	Ребро	121
3.501.1-129 18.3.2	Стойка	121
3.501.1-129 18.3.3	Подушка	122
3.501.129 18.3.4	Плита нижняя	123
3.501.1-129 00.0ВМС	Выборка стали	124, 125

Инв. N подл. | Подп. и дата | Взам. инв. N

1. Состав проекта.

1.1 Серия „Опорные части железобетонных пролетных строений длиной от 4,0 до 34,2 м для железнодорожных мостов" состоит из двух выпусков:

Выпуск 0 — Материалы для проектирования. Условия применения опорных частей.

Выпуск 1 — Конструкция опорных частей.

В настоящем выпуске приведены конструкции плоских, тангенциальных и секторных опорных частей, применяемых в районах с расчетной температурой наружного воздуха минус 40°С и выше; в районах с расчетной температурой наружного воздуха ниже минус 40°С. Расчетная сейсмичность 7, 8 и 9 баллов.

2. Конструкция опорных частей.

2.1 Плоские опорные части под плитные пролетные строения длиной от 4,0 до 7,7 м разработаны только сварными, тангенциальные опорные части под плитные и ребристые пролетные строения длиной от 9,3 до 18,7 м разработаны сварными и литыми, секторные опорные части под преднапряженные пролетные строения длиной от 23,6 до 34,2 м разработаны сварными и литыми.

2.2. Высота всех марок плоских опорных частей - 65 мм, тангенциальных - 200 мм, секторных - 520 мм. Унифицирована конструкция верхних и нижних балансиров тангенциальных опорных частей, плоских опорных частей, штырей, шарниров, зуба. Унифицировано расположение анкерных болтов и шпилек. Предусмотрено приспособление для объединения верхнего и нижнего балансиров при монтаже.

2.3. Комплект опорных частей для одного разрезного пролетного строения состоит из двух марок опорных частей - подвижной и неподвижной.

Первый буквенный индекс в маркировке опорной части означает:

Т — тангенциальная опорная часть.

С — секторная опорная часть.

П — плоская опорная часть.

Цифровой индекс означает:

1 — Опорная часть для плитных пролетных строений.

2 — Опорная часть для ребристых пролетных строений.

Второй буквенный индекс означает:

Н — неподвижная опорная часть.

П — подвижная опорная часть.

Третий, четвертый, пятый буквенные индексы означают:

Л — литая опорная часть.

М — опорная часть, применяемая в районах с расчетной температурой наружного воздуха ниже минус 40°С.

МА — опорная часть, применяемая в районах с расчетной температурой наружного воздуха ниже минус 40°С до минус 50°С.

МБ — опорная часть, применяемая в районах с расчетной температурой воздуха ниже минус 50°С.

С — опорная часть для районов с расчетной сейсмичностью 8 - 9 балов.

Кроме заводской марки клеймением должны быть нанесены:

завод-изготовитель, клеймо отдела технического контроля и заводской инспекции, дата изготовления, вес изделия.

2.4. Материалы, применяемые для изготовления опорных частей:

литых — сталь марки 25Л группы III по ГОСТ 977-75* (для обычных условий с расчетной температурой воздуха минус 40°С и выше и северной строительно-климатической зоны А и Б).

Нач. отд.	Ткаченко		
Гл. инж. пр.	Махновская		
Вед. инж.	Акулова		

1263/2 | 8

3.501.1-129 00.0.ОТО

Техническое описание

Стадия	Лист	Листов
Р	1	2

Ленгипротрансмост

Инв. N подл. | Подп. и дата | Взам. инв. N

сварных — сталь марки 16Д по ГОСТ 6713-75* (для обычных условий с расчетной температурой воздуха минус 40°С и выше) сталь марки 15ХСНД категории 2 по ГОСТ 6713-75* (для северной строительно-климатической зоны А с расчетной температурой воздуха ниже минус 40°С до минус 50°С (включительно) сталь марки 10ХСНД категории 2 по ГОСТ 6713-75* (для северной строительно-климатической зоны Б с расчетной температурой воздуха ниже минус 50°С.

2.5. При изготовлении сварных опорных частей из стали марки 10ХСНД по ГОСТ 6713-75* (зона Б) сварка плит производится автоматами или полуавтоматами углеродистой стальной сварочной проволокой марки СВ-10НМ $Св$-08А, $Св$-12М, СВ-10ГС, $Св$-10ГА по ГОСТ 2246-70* и плавленными флюсами марки АН-22, АН-348-А по ГОСТ 9087-69* или вручную качественными электродами типа Э50А по ГОСТ 9467-75.

При изготовлении сварных опорных частей из стали марки 15ХСНД-2 по ГОСТ 6713-75* (Зона А) сварка плит производится автоматами или полуавтоматами углеродистой стальной сварочной проволокой марки $Св$-10НМ по ГОСТ 2246-70* и плавленными флюсами АН-22 по ГОСТ 9087-69* или вручную качественными электродами типа Э50А по ГОСТ 9467-75.

Поверхности конструкций опорных частей, кроме трущихся, должны быть огрунтованы железным суриком ГОСТ 8866-76 на натуральной олифе по ГОСТ 7931-76 или олифе оксоль ГОСТ 190-78.

3. Требования к качеству изготовления.

Опорные части должны изготавливаться в соответствии с требованиями технических условий на изготовление, СНиП III-18-75 и требованиями по применению материалов, указанных на чертежах.

Элементы опорных частей, изготовленные с нарушениями установленных проектом размеров, выходящими за пределы допусков, указанных в СНиП III-18-75, а также элементы, имеющие раковины, более допустимых, продольные и поперечные трещины подлежат отбраковке ОТК.

4. Техника безопасности.

При изготовлении, транспортировании и хранении опорных частей необходимо соблюдать требования:

Правила техники безопасности и производственной санитарии при сооружении мостов и труб, утвержденные Минтрансстроем 17.12.68г и Президиумом ЦК профсоюза рабочих железнодорожного транспорта 18.12.1968г.

Инв. N подл. | Подп. и дата | Взам. инв. N

Формат	Зона	Поз.	Обозначение	Наименование	Кол.	Примеч.
				Документация		
			3.501.1-129 00.0.0 ТО	Техническое описание	X	
А3			3.501.1-129 01.0.0 СБ	Сборочный чертеж.	X	
				Сборочные единицы		
А4		1	3.501.1-129 01.1.0	Болт анкерный	2	
А4		2	3.501.1-129 01.2.0	Балансир нижний	1	
А4		3	3.501.1-129 01.3.0	Балансир верхний	1	
				Детали		
А4		4	3.501.1-129 01.0.1	Шпилька	2	
А4		5	3.501.1-129 01.0.2	Прокладка асбестовая	1	
				Стандартные изделия		
				Для марок Т1Н-Л, Т1Н-ЛС		
Б4		6		Гайка М30.12 ВСт3сп2		
				ГОСТ 5915-70*	4	0,22
				Для марок Т1Н-ЛМ, Т1Н-ЛМС		
Б4		6		Гайка М30.12 40Х		
				ГОСТ 5915-70*	4	0,22
Б4		7		Шайба 30 ВСт3сп2		
				ГОСТ 11371-78	4	0,06

Взам. инв. N | Подп. и дата | Инв. N подл.

Нач. отд.	Ткаченко		
Гл. инж. пр.	Махновская		
Вед. инж.	Акулова		
Ст. инж.	Васильева		
Инженер	Гордеев		

3.501.1-129 01.0.0

Опорная часть тангенциальная неподвижная литая Т1Н-Л, Т1Н-ЛМ, Т1Н-ЛС, Т1Н-ЛМС

Стадия	Лист	Листов
Р	1	2

Ленгипротрансмост

Формат	Зона	Поз.	Обозначение	Наименование	Кол.	Примеч.
				Материалы		
				Материал марки		
				опорной части		
				указан на чертежах		
				деталей.		

Взам. инв. N | Подп. и дата | Инв. N подл.

1263/2 | 10

3.501.1-129 01.0.0

Лист 2

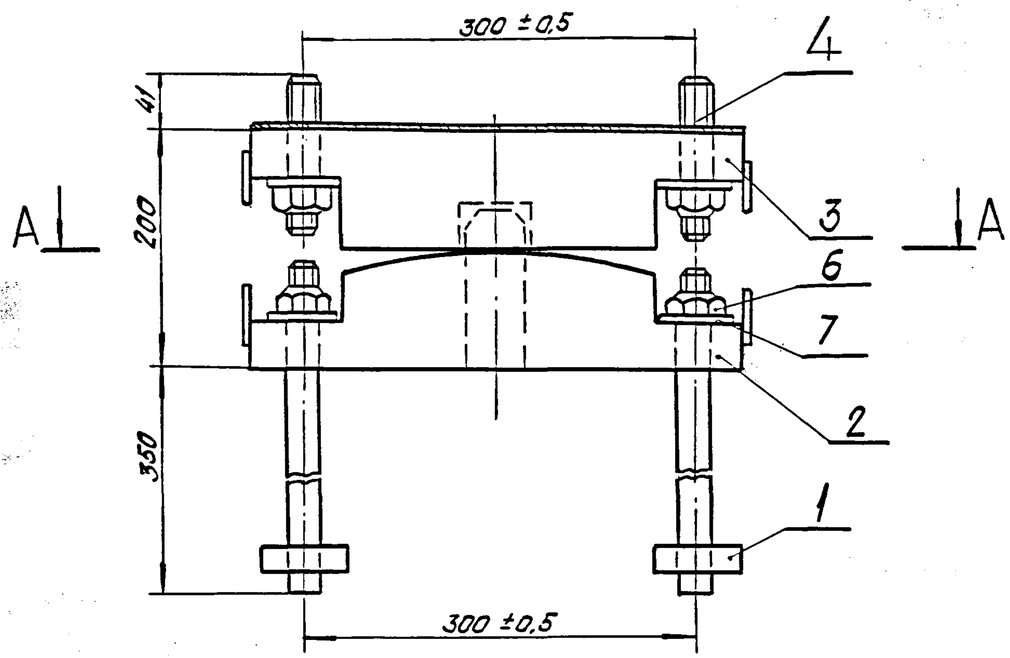

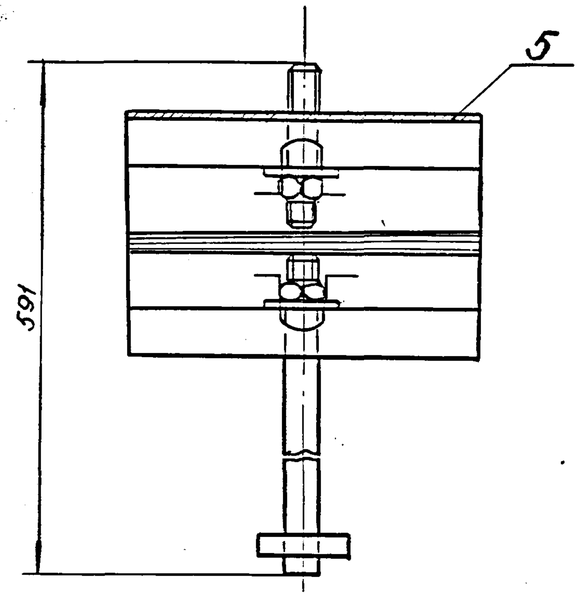

А – А

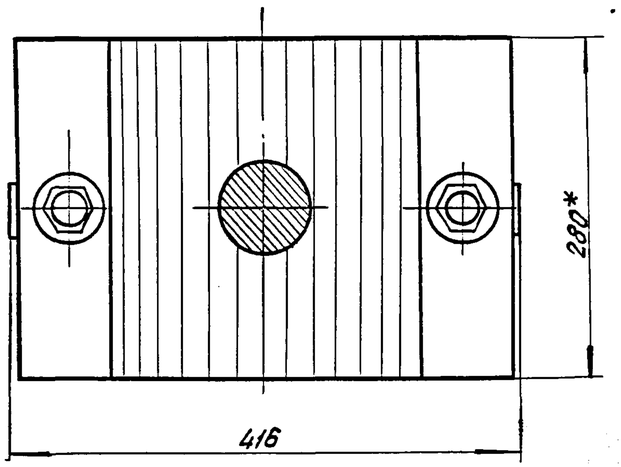

* Размер для справок.

				1263/2		11
				3.501.1-129 01.0.0 СБ		
				Опорная часть тангенциальная неподвижная литая Т1Н-Л, Т1Н-ЛМ, Т1Н-ЛС, Т1Н-ЛМС	Стадия	Масса	Масштаб
Нач. отд.	Ткаченко				Р	141,0	1:5
Гл. инж. пр.	Махновская				Лист	Листов 1	
Вед. инж.	Акулова			—	Ленгипротрансмост		
Ст. инж.	Васильева						
Инженер	Гордеев						

Инв. N подл. | Подп. и дата | Взам. инв. N

Формат	Зона	Поз.	Обозначение	Наименование	Кол.	Примеч.
				Документация		
А4			3.501.1-129 01.1.0 СБ	Сборочный чертеж		
				Детали		
А4			3.501.1-129 01.1.1	Планка	1	
А4			3.501.1-129 01.1.2	Анкер	1	
				Материалы		
				Материал марки анкерного болта указан на чертежах деталей		

Нач.отд.	Ткаченко		3.501.1-129 01.1.0			
Гл.инж.пр.	Махновская		Болт анкерный	Стадия	Лист	Листов
Вед.инж.	Акулова			Р		1
Ст.инж.	Васильева			Ленгипротрансмост		
Инженер	Гордеев					

Инв.№ подл. | Подп. и дата | Взам.инв.№

Марка опорной части	Масса болта
Т1Н-1, Т1Н-АМ Т1Н-АС, Т1Н-АМС	3,6
Т1Н-МА, Т1П-МА, Т1Н-МБ, Т1П-МБ, Т1Н-МАС, Т1П-МАС, Т1Н-МБС, Т1П-МБС, Т2Н-МА, Т2П-МА, Т2Н-МБ, Т2П-МБ, Т2Н-МАС, Т2П-МАС, Т2Н-МБС, Т2П-МБС.	3,9

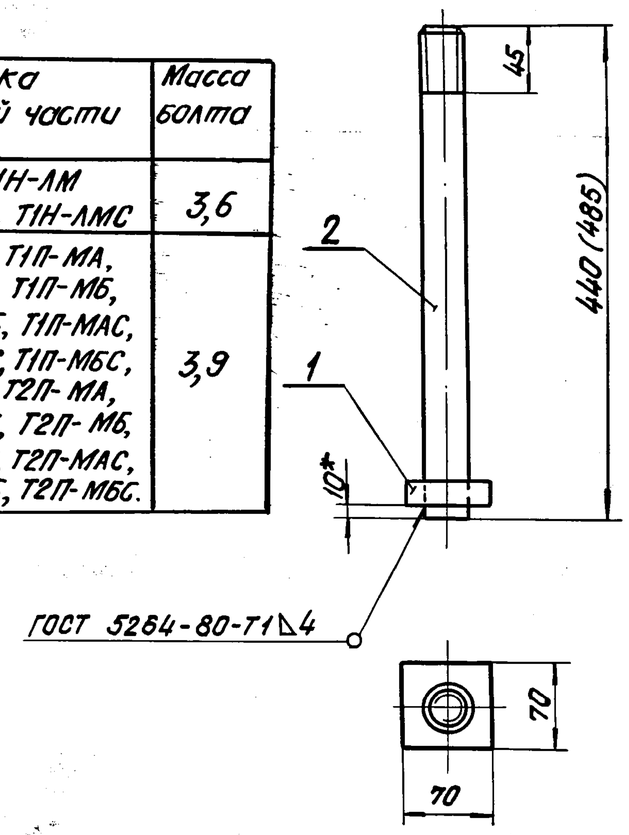

1. Размеры для справок, кроме обозначенного*.
2. В скобках дана длина болта для марок: Т1Н-МА, Т1П-МА, Т1Н-МБ, Т1П-МБ, Т1Н-МАС, Т1П-МАС, Т1Н-МБС, Т1П-МБС, Т2Н-МА, Т2П-МА, Т2Н-МБ, Т2П-МБ, Т2Н-МАС, Т2П-МАС, Т2Н-МБС, Т2П-МБС.

1263/2 | 12

Нач.отд.	Ткаченко		3.501.1-129 01.1.0 СБ			
Гл.инж.пр.	Махновская		Болт анкерный	Стадия	Масса	Масштаб
Вед.инж.	Акулова			Р	См. табл.	1:5
Ст.инж.	Васильева		—	Лист	Листов 1	
Инженер	Гордеев			Ленгипротрансмост		

Инв.№ подл. | Подп. и дата | Взам.инв.№

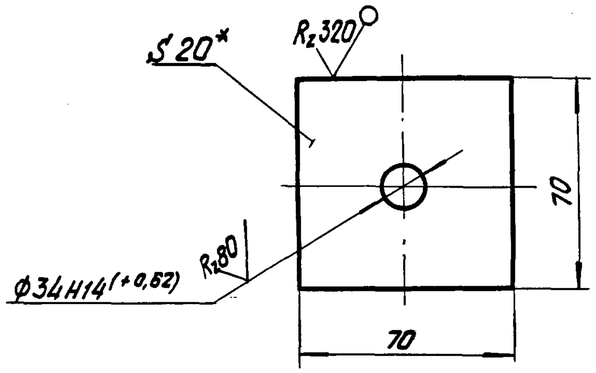

1. *Размер для справок.
2. Неуказанные предельные отклонения размеров: $-t_2, +t_2, \pm\frac{t_2}{2}$.
3. Материал для марок:
Т2Н-Л, Т2П-Л, Т2Н-ЛС, Т2П-ЛС, Т1Н, Т1П, Т1Н-С, Т1П-С, Т2Н, Т2П, Т2Н-С, Т2П-С - сталь марки 16Д ГОСТ 6713-75*.
Т2Н-ЛМ, Т2П-ЛМ, Т2Н-ЛМС, Т2П-ЛМС, Т1Н-МА, Т1П-МА, Т1Н-МБ, Т1П-МБ, Т1Н-МАС, Т1П-МАС, Т1Н-МБС, Т1П-МБС, Т2Н-С, Т2П-С, Т2Н-МА, Т2П-МА, Т2Н-МБ, Т2П-МБ, Т2Н-МАС, Т2П-МАС, Т2Н-МБС, Т2П-МБС - сталь марки 15ХСНД-2 ГОСТ 6713-75*.

Нач.отд.	Ткаченко		3.501.1-129 01.1.1			
Гл.инж.пр.	Махновская		Планка	Стадия	Масса	Масштаб
Вед.инж.	Акулова			Р	0,8	1:2
Ст.инж.	Васильева			Лист	Листов 1	
Инженер	Гордеев		Лист Б-ПН-20 ГОСТ 19903-74*	Ленгипротрансмост		

Взам.инв.№ | Подп.и дата | Инв.№подл.

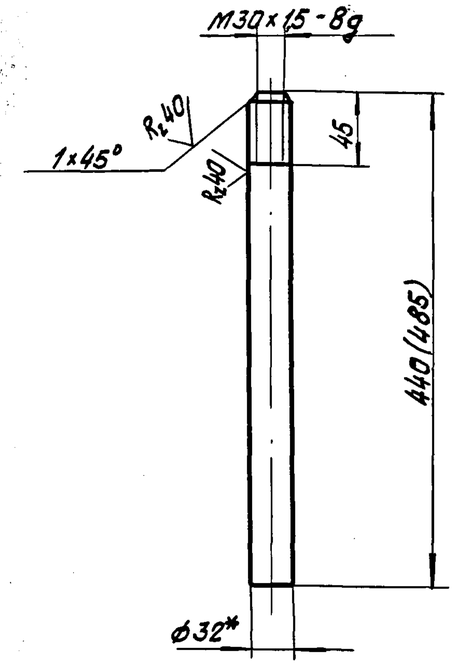

Марка опорной части	Масса анкера
Т2Н-Л, Т2П-Л, Т1Н, Т1П, Т2Н, Т2П, Т2Н-ЛМ Т2П-ЛМ, Т2Н-ЛС, Т2П-ЛС Т2Н-ЛМС, Т2П-ЛМС, Т1Н-С, Т1П-С, Т2П-С Т2Н-С	2,8
Т1Н-МА, Т1П-МА, Т1Н-МБ, Т1П-МБ Т1Н-МАС, Т1П-МАС, Т1Н-МБС, Т1П-МБС, Т2Н-МА, Т2П-МБ, Т2Н-МБ, Т2П-МБ, Т2Н-МАС, Т2П-МАС Т2П-МБС, Т2Н-МБС	3,1

1. *Размер для справок.
2. Неуказанные предельные отклонения размеров: $+t_2, -t_2, \pm\frac{t_2}{2}$.
3. Размер в скобках для марок:
Т1Н-МА, Т1П-МА, Т1Н-МБ, Т1П-МБ, Т1Н-МАС, Т1П-МАС, Т1Н-МБС, Т1П-МБС, Т2Н-МА, Т2П-МБ, Т2Н-МБ, Т2П-МБ, Т2Н-МАС, Т2П-МАС, Т2Н-МБС, Т2П-МБС.
4. Материал для марок:
Т2Н-Л, Т2П-Л, Т1Н, Т1П, Т2Н, Т2П - сталь марки ВСт3сп2 ГОСТ 380-71*; Т2Н-ЛМ, Т2П-ЛМ, Т2Н-ЛС, Т2П-ЛС, Т2Н-ЛМС, Т2П-ЛМС, Т1Н-С, Т1П-С, Т1Н-МА, Т1П-МА, Т1Н-МБ, Т1П-МБ, Т1Н-МАС, Т1П-МАС, Т1Н-МБС, Т1П-МБС, Т2Н-С, Т2П-С, Т2Н-МА, Т2П-МА, Т2Н-МБ, Т2П-МБ, Т2Н-МАС, Т2П-МАС, Т2Н-МБС, Т2П-МБС - сталь марки 09Г2С ГОСТ 19281-73.

1263/2 | 13

Нач.отд.	Ткаченко		3.501.1-129 01.1.2			
Гл.инж.пр.	Махновская		Анкер	Стадия	Масса	Масштаб
Вед.инж.	Акулова			Р	См. табл.	1:5
Ст.инж.	Васильева			Лист	Листов 1	
Ст.техн.	Костылева		Круг Б-32 ГОСТ 2590-71*	Ленгипротрансмост		

Взам.инв.№ | Подп.и дата | Инв.№подл.

Формат	Зона	Поз.	Обозначение	Наименование	Кол.	Примеч.
				Документация		
А4			3.501.1-129 01. 2.0 СБ	Сборочный чертеж		
				Детали		
А4		1	3.501.1-129 01. 2.1	Подушка	1	
А4		2	3.501.1-129 01. 2.2	Штырь	1	
А4		3	3.501.1-129 01. 2.3	Скоба	2	
				Материалы		
				Материал марки		
				опорной части		
				указан на чертежах		
				деталей		

Взам. инв. N | Подп. и дата | Инв. N подл.

Нач. отд.	Ткаченко		3.501.1-129 01. 2.0			
Гл. инж. пр.	Мохновская		Балансир нижний	Стадия	Лист	Листов
Вед. инж.	Акулова			Р		1
Ст. инж.	Васильева			Ленгипротрансмост		
Инженер	Гордеев					

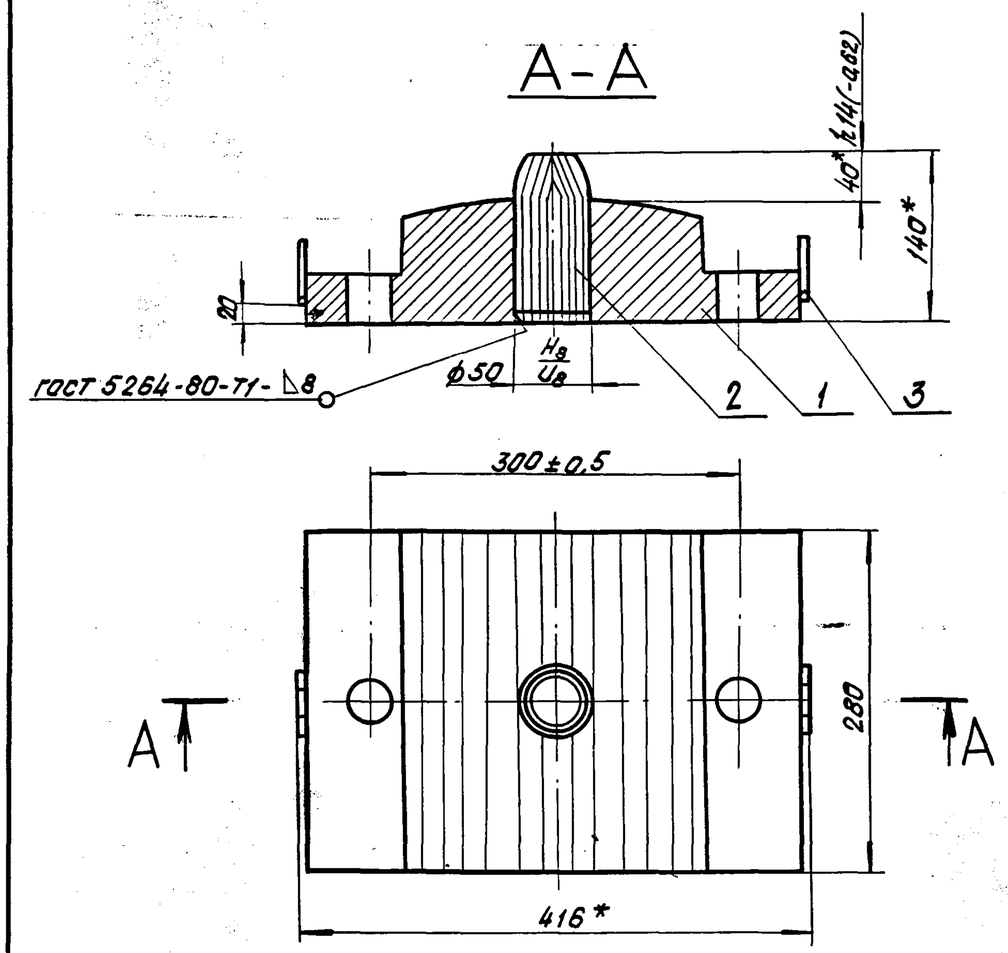

Размеры для справок, кроме обозначенных*.

Взам. инв. N | Подп. и дата | Инв. N подл.

			1263/2	14		
Нач. отд.	Ткаченко		3.501.1-129 01. 2.0 СБ			
Гл. инж. пр.	Мохновская		Балансир нижний	Стадия	Масса	Масштаб
Вед. инж.	Акулова			Р	65,2	1:5
Ст. инж.	Васильева			Лист		Листов 1
Инженер	Гордеев		—	Ленгипротрансмост		

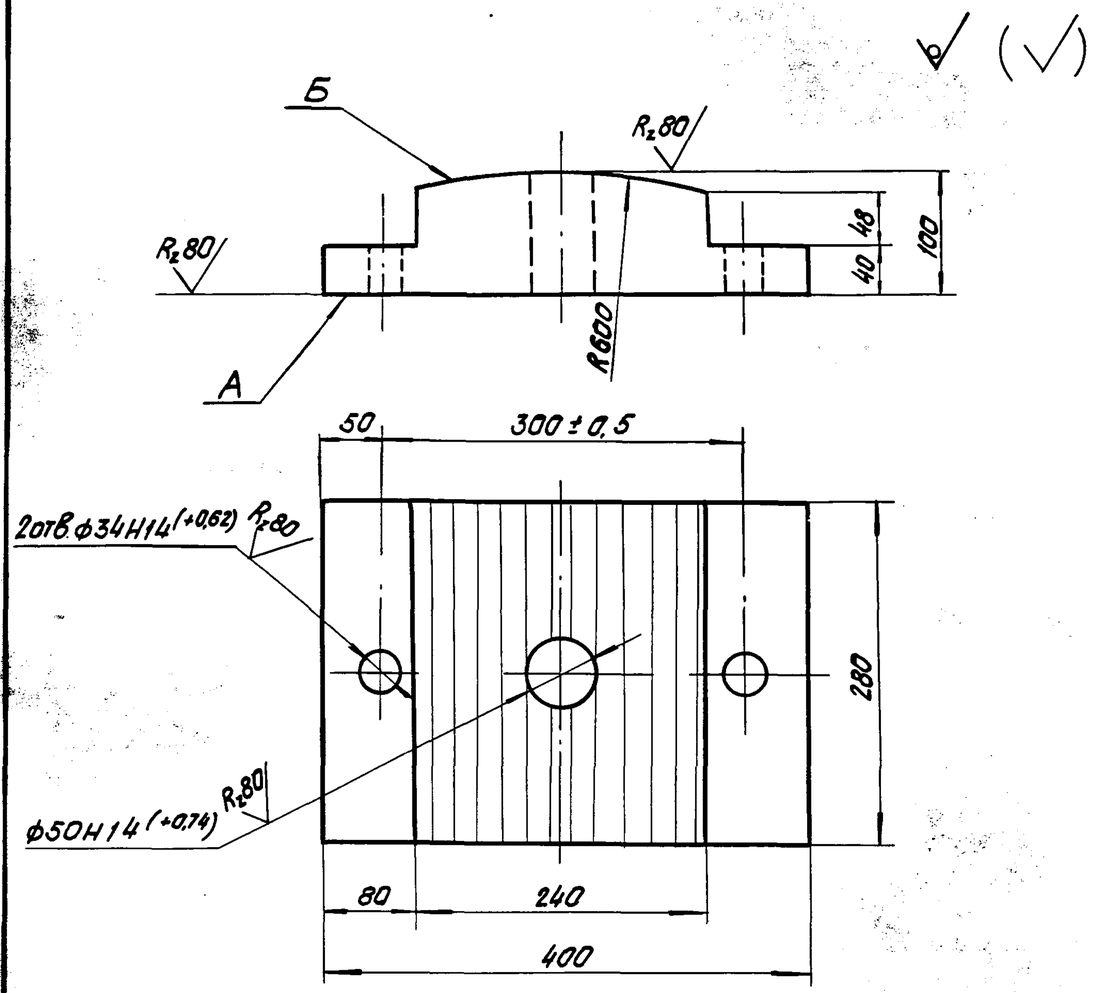

1. Отливка должна быть чистой и гладкой, раковины и пористость на поверхностях А и Б не допускаются.
2. Литейные уклоны по ГОСТ 3212-57*.
3. Неуказанные литейные радиусы 3÷5 мм.
4. Отклонение размеров отливок по 3му классу точности ГОСТ 2009-55.

Взам.инв.№				3.501.1-129 01. 2. 1		
Подп. и дата				Подушка	Стадия: Р	Масса: 63,0	Масштаб: 1:5
Инв.№ подл.	Нач.отд.	Ткаченко			Лист	Листов 1
	Гл.инж.пр.	Махновская				
	Вед.инж.	Акулова		Отливка Ст 25Л-III ГОСТ 977-75*	Ленгипротрансмост	
	Ст.инж.	Васильева				
	Инженер	Гордеев				

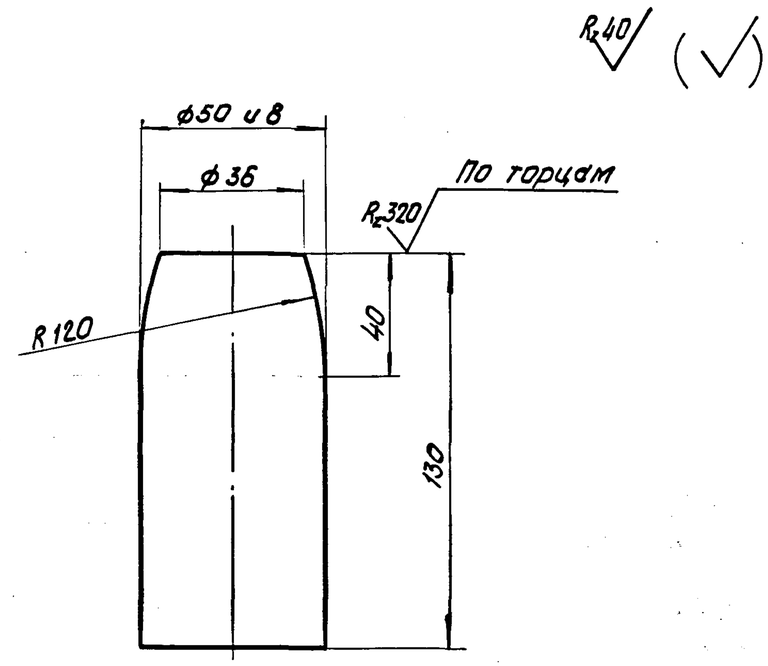

1. Неуказанные предельные отклонения размеров: $-t_2, +t_2, \pm\frac{t_2}{2}$.
2. Материалы для марок:
Т2Н-Л, Т2П-Л, Т1Н, Т1П, Т2Н, Т2П, Т1Н-Л, Т1П-Л - сталь марки ВСт3 сп2 ГОСТ 380-71*;
Т2Н-ЛМ, Т2П-ЛМ, Т1Н-ЛМ, Т1П-ЛМ - сталь марки 09Г2С ГОСТ 19281-73;
Т2Н-ЛС, Т2П-ЛС, Т2Н-ЛМС, Т2П-ЛМС, Т1Н-С, Т1П-С, Т1Н-ЛС, Т1П-ЛС, Т1Н-ЛМС, Т1П-ЛМС, Т2Н-С, Т2П-С - сталь марки 40Х ГОСТ 4543-71*.

Взам.инв.№				1263/2	15	
Подп. и дата				3.501.1-129 01. 2. 2		
Инв.№ подл.	Нач.отд.	Ткаченко		Штырь	Стадия: Р	Масса: 2,0	Масштаб: 1:2
	Гл.инж.пр.	Махновская			Лист	Листов 1
	Вед.инж.	Акулова		Круг Б-53 ГОСТ 2590-71* / —	Ленгипротрансмост	
	Ст.инж.	Васильева				
	Инженер	Гордеев				

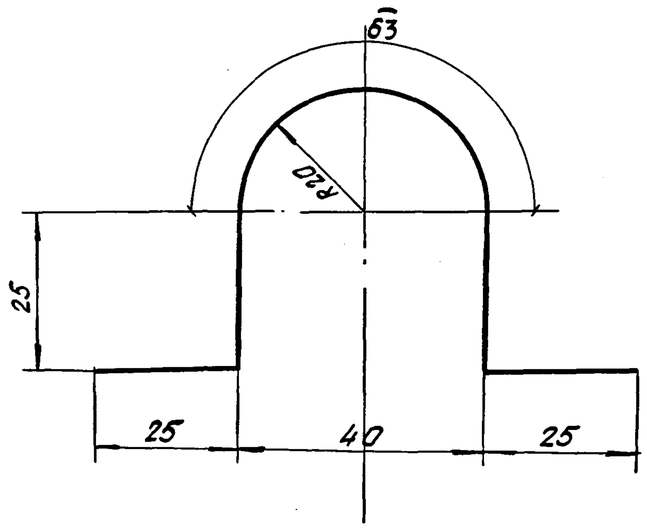

Формат	Зона	Поз.	Обозначение	Наименование	Кол.	Примеч.
				Документация		
А4			3.501.1-129 01.3.0 СБ	Сборочный чертеж		
				Детали		
А4		1	3.501.1-129 01.3.1	Лист балансира	1	
А4		2	3.501.1-129 01.2.3	Скоба	2	

Нач.отд.	Ткаченко		
Гл.инж.пр.	Махновская		
Вед.инж.	Акулова		
Ст.инж.	Васильева		
Инженер	Гордеев		

Взам.инв.N | Подп. и дата | Инв.N подл.

3.501.1-129 01.2.3

Скоба

Стадия	Масса	Масштаб
Р	0,1	1:1
Лист	Листов 1	

Круг $\frac{8\ ГОСТ\ 2590-71^*}{Ст.3\ сп2\ ГОСТ\ 380-71^*}$

Ленгипротрансмост

1263/2 | 16

Нач.отд.	Ткаченко		
Гл.инж.пр.	Махновская		
Вед.инж.	Акулова		
Ст.инж.	Васильева		
Инженер	Гордеев		

Взам.инв.N | Подп. и дата | Инв.N подл.

3.501.1-129 01.3.0

Балансир верхний

Стадия	Лист	Листов
Р		1

Ленгипротрансмост

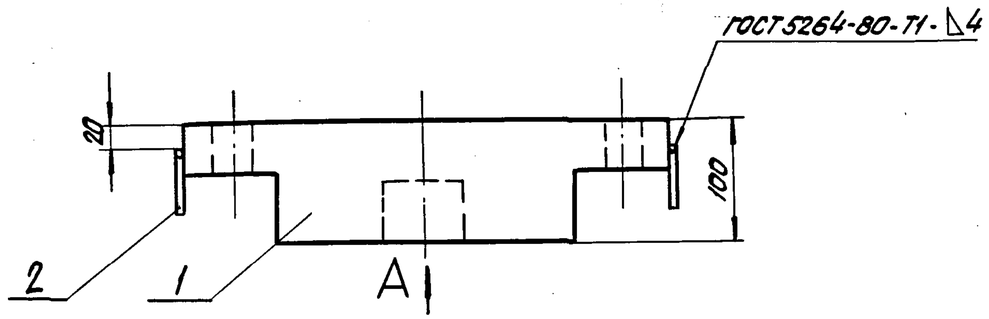

Вид А

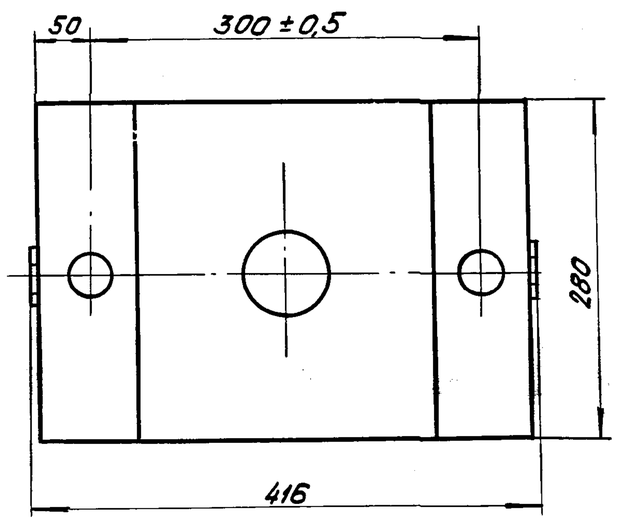

Нач. отд.	Ткаченко		
Гл. инж. пр.	Мохновская		
Вед. инж.	Акулова		
Ст. инж.	Васильева		
Инженер	Гордеев		

3. 501.1-129 01. 3. 0 СБ

Балансир верхний

Стадия	Масса	Масштаб
Р	65,5	1:5
Лист	Листов 1	

—

Ленгипротрансмост

Взам. инв. № | Подп. и дата | Инв. № подл.

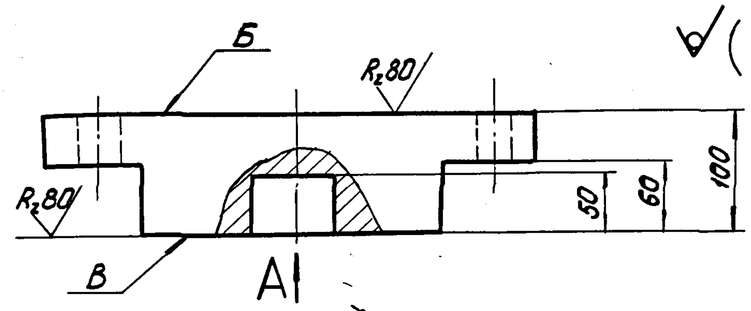

Вид А

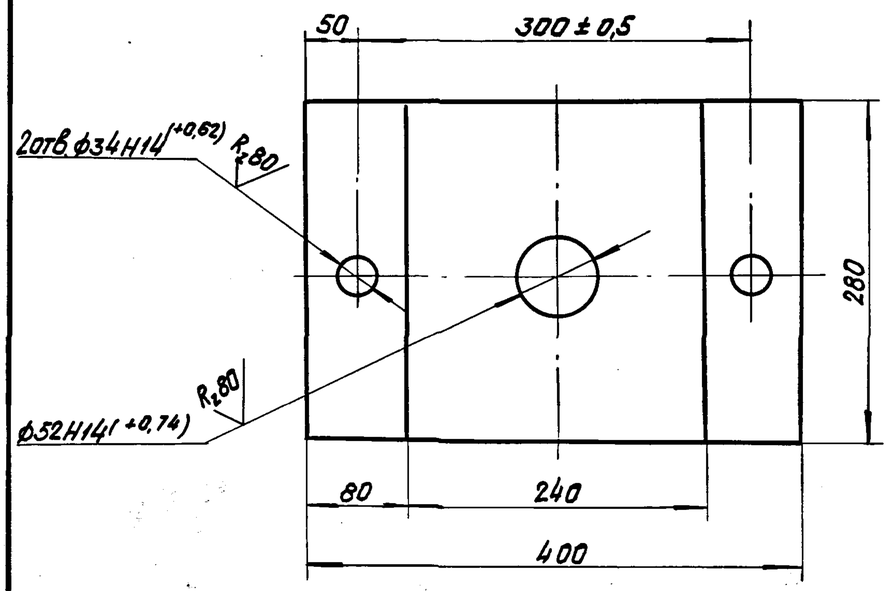

1. Отливка должна быть чистой и гладкой, раковины и пористость на поверхностях Б и В не допускаются.
2. Литейные уклоны по ГОСТ 3212-57*.
3. Неуказанные литейные радиусы 3 ÷ 5 мм.
4. Отклонение размеров отливок по 3му классу точности ГОСТ 2009-55.

1263/2 | 17

Нач. отд.	Ткаченко		
Гл. инж. пр.	Мохновская		
Вед. инж.	Акулова		
Ст. инж.	Васильева		
Инженер	Гордеев		

3. 501.1-129 01. 3. 1

Лист балансира

Стадия	Масса	Масштаб
Р	65,3	1:5
Лист	Листов 1	

Отливка Ст 25Л-III ГОСТ 977-75*

Ленгипротрансмост

Взам. инв. № | Подп. и дата | Инв. № подл.

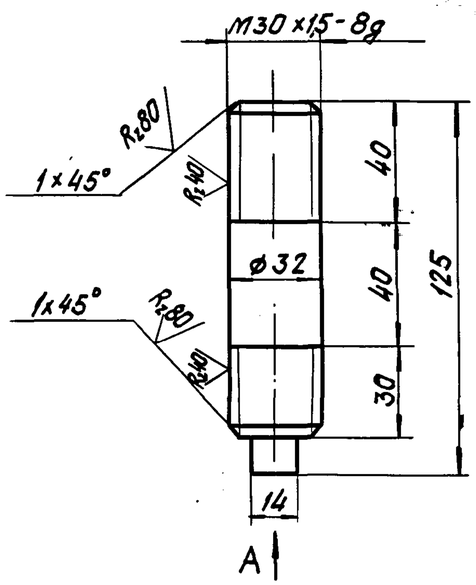

Вид А

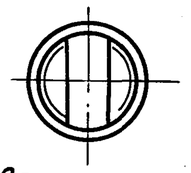

1. *Размер для справок.
2. Неуказанные предельные отклонения размеров: $+t_2, -t_2, \pm\frac{t_2}{2}$.
3. Материал для марок:

T1Н-Л, T1П-Л (кроме пролетного строения $l_п = 18{,}7$ м), T2Н-Л, T2П-Л - сталь марки ВСт3сп2 ГОСТ 380-71*;

T1Н-Л, T1П-Л (только для пролетного строения $l_п = 18{,}7$ м), T1Н-ЛМ, T1П-ЛМ, T2Н-ЛМ, T2П-ЛМ - сталь марки 09Г2С ГОСТ 19281-73;

T1Н-ЛМС, T1П-ЛМС, T2Н-ЛС, T2П-ЛС, T2Н-ЛМС, T2П-ЛМС, T1Н-ЛС, T1П-ЛС - сталь марки 40Х ГОСТ 4543-71*.

Взам. инв.№						
Подп. и дата				3.501.1-129 01.0.1		
Инв. № подл.	Нач. отд.	Ткаченко		Шпилька	Стадия: Р	Масса: 0,7 / Масштаб: 1:2
	Гл. инж. пр.	Махновская			Лист	Листов 1
	Вед. инж.	Акулова		Круг Б-32 ГОСТ 2590-71*	Ленгипротрансмост	
	Ст. инж.	Васильева				
	Инженер	Гордеев				

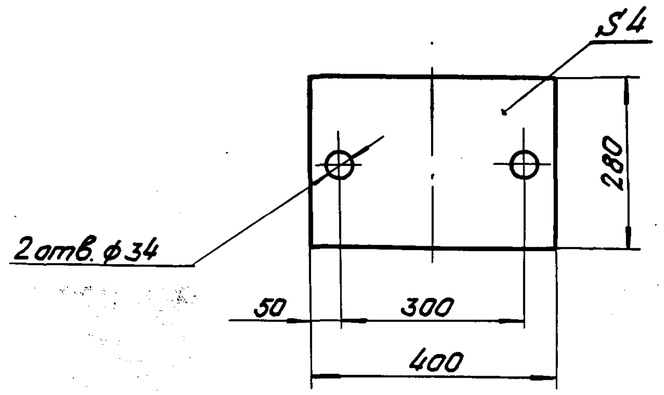

Взам. инв.№				1263/2	18	
Подп. и дата				3.501.1-129 01.0.2		
Инв. № подл.	Нач. отд.	Ткаченко		Прокладка асбестовая	Стадия: Р	Масса: 0,5 / Масштаб: 1:10
	Гл. инж. пр.	Махновская			Лист	Листов 1
	Вед. инж.	Акулова		Картон асбестовый ГОСТ 2850-75.	Ленгипротрансмост	
	Ст. инж.	Васильева				
	Инженер	Гордеев				

Формат	Зона	Поз.	Обозначение	Наименование	Кол.	Примеч.
				Документация		
			3.501.1-129 00.0.0ТО	Техническое описание		
А3			3.501.1-129 02.0.0СБ	Сборочный чертеж		
				Сборочные единицы		
А4		1	3.501.1-129 01.1.0	Болт анкерный	2	
А4		2	3.501.1-129 01.2.0	Балансир нижний	1	
А4		3	3.501.1-129 02.1.0	Балансир верхний	1	
				Детали		
А4		4	3.501.1-129 01.0.1	Шпилька	2	
А4		5	3.501.1-129 01.0.2	Прокладка	1	
				Стандартные изделия		
				Для марок Т1П-Л, Т1П-ЛС,		
		6		гайка М30.12 ВСт3сп2		
				ГОСТ 5915-70*	4	0,23кг
				Для марок Т1П-ЛМ, Т1П-ЛМС		
		6		гайка М30.12 40Х		
				ГОСТ 5915-70*	4	0,23 кг
		7		Шайба 30 ВСт3сп2		
				ГОСТ 11371-78	4	0,06 кг

Формат	Зона	Поз.	Обозначение	Наименование	Кол.	Примеч.
				Материалы		
				Материал марки		
				опорной части		
				указан на чертежах		
				деталей.		

Инв. N подл. | Подп. и дата | Взам. инв. N

Нач. отд.	Ткаченко		
Гл. инж. пр.	Махновская		
Вед. инж.	Акулова		
Ст. инж.	Васильева		
Инженер	Гордеев		

3.501.1-129 02.0.0

Опорная часть тангенциальная подвижная литая Т1П-Л, Т1П-ЛМ, Т1П-ЛС, Т1П-ЛМС

Стадия	Лист	Листов
Р	1	2

Ленгипротрансмост

1263/2 | 19

3.501.1-129 02.0.0

Лист 2

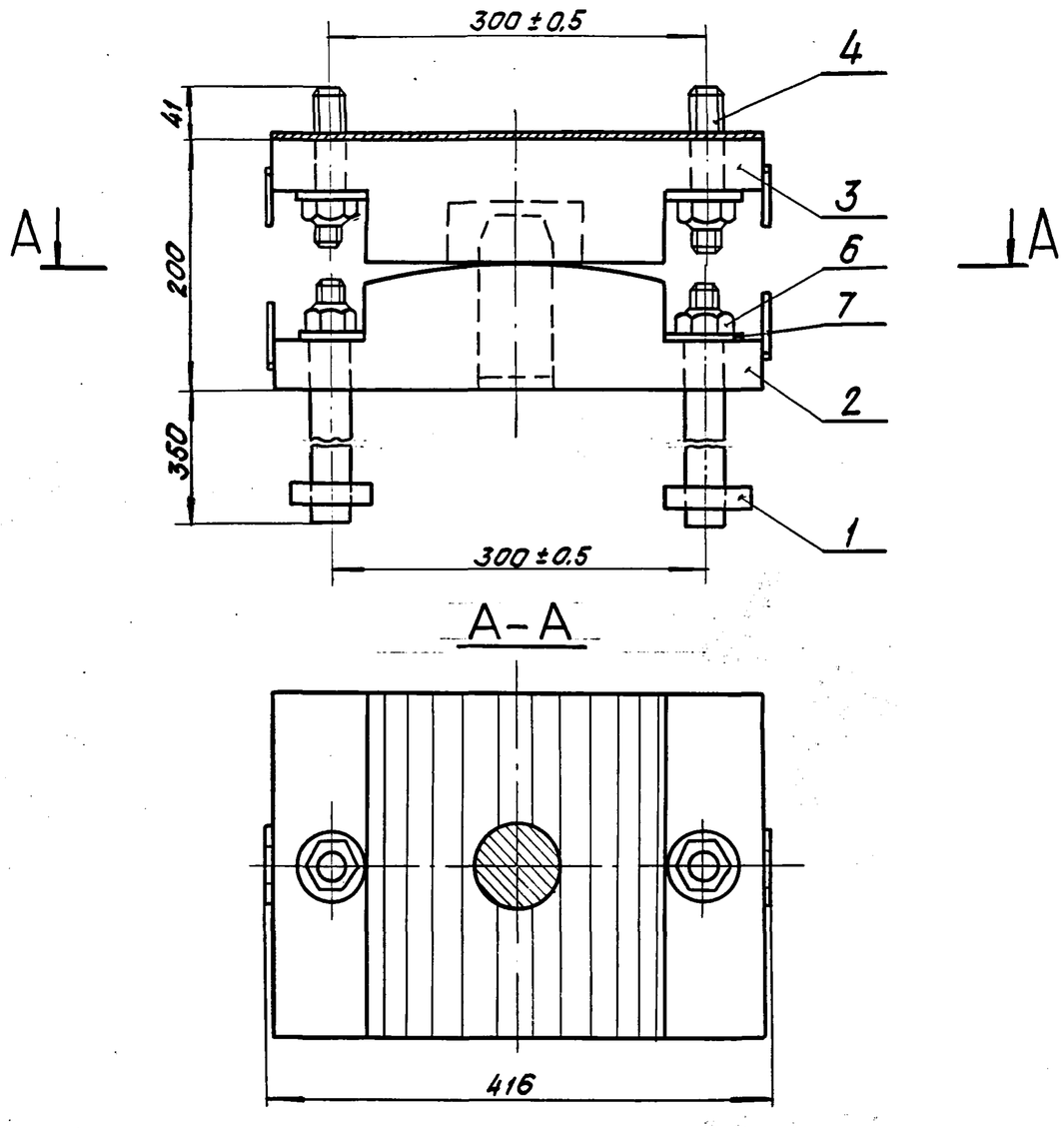

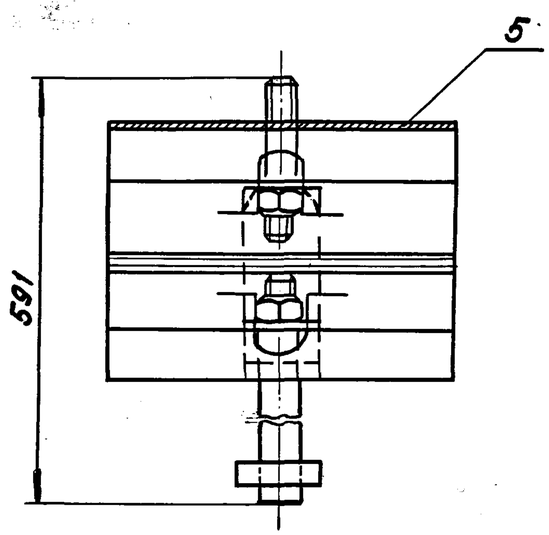

				1263 / 2		20
				3.501.1-129 02.0.0 СБ		
				Опорная часть тангенциальная подвижная литая Т1П-Л, Т1П-ЛМ, Т1П-ЛС, Т1П-ЛМС	Стадия	Масса	Масштаб
					Р	140,0	1:5
Нач.отд.	Ткаченко				Лист	Листов 1	
Гл.инж.пр.	Махновская						
Вед.инж.	Акулова			—	Ленгипротрансмост		
Ст. инж.	Васильева						
Инженер	Гордеев						

Инв.№ подл. | Подп. и дата | Взам.инв.№

Формат	Зона	Поз.	Обозначение	Наименование	Кол.	Примеч.
				Документация		
А4			3.501.1-129 02.1.0СБ	Сборочный чертеж		
				Детали		
А4		1	3.501.1-129 02.1.1	Лист балансира	1	
А4		2	3.501.1-129 01.2.3	Скоба	2	
				Материалы		
				Материал верхнего балансира указан на чертежах деталей.		

Взам. инв.№ | Подп. и дата | Инв.№ подл.

Нач. отд.	Ткаченко		
Гл. инж. пр.	Махновская		
Вед. инж.	Акулова		
Ст. инж.	Васильева		
Инженер	Гордеев		

3.501.1-129 02.1.0

Балансир верхний

Стадия	Лист	Листов
Р		1

Ленгипротрансмост

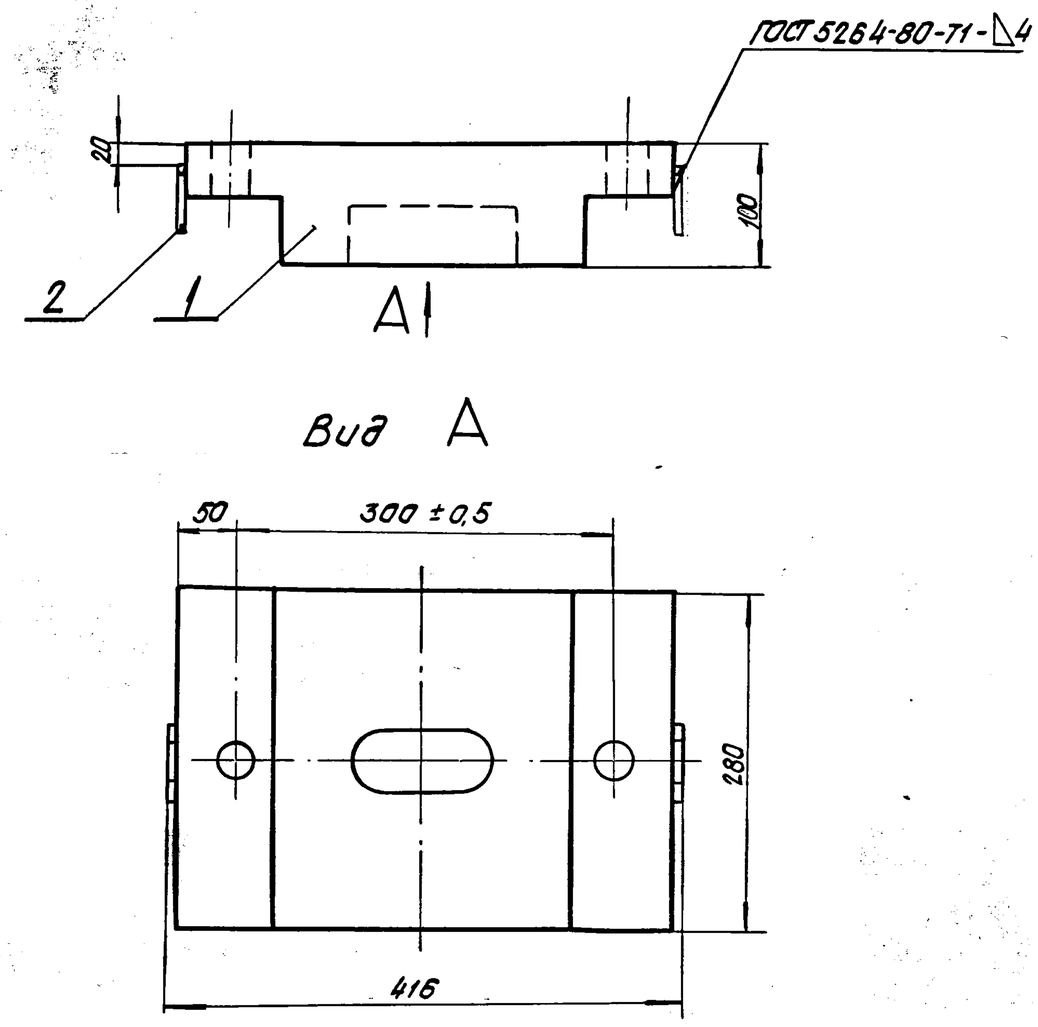

Взам. инв.№ | Подп. и дата | Инв.№ подл.

1263/2	21	

Нач. отд.	Ткаченко	
Гл. инж. пр.	Махновская	
Вед. инж.	Акулова	
Ст. инж.	Васильева	
Инженер	Гордеев	

3.501.1-129 02.1.0СБ

Балансир верхний

—

Стадия	Масса	Масштаб
Р	64,4	1:5
Лист		Листов 1

Ленгипротрансмост

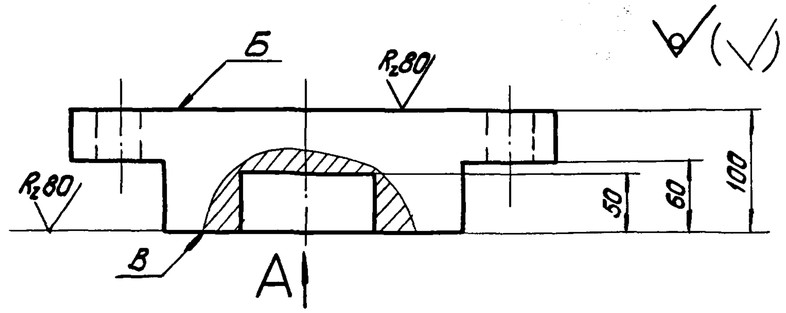

Вид А

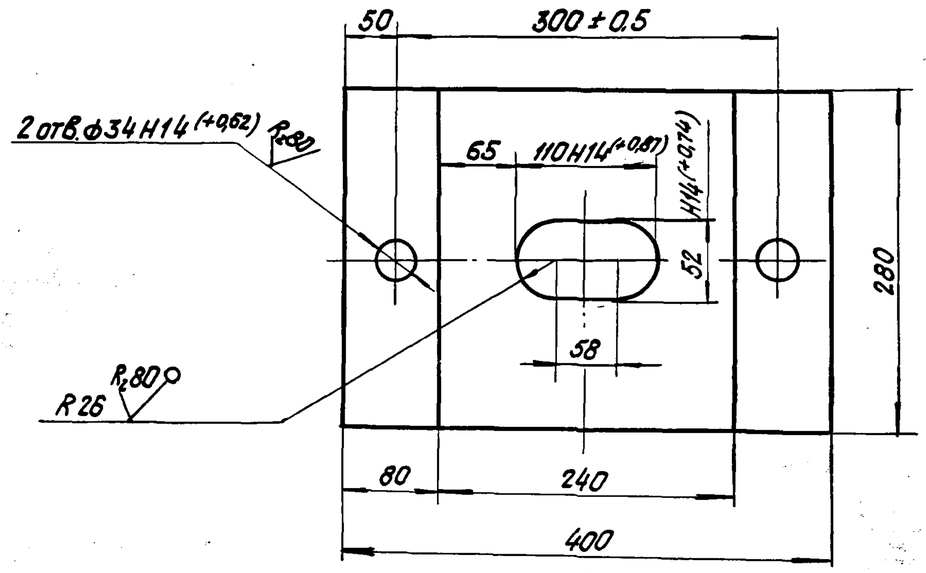

1. Отливка должна быть чистой и гладкой; раковины и пористость на поверхностях Б и В не допускаются.
2. Литейные уклоны по ГОСТ 3212-57*.
3. Неуказанные литейные радиусы 3÷5 мм.
4. Отклонение размеров отливок по 3 му классу точности ГОСТ 2009-55.

Взам. инв.№						
Подп. и дата						
Инв. № подл.	Нач. отд.	Ткаченко		3.501.1-129 02.1.1		
	Гл. инж. пр.	Махновская		Лист балансира	Стадия: Р	Масса: 64,2 / Масштаб: 1:5
	Вед. инж.	Акулова			Лист	Листов 1
	Ст. инж.	Васильева		Отливка Ст. 25Л-III ГОСТ 977-75*	Ленгипротрансмост	
	Ст. техн.	Костылева				

Формат	Зона	Поз.	Обозначение	Наименование	Кол.	Примеч.
				Документация		
			3.501.1-129 00.0.0 ТО	Техническое описание		
А3			3.501.1-129 03.00 СБ	Сборочный чертеж		
				Сборочные единицы		
А4		1	3.501.1-129 01.1.0	Болт анкерный	4	
А4		2	3.501.1-129 03.1.0	Балансир нижний	1	
А4		3	3.501.1-129 03.2.0	Балансир верхний	1	
				Детали		
А4		4	3.501.1-129 01.0.1	Шпилька	4	
		5	3.501.1-129 03.0.1	Прокладка асбестовая	1	
				Стандартные изделия		
				Для марок Т2Н-Л, Т2Н-ЛС		
		6		-гайка М30.12 ВСт3сп2		
				ГОСТ 5915-70*	8	0,23
				Для марок Т2Н-ЛМ, Т2Н-ЛМС		
		6		-гайка М30.12 40Х ГОСТ 5915-70*	8	0,23
		7		Шайба 30 ВСт3сп2		
				ГОСТ 11371-78	8	0,06

Подп. и дата | Взам. инв. №

Нач. отд.	Ткаченко		
Гл. инж. пр.	Махновская		
Вед. инж.	Акулова		
Ст. инж.	Васильева		
Ст. техн.	Костылева		

Инв. № подл.

3.501.1-129 03.0.0

Опорная часть тангенциальная неподвижная литая Т2Н-Л, Т2Н-ЛМ, Т2Н-ЛС, Т2Н-ЛМС

Стадия	Лист	Листов
Р	1	2

Ленгипротрансмост

Формат	Зона	Поз.	Обозначение	Наименование	Кол.	Примеч.
				Материалы.		
				Материал опорной		
				части указан на		
				чертежах деталей.		

Взам. инв. № | Подп. и дата | Инв. № подл.

1263/2 | 23

3.501.1-129 03.0.0

Лист 2

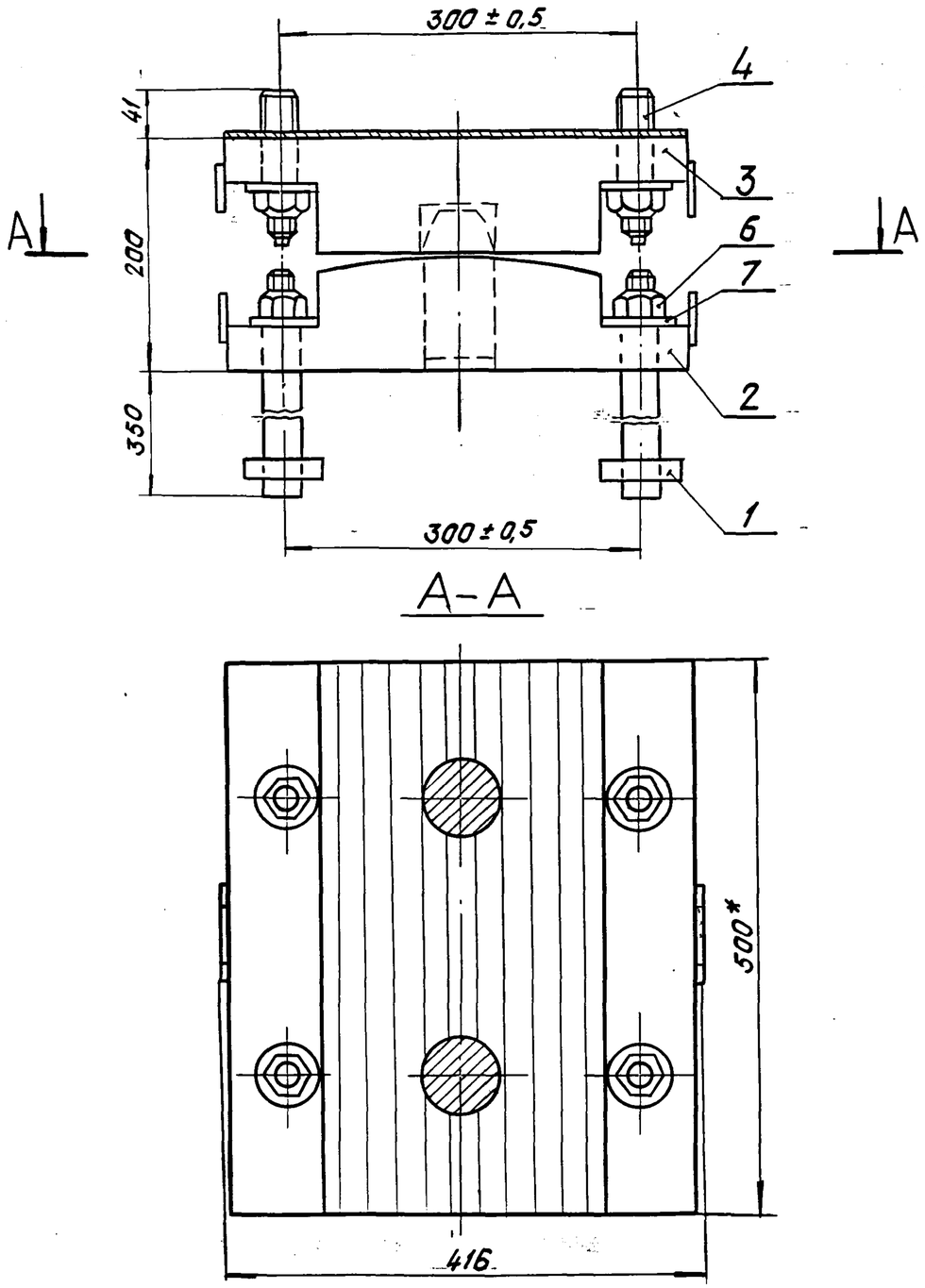

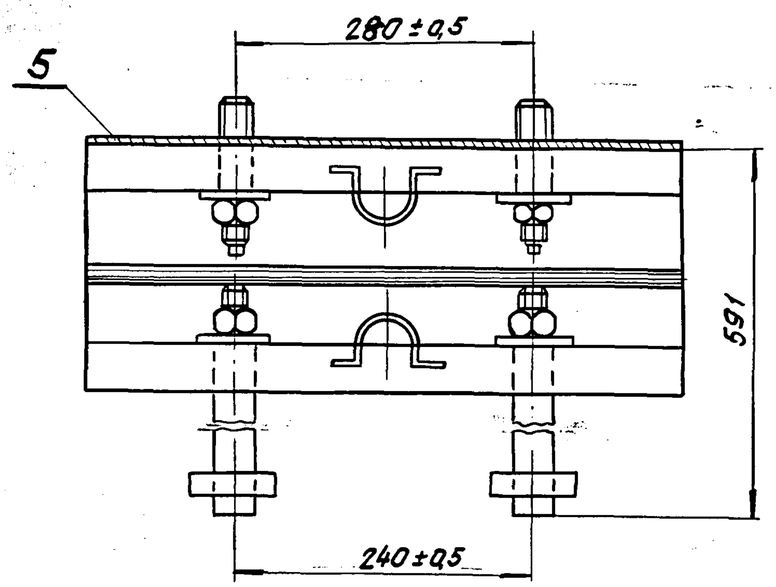

*Размер для справок.

				1263/2		24
				3.501.1-129 03.0. ОСБ		
				Опорная часть тангенциальная неподвижная литая Т2Н-Л; Т2Н-ЛМ; Т2Н-ЛС; Т2Н-ЛМС	Стадия	Масса	Масштаб
					Р	250	1:5
Нач.отд.	Ткаченко				Лист	Листов 1	
Гл.инж.пр.	Махновская			—	Ленгипротрансмост		
Вед.инж.	Акулова						
Ст. инж.	Васильева						
Инженер	Гордеев						

Взам.инв.№ | Подп.и дата | Инв.№ подл.

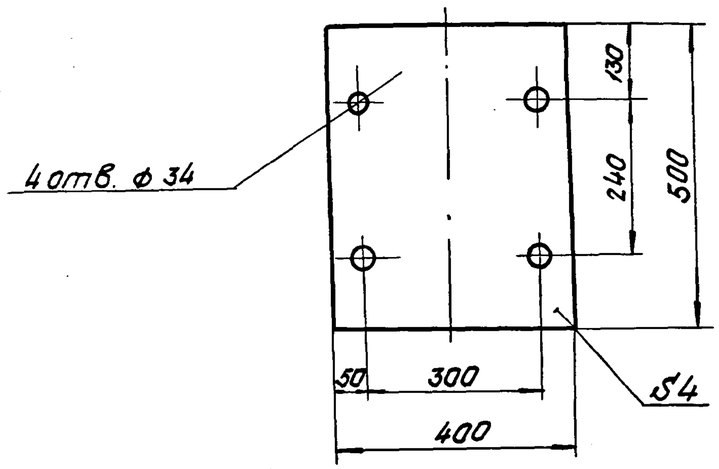

Формат	Зона	Поз.	Обозначение	Наименование	Кол.	Примеч.
				Документация		
А4			3.501.1-129 03.1.0 СБ	Сборочный чертеж		
				Детали		
А4		1	3.501.1-129 03.1.1	Подушка		
А4		2	3.501.1-129 01.2.2	Штырь		
А4		3	3.501.1-129 01.2.3	Скоба		
				Материалы		
				Материал нижнего балансира указан на чертежах деталей.		

Взам. инв. № | Подп. и дата | Инв. № подл.

Нач. отд.	Ткаченко		3.501.1-129 03.0.1			
Гл. инж. пр.	Мохновская		Прокладка асбестовая	Стадия	Лист	Листов
Вед. инж.	Акулова			Р	0,9	1:10
Ст. инж.	Васильева			Лист	Листов 1	
Инженер	Гордеев		Картон асбестовый ГОСТ 2850-75.	Ленгипротрансмост		

				1263/2	25	
Нач. отд.	Ткаченко		3.501.1-129 03.1.0			
Гл. инж. пр.	Мохновская		Балансир нижний	Стадия	Лист	Листов
Вед. инж.	Акулова			Р		1
Ст. инж.	Васильева			Ленгипротрансмост		
Инженер	Гордеев					

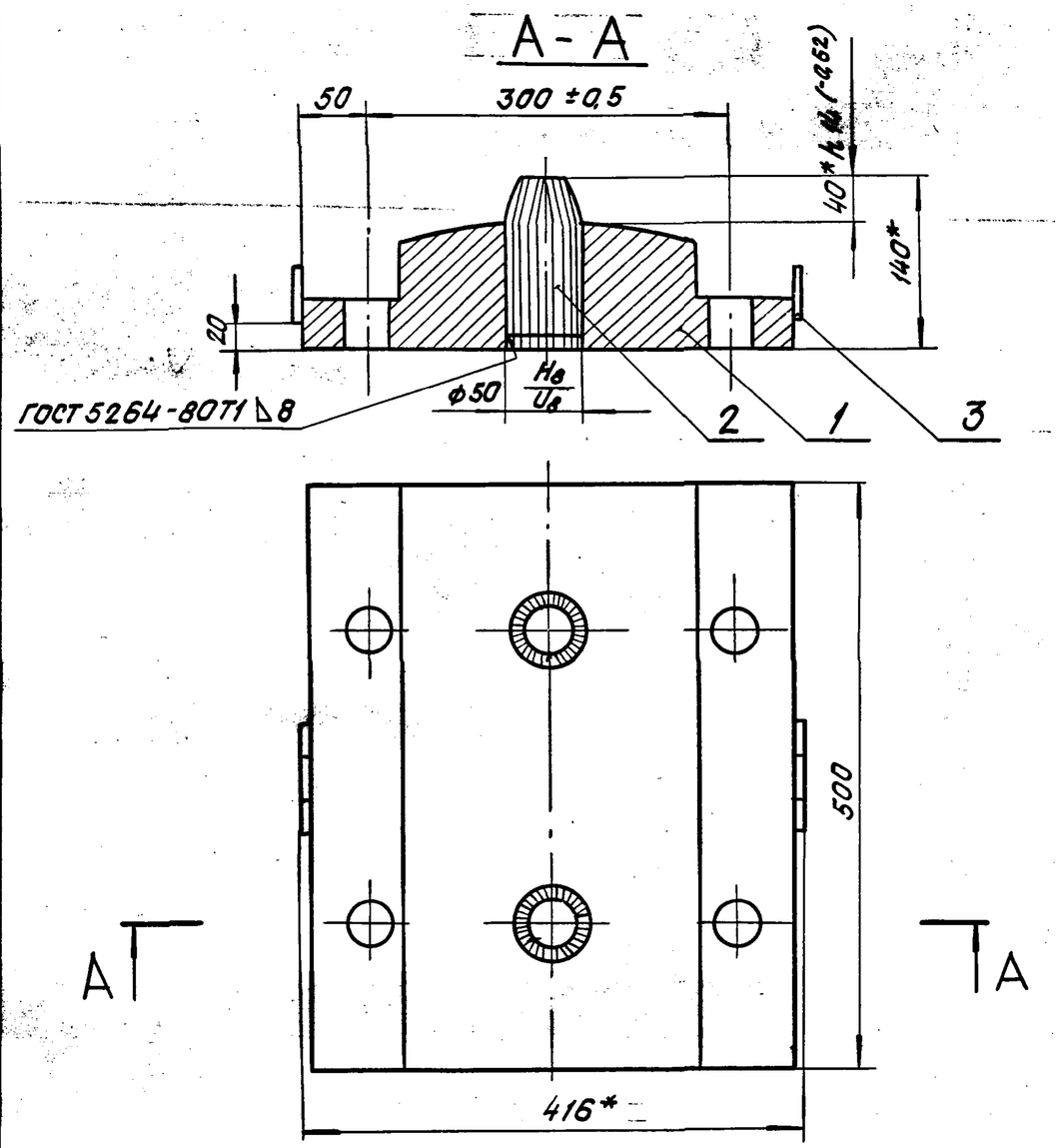

Размеры для справок, кроме обозначенных*.

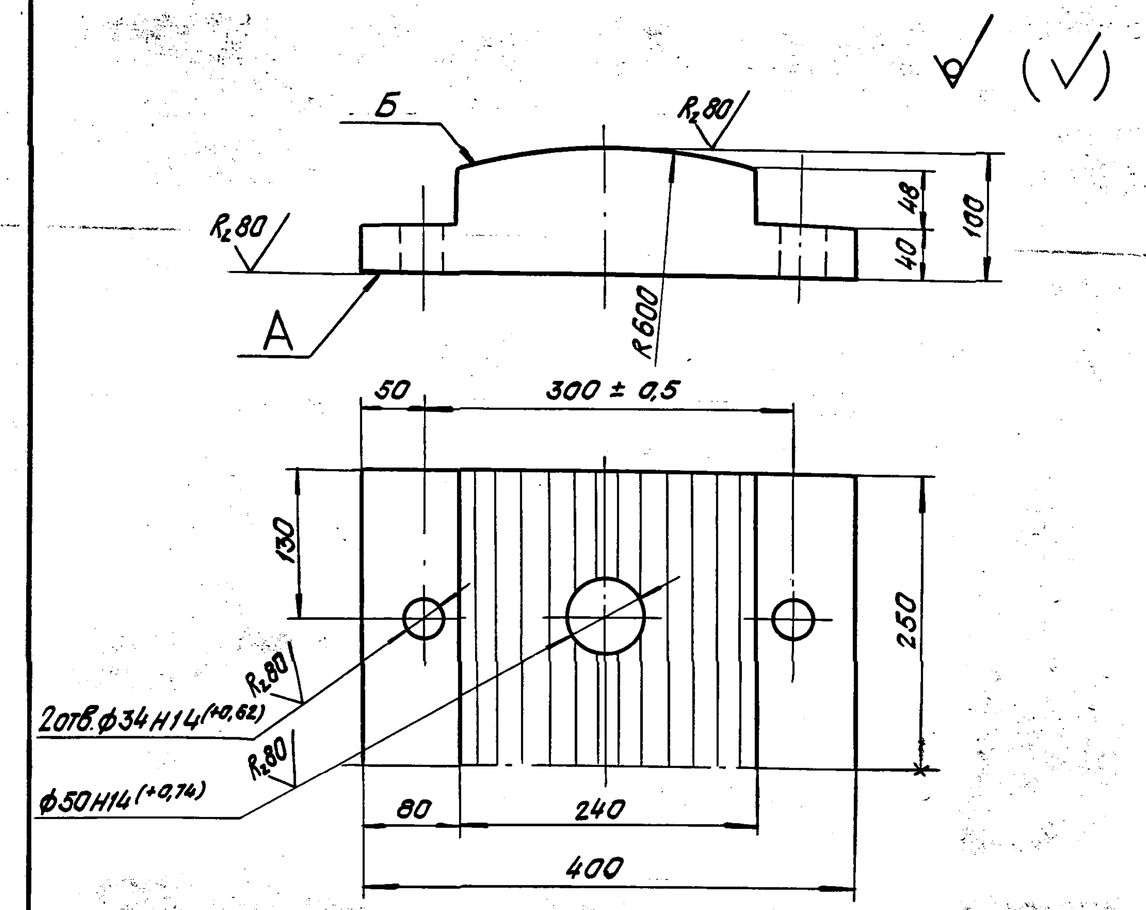

1. Отливка должна быть чистой и гладкой, раковины и пористость на поверхностях А и Б не допускаются.
2. Литейные уклоны по ГОСТ 3212-57*.
3. Неуказанные литейные радиусы 3 ÷ 5 мм.
4. Отклонение размеров отливок по 3^му классу точности ГОСТ 2009-55.

Взам. инв.№						
Подп. и дата						
Инв. № подл.	Нач. отд.	Ткаченко		3.501.1-129 03.1.ОСБ		
	Гл. инж. пр.	Махновская		Балансир нижний	Стадия: Р	Масса: 114,6 / Масштаб: 1:5
	Вед. инж.	Акулова			Лист	Листов 1
	Ст. инж.	Васильева		—	Ленгипротрансмост	
	Инженер	Гордеев				

Взам. инв.№						
Подп. и дата						
Инв. № подл.	Нач. отд.	Ткаченко		3.501.1-129 03.1.1		
	Гл. инж. пр.	Махновская		Подушка	Стадия: Р	Масса: 110,4 / Масштаб: 1:5
	Вед. инж.	Акулова			Лист	Листов 1
	Ст. инж.	Васильева		Отливка Ст. 25Л-III ГОСТ 977-75*	Ленгипротрансмост	
	Инженер	Гордеев				

1263/2 | 26

Формат	Зона	Поз.	Обозначение	Наименование	Кол.	Примеч.
				Документация		
А4			3.501.1-129 03.2.0 СБ	Сборочный чертеж		
				Детали		
А4		1	3.501.1-129 03.2.1	Лист балансира	1	
А4		2	3.501.1-129 01.2.3	Скоба	2	
				Материалы		
				Материал верхнего		
				балансира указан на		
				чертежах деталей		

Взам. инв.№ | Подп. и дата | Инв.№ подл.

Нач.отд.	Ткаченко		3.501.1-129 03.2.0	
Гл.инж.пр.	Махновская		Балансир верхний	Стадия: Р; Лист: ; Листов: 1
Вед.инж.	Акулова			Ленгипротрансмост
Ст.инж.	Васильева			
Инженер	Гордеев			

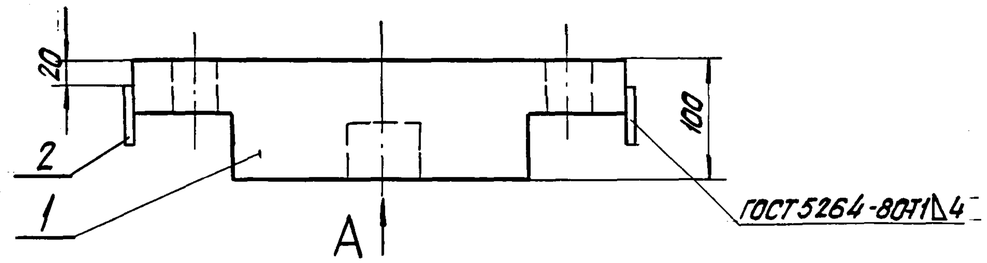

Вид А

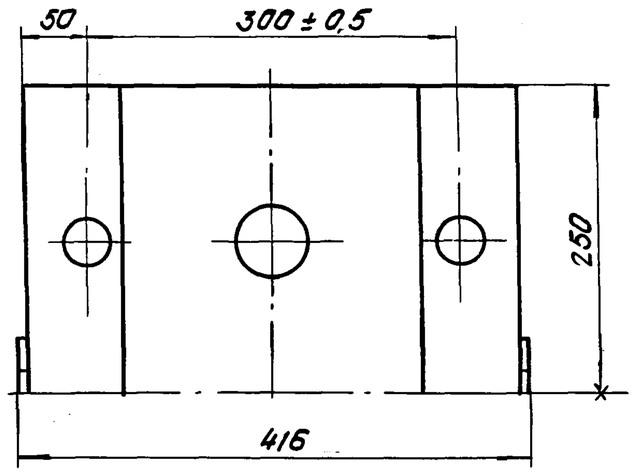

1263/2 | 27

Взам. инв.№ | Подп. и дата | Инв.№ подл.

Нач.отд.	Ткаченко		3.501.1-129 03.2.0 СБ	
Гл.инж.пр.	Махновская		Балансир верхний	Стадия: Р; Масса: 115,5; Масштаб: 1:5
Вед.инж.	Акулова			Лист: ; Листов: 1
Ст.инж.	Васильева		—	Ленгипротрансмост
Инженер	Гордеев			

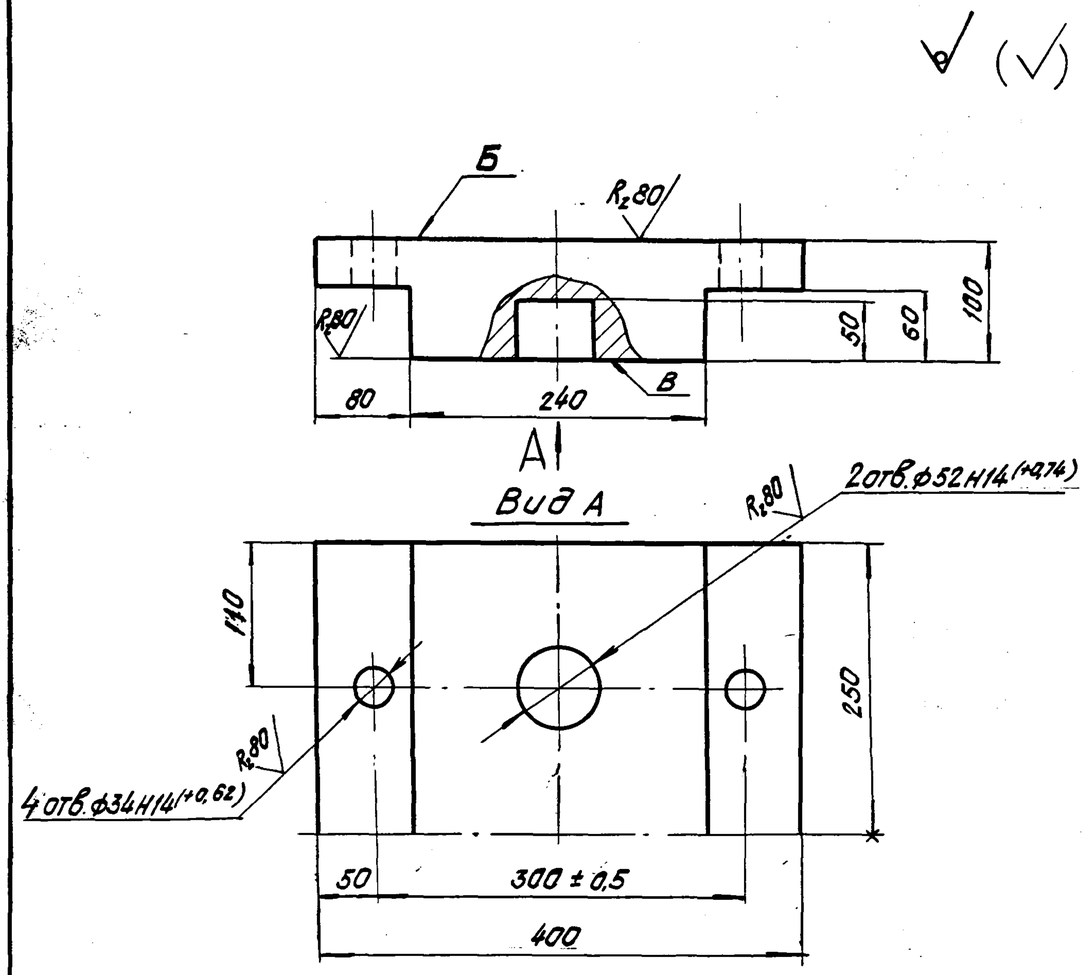

1. Отливка должна быть чистой и гладкой, раковины и пористость на поверхностях Б и В не допускаются.
2. Литейные уклоны по ГОСТ 3212-57*.
3. Неуказанные литейные радиусы 3÷5 мм.
4. Отклонение размеров отливок по 3 ^ку^ классу точности ГОСТ 2009-55.

Взам. инв. №						
Подп. и дата						
Инв. № подл.	Нач. отд.	Ткаченко		3. 501.1-129 03. 2. 1		
	Гл. инж. пр.	Махновская		Лист балансира	Стадия: Р	Масса: 115,3 / Масштаб: 1:5
	Вед. инж.	Акулова			Лист	Листов 1
	Ст. инж.	Васильева		Отливка Ст. 25 Л-III ГОСТ 977-75*	Ленгипротрансмост	
	Инженер	Гордеев				

Формат	Зона	Поз.	Обозначение	Наименование	Кол.	Примеч.
				Документация		
			3.501.1-129 00.0.0 ТО	Техническое описание		
А3			3.501.1-129 04.0.0 СБ	Сборочный чертеж		
				Сборочные единицы		
А4		1	3.501.1-129 01.1.0	Болт анкерный	4	
А4		2	3.501.1-129 03.1.0	Балансир нижний	1	
А4		3	3.501.1-129 04.1.0	Балансир верхний	1	
				Детали		
А4		4	3.501.1-129 01.0.1	Шпилька	4	
А4		5	3.501.1-129 03.0.1	Прокладка	1	
				Стандартные		
				изделия		
				Для марок Т2П-Л, Т2П-ЛС-		
		6		-гайка М30.12 ВСт3сп2		
				ГОСТ 5915-70*	8	0,23
				Для марок Т2П-ЛМ, Т2П-ЛМС-		
		6		-гайка М30.12 40Х		
				ГОСТ 5915-70*	8	0,23

Формат	Зона	Поз.	Обозначение	Наименование	Кол.	Примеч.
		7		Шайба 30 ВСт3сп2		
				ГОСТ 11371-78	8	0,06
				Материалы		
				Материал опорной		
				части указан на		
				чертежах деталей		

Взам.инв.N | Подп. и дата | Инв.N подл.

Нач.отд.	Ткаченко		
Гл.инж.пр.	Мохновская		
Вед.инж.	Якулова		
Ст.инж.	Васильева		
Ст.техн.	Костылева		

3.501.1-129 04.0.0

Опорная часть тангенциальная подвижная литая Т2П-Л, Т2П-ЛМ, Т2П-ЛС, Т2П-ЛМС

Стадия	Лист	Листов
Р	1	2

Ленгипротрансмост

1263/2 | 29

3.501.1-129 04.0.0 | Лист 2

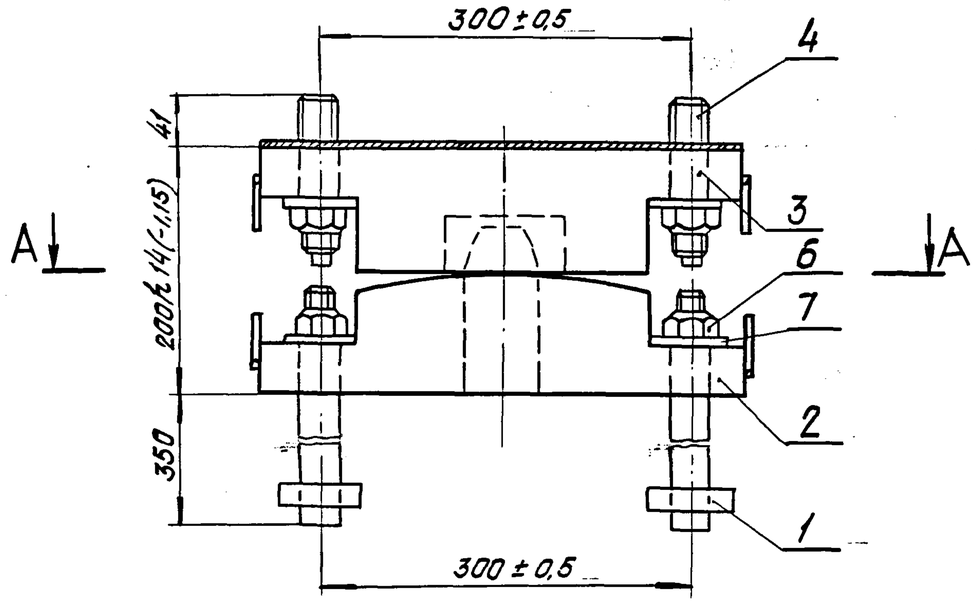

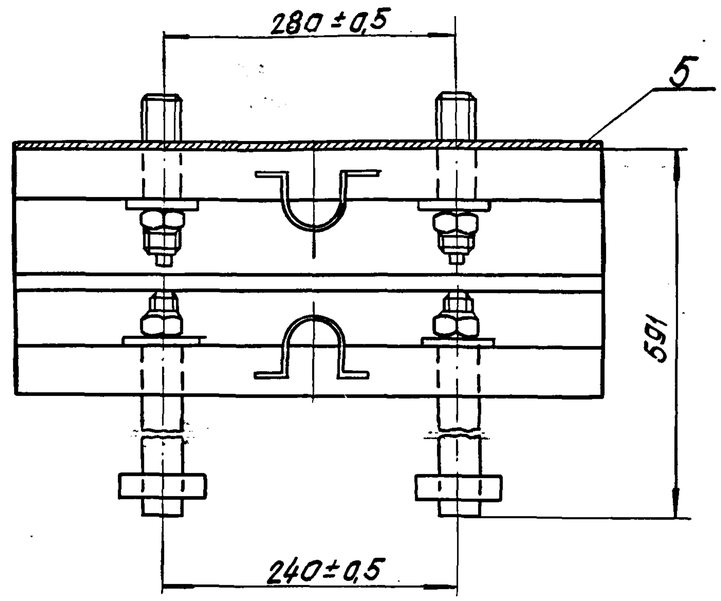

А–А

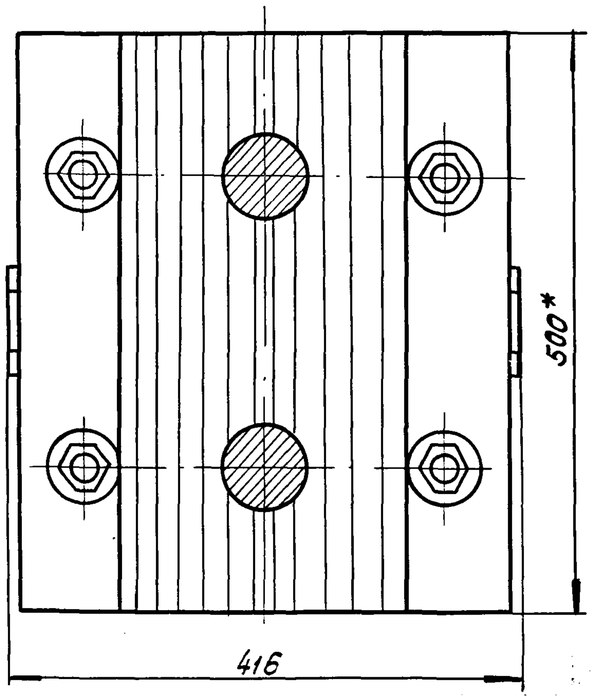

*Размер для справок.

				1263/2		30
				3.501.1-129 04. 0. ОСБ		
Нач.отд.	Ткаченко			Опорная часть тангенциальная подвижная литая Т2П-Л, Т2П-ЛМ, Т2П-ЛС, Т2П-ЛМС	Стадия	Масса	Масштаб
Гл.инж.пр.	Мохновская				Р	249.	1:5
Вед.инж.	Акулова				Лист		Листов 1
Ст.инж.	Васильева			—	Ленгипротрансмост		
Ст.техн.	Костылева						

Инв.№подл. | Подп. и дата | Взам.инв.№

Формат	Зона	Поз.	Обозначение	Наименование	Кол.	Примеч.
				Документация		
А4			3.501.1-129 04.1.0СБ	Сборочный чертеж		
				Детали		
А4		1	3.501.1-129 04.1.1	Лист балансира	1	
А4		2	3.501.1-129 01.2.3	Скоба	2	
				Материалы		
				Материал верхнего		
				балансира указан		
				на чертежах деталей		

Взам. инв. N | Подп. и дата | Инв. N подл.

				3.501.1-129 04.1.0		
Нач. отд.	Ткаченко			Балансир верхний	Стадия	Лист	Листов
Гл. инж. пр.	Махновская				Р		1
Вед. инж.	Акулова				Ленгипротрансмост		
Ст. инж.	Васильева						
Инженер	Гордеев						

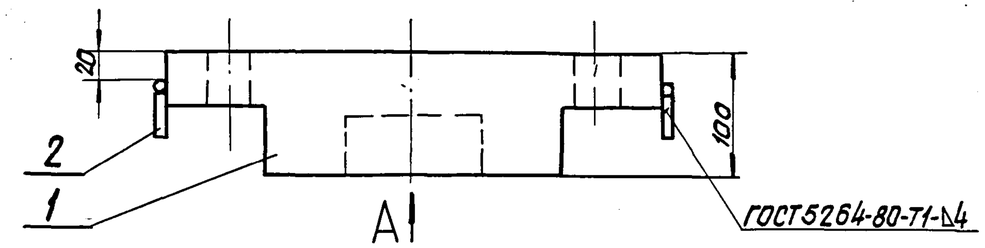

Вид А

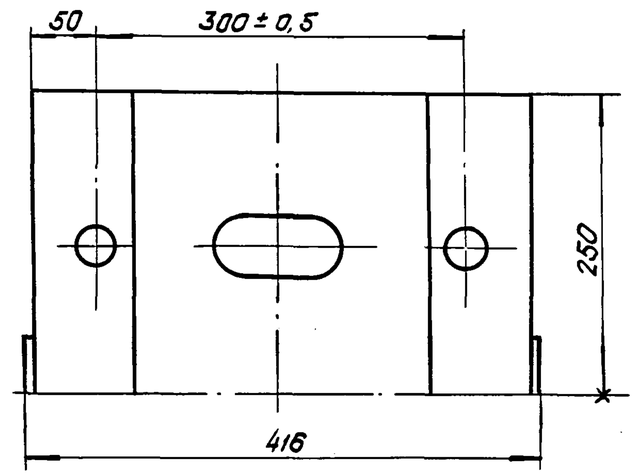

Взам. инв. N | Подп. и дата | Инв. N подл.

				1263/2	31	
				3.501.1-129 04.1.0СБ		
Нач. отд.	Ткаченко			Балансир верхний	Стадия	Масса	Масштаб
Гл. инж. пр.	Махновская				Р	114,3	1:5
Вед. инж.	Акулова				Лист	Листов 1
Ст. инж.	Васильева			—	Ленгипротрансмост	
Ст. техн.	Костылева					

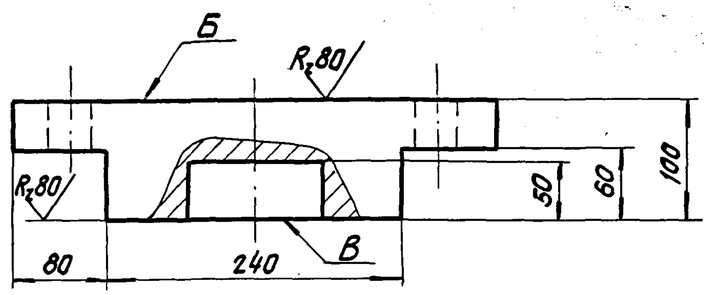

А

Вид А

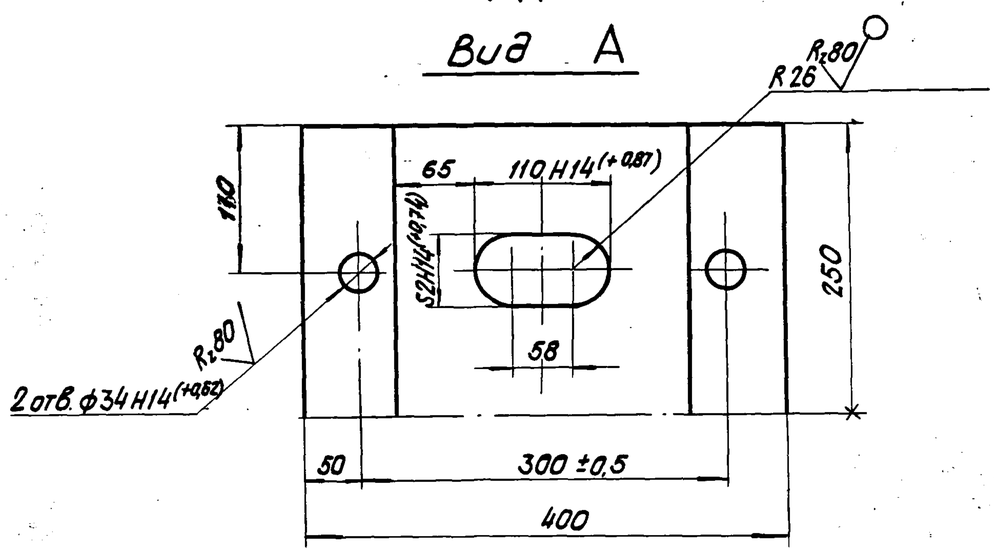

1. Отливка должна быть чистой и гладкой; раковины и пористость на поверхностях „Б" и „В" не допускаются.
2. Литейные уклоны по ГОСТ 3212-57*.
3. Неуказанные литейные радиусы 3÷5 мм.
4. Отклонение размеров отливок по 3^му классу точности ГОСТ 2009-55.

Нач. отд.	Ткаченко		
Гл. инж. пр.	Махновская		
Вед. инж.	Акулова		
Ст. инж.	Васильева		
Ст. техн.	Костылева		

Взам. инв. №

Подп. и дата

Инв. № подл.

3. 501.1-129 04. 1. 1

Лист балансира

Стадия	Масса	Масштаб
Р	114,1	1:5
Лист	Листов 1	

Отливка Ст. 25Л-III ГОСТ 977-75*

Ленгипротрансмост

Формат	Зона	Поз.	Обозначение	Наименование	Кол.	Примеч.
				Документация		
			3.501.1-129 00.0.0 ТО	Техническое описание		
А3			3.501.1-129 05.0.0 СБ	Сборочный чертеж		
				Сборочные единицы		
А4		1	3.501.1-129 05.1.0	Болт анкерный	4	
				Детали		
А4		2	3.501.1-129 05.0.1	Балансир верхний	1	
А4		3	3.501.1-129 05.0.2	Балансир нижний	1	
А4		4	3.501.1-129 05.0.3	Шарнир	1	
А4		5	3.501.1-129 05.0.4	Шпилька	4	
А4		6	3.501.1-129 05.0.5	Прокладка асбестовая	1	
				Стандартные изделия		
				Для марок СН-Л, СН-ЛС		
		7		Гайка М42.12 ВСт3сп2	8	0,62
				ГОСТ 5915-70*		
				Для марок СН-ЛМ,		
				СН-ЛМС		
		7		Гайка М42.12.40Х	8	0,62
				ГОСТ 5915-70*		

Формат	Зона	Поз.	Обозначение	Наименование	Кол.	Примеч.
		8		Шайба 42 ВСт3сп2	8	0,16
				ГОСТ 11371-78		
				Материалы		
				Материал опорной		
				части указан на		
				чертежах деталей.		

Инв. № подл. | Подп. и дата | Взам. инв. №

Нач. отд.	Ткаченко		
Гл. инж. пр.	Махновская		
Вед. инж.	Акулова		
Ст. инж.	Васильева		
Ст. техн.	Костылева		

3.501.1-129 05.0.0

Опорная часть секторная неподвижная литая СН-Л, СН-ЛС, СН-ЛМ, СН-ЛМС

Стадия	Лист	Листов
Р	1	2

Ленгипротрансмост

1263/2 | 33

3.501.1-129 05.0.0 | Лист 2

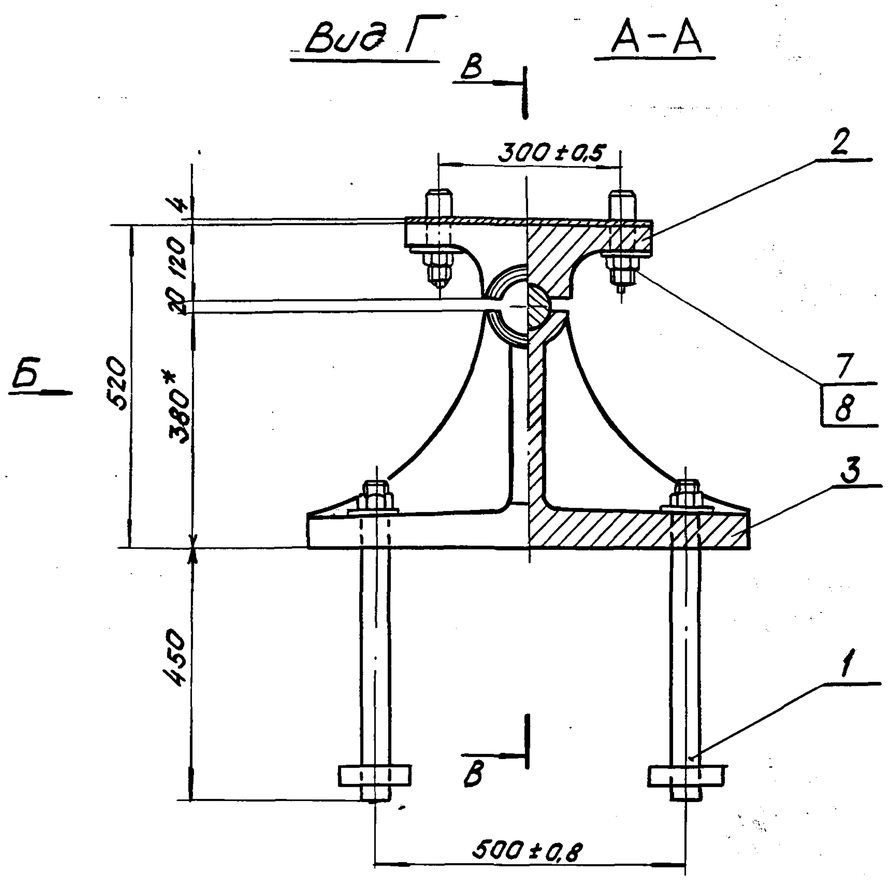

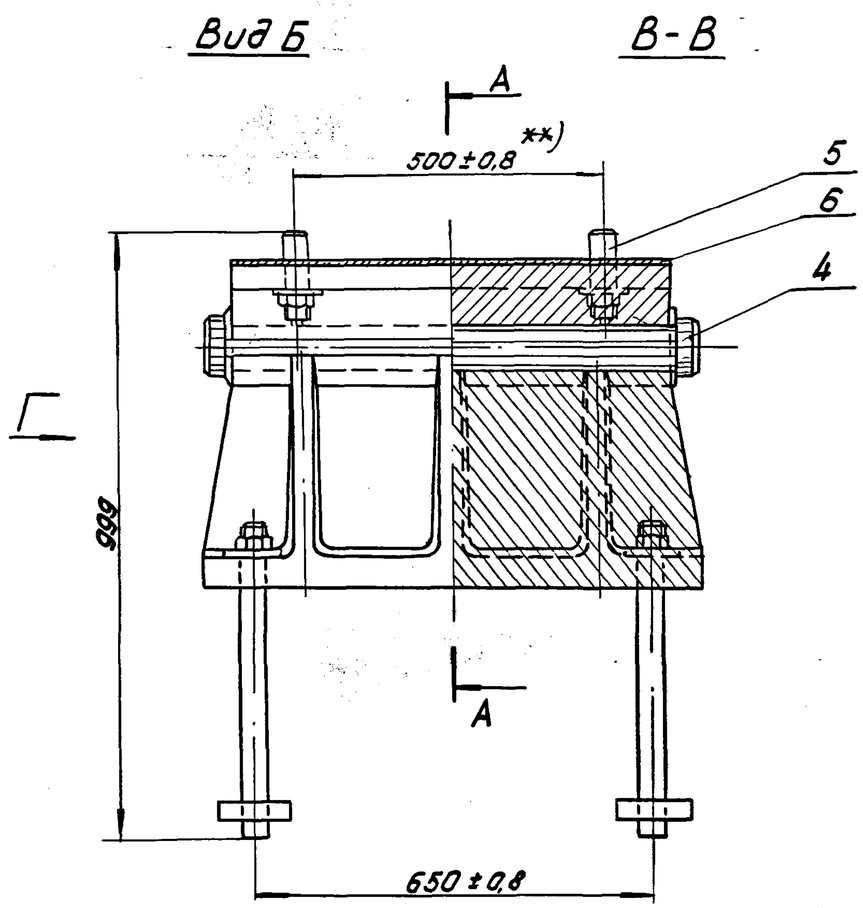

**) Для металлических пролетных строений размер устанавливается при привязке опорных частей к пролетному строению

*Размеры для справок.

				1263/2		34
				3.501.1-129 05.0.0 СБ		
Нач. отд.	Ткаченко		Опорная часть секторная неподвижная литая СН-Л, СН-ЛС, СН-ЛМ, СН-ЛМС	Стадия	Масса	Масштаб
Гл. инж. пр.	Махновская			Р	706	1:10
Вед. инж.	Акулова			Лист		Листов 1
Ст. инж.	Васильева		—	Ленгипротрансмост		
Ст. техн	Картышева					

Инв. N подл. | Подп. и дата | Взам. инв. N

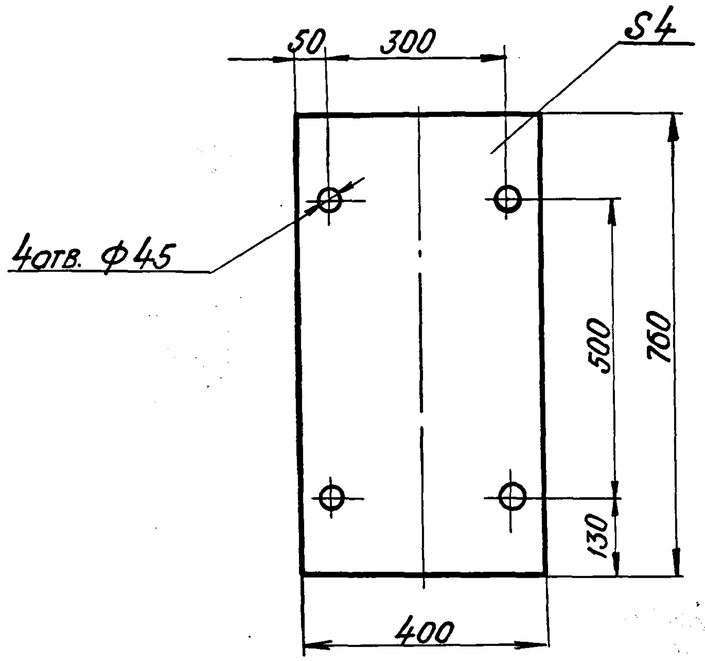

Инв. N подл.	Подп. и дата	Взам. инв. N

Нач. отд.	Ткаченко		
Гл. инж. пр.	Махновская		
Вед. инж.	Акулова		
Ст. инж.	Васильева		
Ст. техн.	Костылева		

3.501.1-129 05.0.5

Прокладка асбестовая

Стадия	Масса	Масштаб
Р	1,3	1:10
Лист	Листов 1	

Картон асбестовый ГОСТ 2850-75

Ленгипротрансмост

Формат	Зона	Поз.	Обозначение	Наименование	Кол.	Примечание
				Документация		
А4			3.501.1-129 05.1.0СБ	Сборочный чертеж		
				Детали		
А4		1	3.501.1-129 05.1.1	Анкер	1	
А4		2	3.501.1-129 05.1.2	Планка	1	
				Материалы		
				Материал анкерного		
				болта указан на		
				чертежах деталей.		

Инв. N подл.	Подп. и дата	Взам. инв. N

Нач. отд.	Ткаченко		
Гл. инж. пр.	Махновская		
Вед. инж.	Акулова		
Ст. инж.	Васильева		
Ст. техн.	Костылева		

1263/2 | 35

3.501.1-129 05.1.0

Болт анкерный

Стадия	Лист	Листов
Р		1

Ленгипротрансмост

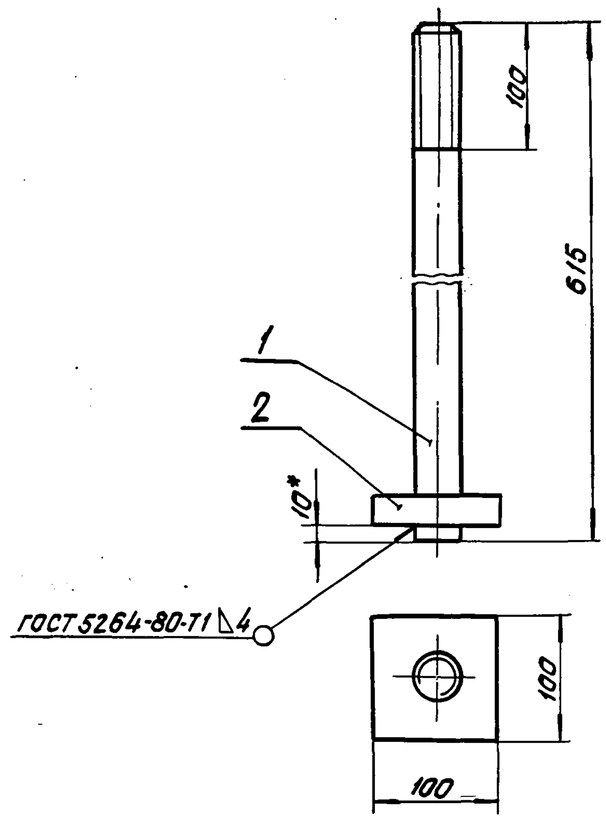

Размеры для справок, кроме обозначенного*

Взам. инв.№						
Подп. и дата						
Инв. № подл.	Нач. отд.	Ткаченко		3.501.1-129 05.1. 0.СБ		
	Гл. инж. пр.	Махновская		Болт анкерный	Стадия: Р	Масса: 8,4 / Масштаб: 1:5
	Вед. инж.	Акулова			Лист	Листов 1
	Ст. инж.	Васильева		—	Ленгипротрансмост	
	Ст. техн.	Костылева				

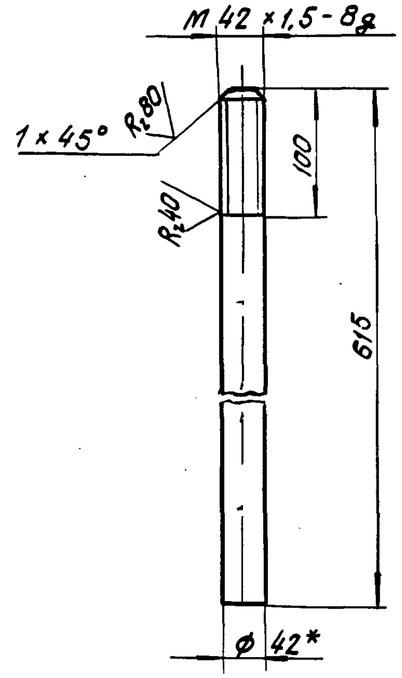

1. *Размер для справок.
2. Неуказанные предельные отклонения размеров: $\pm t_2$.
3. Материал для марок:
СН-Л, СП-Л, СН, СП-сталь марки ВСт3сп2 ГОСТ 380-71*;
СН-ЛМ, СП-ЛМ, СН-С, СП-С, СН-ЛС, СП-ЛС, СН-ЛМС, СП-ЛМС - сталь марки 09Г2С ГОСТ 6713-75*.

Взам. инв.№				1263/2	36	
Подп. и дата						
Инв. № подл.	Нач. отд.	Ткаченко		3.501.1-129 05. 1. 1		
	Гл. инж. пр.	Махновская		Анкер	Стадия: Р	Масса: 6,7 / Масштаб: 1:5
	Вед. инж.	Акулова			Лист	Листов 1
	Ст. инж.	Васильева		Круг Б-42 ГОСТ 2590-71* / —	Ленгипротрансмост	
	Ст. техн.	Костылева				

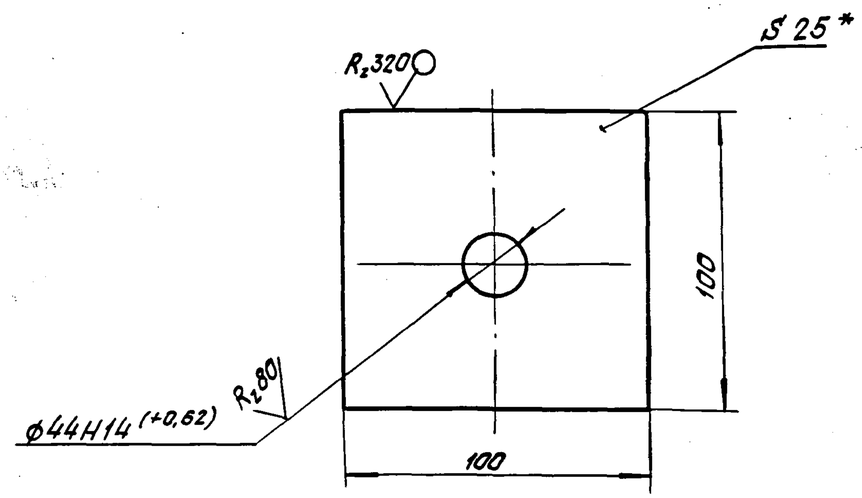

1. * Размер для справок.
2. Неуказанные предельные отклонения размеров: $-t_2, +t_2, \pm\frac{t_2}{2}$.
3. Материал для марок:

СН-Л, СП-Л, СН, СП, СН-ЛС, СП-ЛС, СН-С, СП-С - сталь марки 16Д ГОСТ 6713-75*;

СН-ЛМ, СП-ЛМ, СН-ЛМС, СП-ЛМС - сталь марки 15ХСНД-2 ГОСТ 6713-75*.

Взам. инв.№							
Подп. и дата				3.501.1-129 05.1.2			
				Планка	Стадия	Масса	Масштаб
					Р	1,7	1:2
Инв. № подл.	Нач. отд.	Ткаченко			Лист	Листов 1	
	Гл. инж. пр.	Маковская					
	Вед. инж.	Якулова		Лист Б-ПН-25 ГОСТ 19903-74*	Ленгипротрансмост		
	Ст. инж.	Васильева					
	Ст. техн.	Костылева					

∀ (✓)

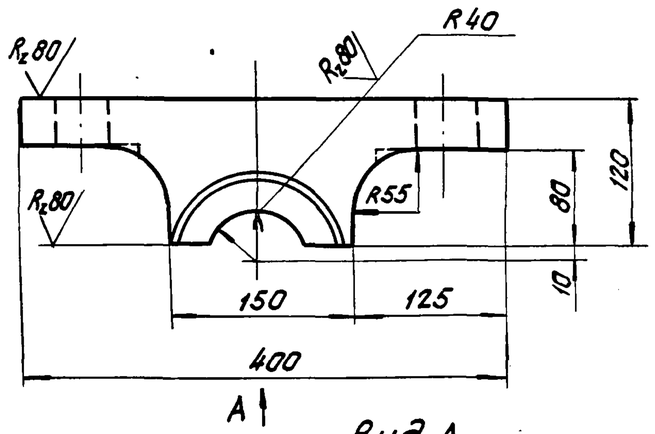

Вид А

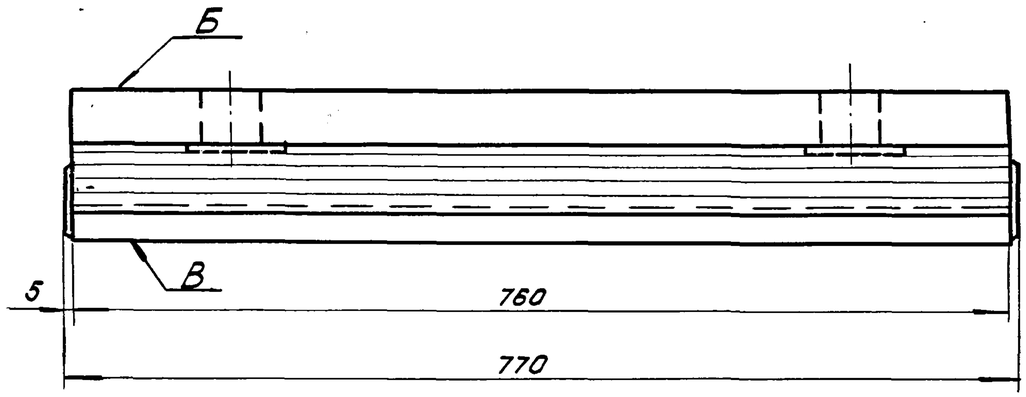

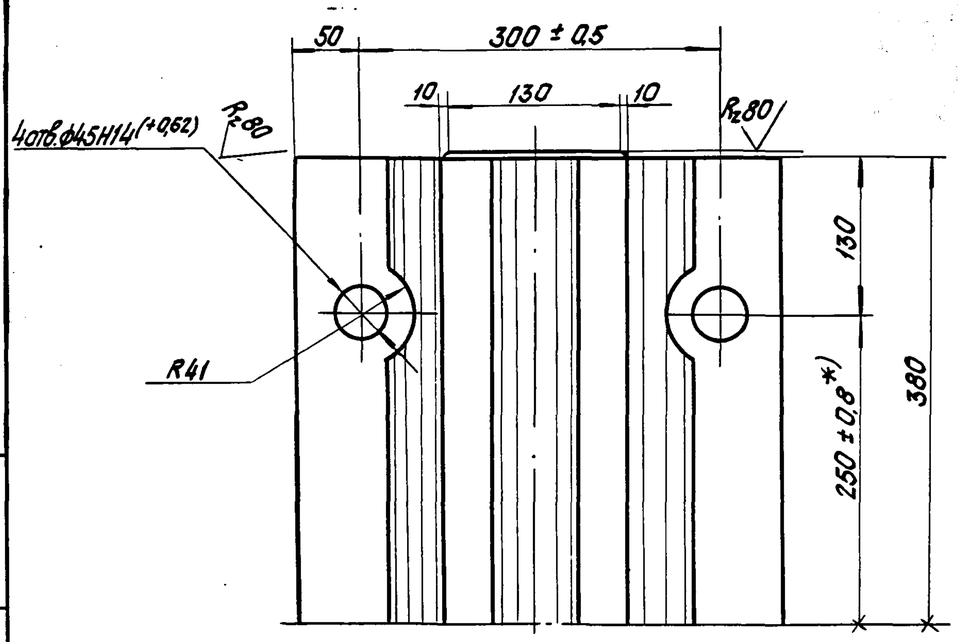

1. Отливка должна быть чистой и гладкой, раковины и пористость на поверхностях Б, В не допускаются.
2. Литейные уклоны по ГОСТ 3212-57*.
3. Неуказанные литейные радиусы 3÷5 мм.
4. Отклонение размеров отливок по 3 му классу точности ГОСТ 2009-55.*

*) Для металлических пролетных строений размер устанавливается при привязке опорных частей к пролетному строению

1263/2	38

Нач. отд.	Ткаченко		
Гл. инж. пр.	Махновская		
Вед. инж.	Акулова		
Ст. инж.	Васильева		
Ст. техн.	Костылева		

3.501.1-129 05. 0. 1

Балансир верхний

Стадия	Масса	Масштаб
Р	162,5	1:5
Лист	Листов 1	

Отливка
Ст. 25Л-III ГОСТ 977-75*

Ленгипротрансмост

Инв. N подл. | Подп. и дата | Взам. инв. N

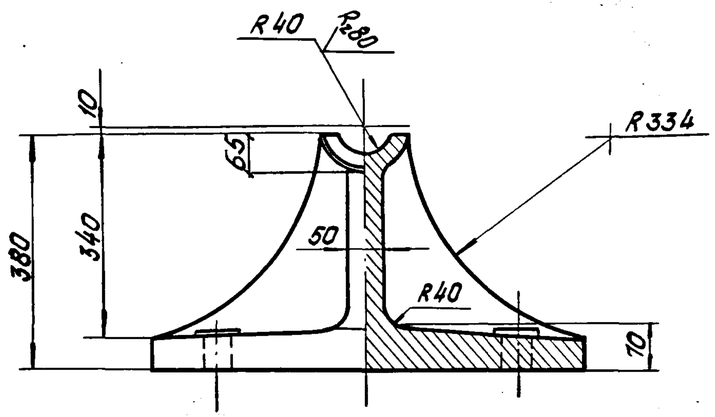

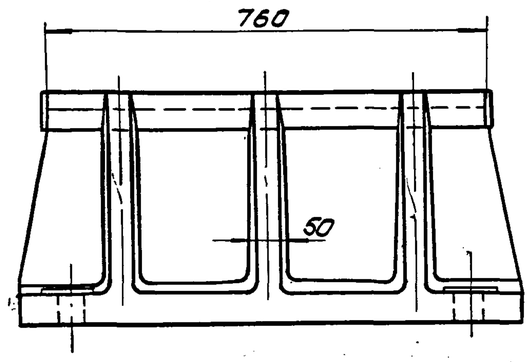

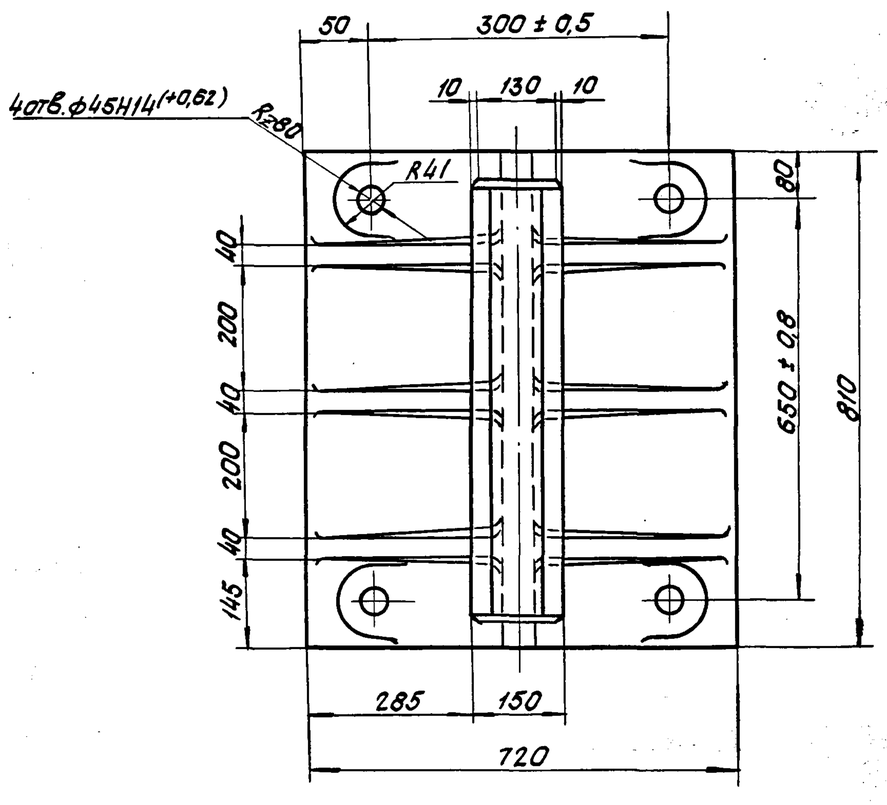

1. Отливка должна быть чистой и гладкой, раковины и пористость на поверхностях А, Б не допускаются.
2. Литейные уклоны по ГОСТ 3212-57*.
3. Неуказанные литейные радиусы 3÷5 мм.
4. Отклонение размеров отливок по 3 му классу точности ГОСТ 2009-55.

				1263/2		39
				3.501.1-129 05.0.2		
Нач.отд.	Ткаченко			Балансир нижний	Стадия	Масса	Масштаб
Гл.инж.пр.	Маховская				Р	457	1:10
Вед.инж.	Акулова				Лист	Листов 1	
Ст.инж.	Васильева			Отливка Ст 25 Л-III ГОСТ 977-75*	Ленгипротрансмост	
Ст.тех.н.	Костылева					

Инв.№подл. | Подп.и дата | Взам.инв.№

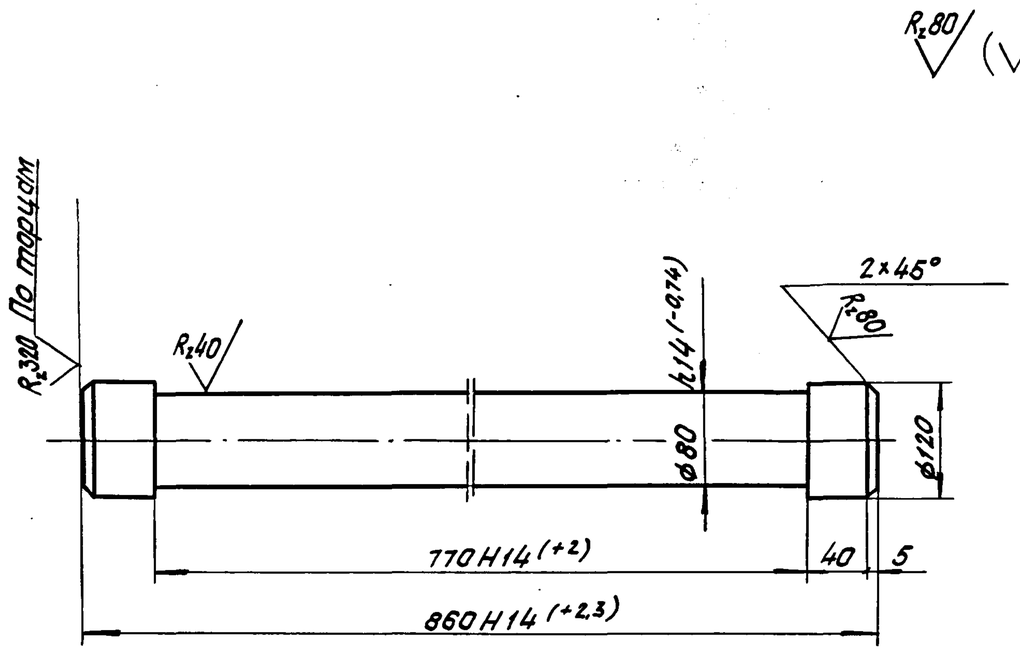

1. Неуказанные предельные отклонения размеров: $-t_2, +t_2, \pm\frac{t_2}{2}$.
2. Материал для марок:
СН, СН-Л, СП, СП-Л - сталь марки ВСт3сп2 ГОСТ 380-71*.
СН-ЛМ, СП-ЛМ - сталь марки 09Г2С ГОСТ 19281-73.
СН-ЛС, СП-С, СН-ЛМС [illegible]
СП-ЛС, СП-ЛМС, СН-С - сталь марки 40Х ГОСТ 4543-71*.

Взам. инв. N						
Подп. и дата						
Инв. N подл.	Нач. отд.	Ткаченко		3.501.1-129 05.0.3		
	Гл. инж. пр.	Махновская		Шарнир	Стадия: Р	Масса: 38,3 / Масштаб: 1:5
	Вед. инж.	Акулова			Лист	Листов 1
	Ст. инж.	Васильева		Круг Б-120 ГОСТ 2590-71*	Ленгипротрансмост	
	Ст. техн.	Костылева				

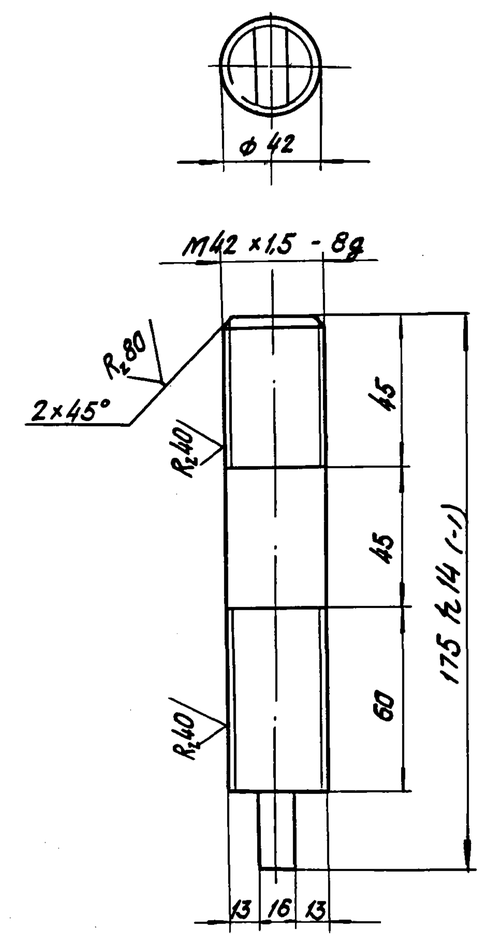

1. Неуказанные предельные отклонения размеров: $-t_2, +t_2, \pm\frac{t_2}{2}$.
2. Материал для марок:
СН-Л, СП-Л - сталь марки ВСт3сп2 ГОСТ 380-71*;
СН-ЛМ, СП-ЛМ - сталь марки 09Г2С ГОСТ 19281-73;
СН-ЛС, СН-ЛМС, СП-ЛС, СП-ЛМС - сталь марки 40Х ГОСТ 4543-71*.

Взам. инв. N				1263/2	40	
Подп. и дата						
Инв. N подл.	Нач. отд.	Ткаченко		3.501.1-129 05.0.4		
	Гл. инж. пр.	Махновская		Шпилька	Стадия: Р	Масса: 1,7 / Масштаб: 1:2
	Вед. инж.	Акулова			Лист	Листов 1
	Ст. инж.	Васильева		Круг Б-42 ГОСТ 2590-71*	Ленгипротрансмост	
	Ст. техн.	Костылева				

Формат	Зона	Поз.	Обозначение	Наименование	Кол.	Примечание
				Документация		
			3.501.1-129 00.0.0ТО	Техническое описание		
А3			3.501.1-129 06.0.0СБ	Сборочный чертеж		
				Сборочные единицы		
А4		1	3.501.1-129 05.1.0	Болт анкерный	4	
А3		2	3.501.1-129 06.1.0	Фартук вдоль моста	2	
А3		3	3.501.1-129 06.2.0	Фартук поперек моста	2	
				Детали		
А3		4	3.501.1-129 06.0.1	Балансир верхний	1	
А3		5	3.501.1-129 06.0.2	Плита	1	
А4		6	3.501.1-129 05.0.2	Шарнир	1	
А4		7	3.501.1-129 06.0.3	Сектор	1	
А4		8	3.501.1-129 06.0.4	Зуб	2	
А4		9	3.501.1-129 05.0.4	Шпилька	4	
А4		10	3.501.1-129 05.0.5	Прокладка	1	
				Стандартные изделия		
Б4		11		Болт М20х65.12 Вст.3сп2		
				ГОСТ 7798-70*	2	0.22

Формат	Зона	Поз.	Обозначение	Наименование	Кол.	Примечание
Б4		12		Гайка М42.12 Вст3сп2		
				ГОСТ 5915-70*	8	0.62
Б4		13		Шайба 42 Вст3 сп2		
				ГОСТ 11371-78	8	0,16
Б4		14		Винт М12х40.12 Вст3сп2		
				ГОСТ 1491-72*	16	0,04
				Материалы		
				Материал опорной		
				части указан на		
				чертежах деталей		

Взам. инв. N | Подпись и дата | Инв. N подл.

Нач. отд.	Ткаченко		
Гл. инж. пр.	Махновская		
Вед. инж.	Акулова		
Ст. инж.	Васильева		
Ст. техник	Костылева		

3.501.1-129 06.0.0

Опорная часть секторная подвижная литая СП-Л, СП-АС, СП-ЛМ, СП-ЛМС

Стадия	Лист	Листов
Р	1	2

Ленгипротрансмост

Взамен инв. N | Подпись и дата | Инв. N подл.

1263/2 | 41

3.501.1-129 06.0.0

Лист 2

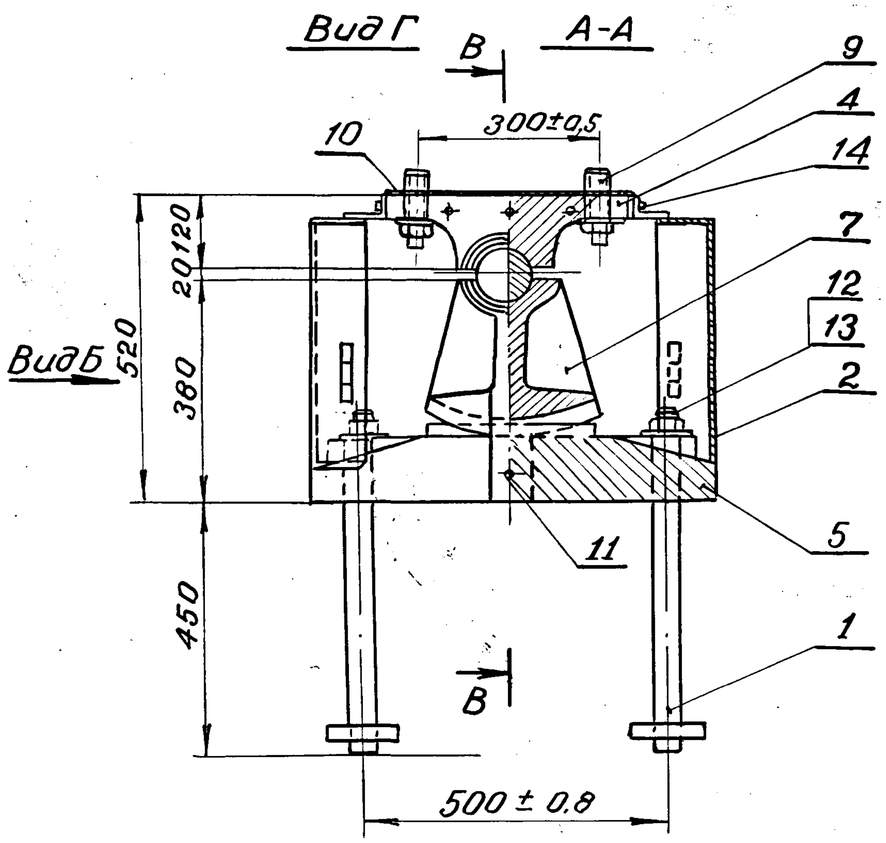

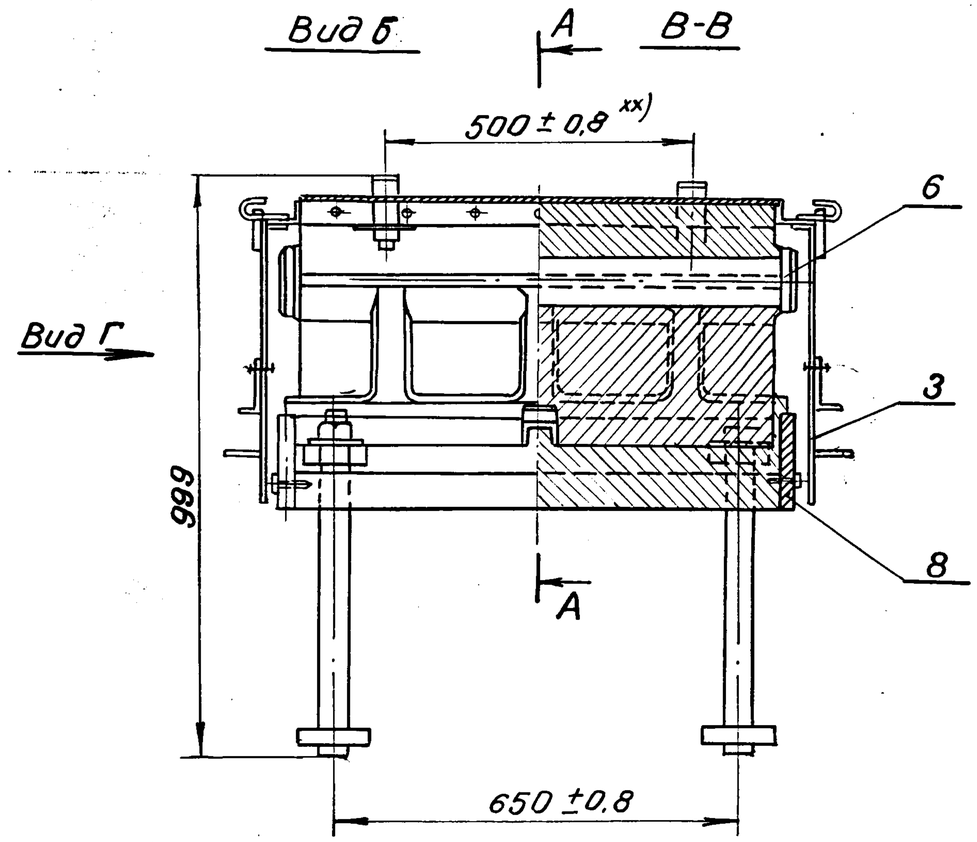

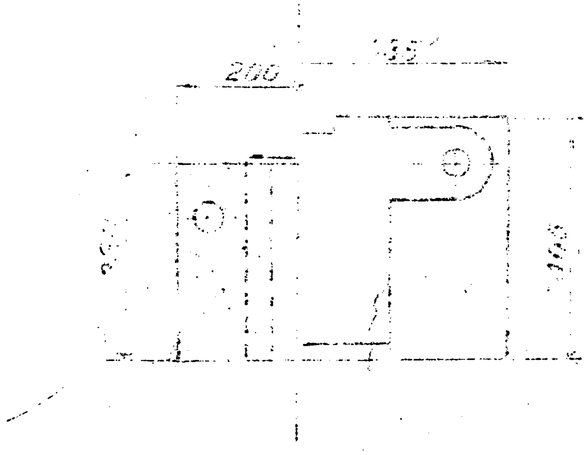

*) Размеры для справок

xx) Для металлических пролетных строений размер устанавливается при привязке опорных частей к пролетному строению

				1263/2		42
				3.501.1-129 06.0.0СБ		
Нач.отд.	Ткаченко			Опорная часть секторная подвижная литая СП-Л, СП-ЛС, СП-ЛМ, СП-ЛМС	Стадия	Масса	Масштаб
Гл.инж.пр.	Махновская				Р	961	1:10
Вед.инж.	Акулова				Лист	Листов 1
Ст.инж.	Васильева			—	ЛЕНГИПРОТРАНСМОСТ	
Ст.техник	Костылева					

Инв.№ подл. | Подпись и дата | Взамен инв.№

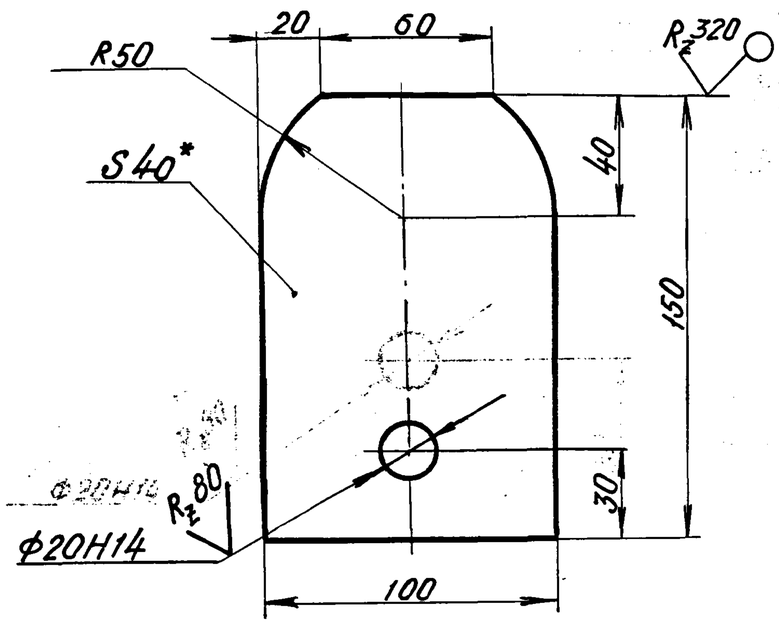

1.* Размер для справок.

2. Неуказанные предельные отклонения размеров: $-t_2$; $+t_2$; $\pm\frac{t_2}{2}$

3. Материалы для марок:

СП, СП-А – сталь марки 16Д ГОСТ 6713-75*.

СП-С, СП-АС, СП-АМ, СП-АМС – сталь марки 10ХСНД-2 ГОСТ 6713-75*.

Формат	Зона	Поз	Обозначение	Наименование	Кол.	Примечание
				Документация		
А4			3.501.1-129 ОБ.1.ОСБ	Сборочный чертеж		
				Детали		
А4		1	3.501.1-129 ОБ.1.1	Полка	1	
А4		2	3.501.1-129 ОБ.1.2	Крючок	2	
А4		3	3.501.1-129 ОБ.1.3	Заслонка	1	
А4		4	3.501.1-129 ОБ.1.4	Петля	2	
А4		5	3.501.1-129 ОБ.1.5	Щеколда	2	
А4		6	3.501.1-129 ОБ.1.6	Скоба	1	
		7	3.501.1-129 ОБ.1.7	Шарнир	2	0,1
				Круг $\frac{Б\text{-}8\ ГОСТ\ 2590\text{-}71^*}{Ст.2\ пс\ ГОСТ\ 380\text{-}71^*}$		
				ℓ=180 R_z320 по торцам		
				Материалы.		
				Материал фартука		
				указан на чертежах		
				деталей		

1263/2 | 43

Нач.отд.	Ткаченко		
Гл.инж.пр.	Махновская		
Вед.инж.	Акулова		
Ст.инж.	Васильева		
Ст.техн.	Костылева		

3.501.1-129 ОБ.0.4

Зуб

Стадия	Масса	Масштаб
Р	4,1	1:2
Лист	Листов 1	

Лист Б-ПН-40 ГОСТ 19903-74*

Ленгипротрансмост

Нач.отд.	Ткаченко		
Гл.инж.пр.	Махновская		
Вед.инж.	Акулова		
Ст.инж.	Васильева		
Ст.техн.	Костылева		

3.501.1-129 ОБ.1.0

Фартук вдоль моста

Стадия	Лист	Листов
Р		1

Ленгипротрансмост

Инв. N подл. | Подпись и дата | Взам. инв. N

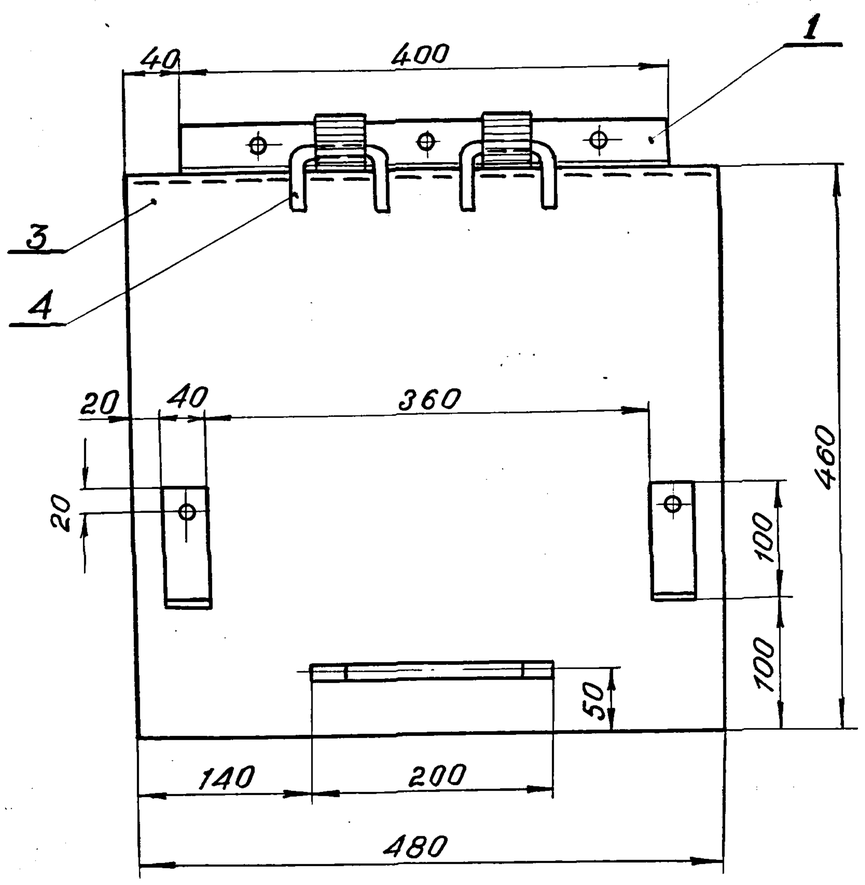

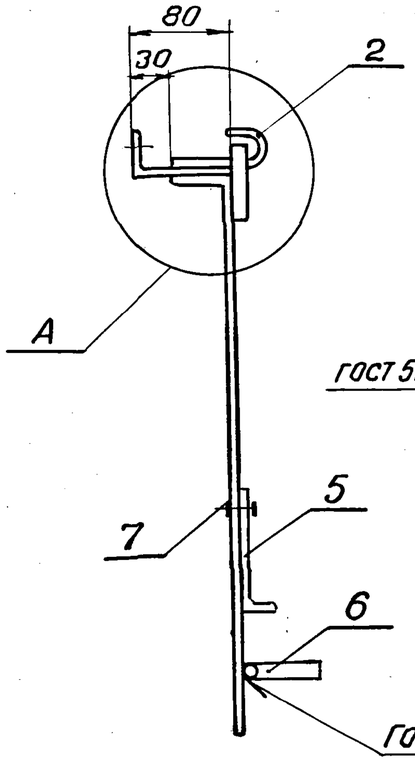

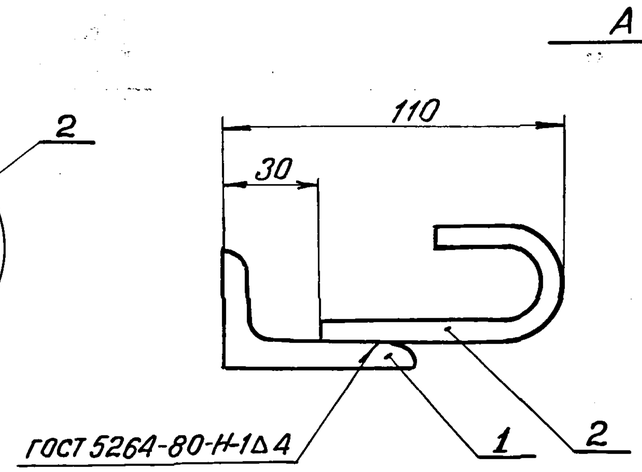

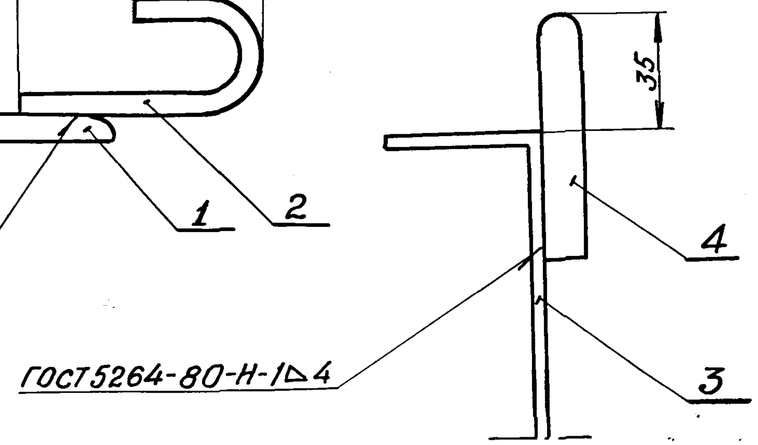

				1263/2		44
				3.501.1-129 06.1.ОСБ		
Нач. отд.	Ткаченко			Фартук вдоль моста	Стадия	Масса	Масштаб
Гл. инж. пр.	Махновская				Р	12.4	1:5
Вед. инж.	Акулова				Лист	Листов 1	
Ст. инж.	Васильева			—	ЛЕНГИПРОТРАНСМОСТ		
Ст. техн.	Костылева						

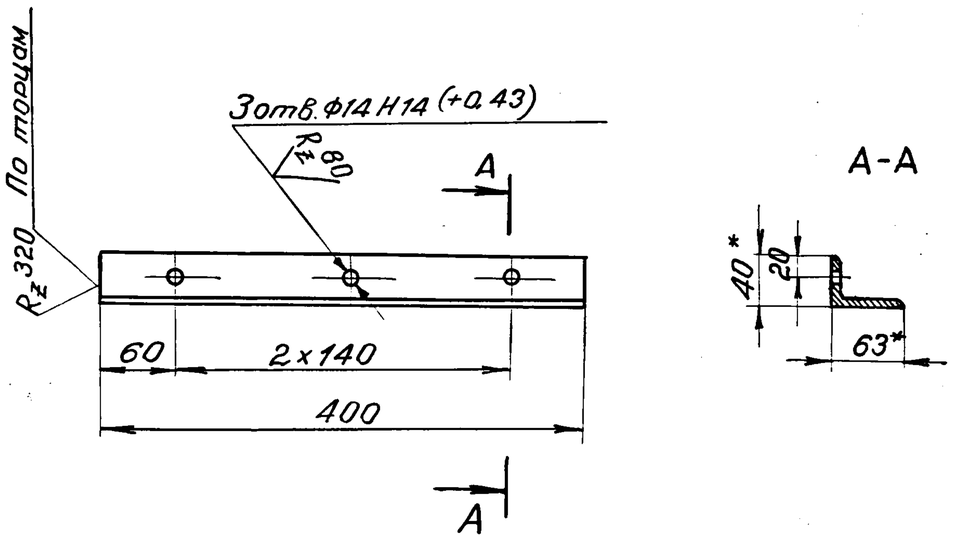

1.* Размер для справок.

2. Неуказанные предельные отклонения размеров: $+t_2 \; -t_2 \; \pm\frac{t_2}{2}$

Нач. отд.	Ткаченко		3.501.1-129	06.1.1.		
Гл. инж. пр.	Махновская		Полка	Стадия	Масса	Масштаб
Вед. инж.	Акулова			Р	2,4	1:5
Ст. инж.	Васильева			Лист	Листов 1	
Ст. техн.	Костылева		Уголок $\frac{63\times40\times8 \text{ ГОСТ } 8509\text{-}72^*}{\text{Ст } 2 \text{ пс ГОСТ } 380\text{-}71^*}$	ЛЕНГИПРОТРАНСМОСТ		

Инв. № подлин. | Подпись и дата | Взам. инв. №

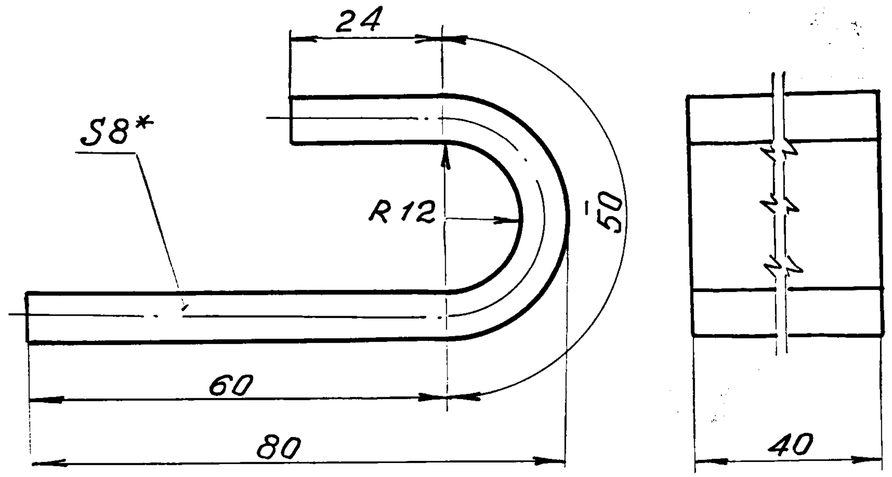

1* Размер для справок.

2. Неуказанные предельные отклонения размеров: $\pm\frac{t}{2}$.

			1263/2	45		
Нач. отд.	Ткаченко		3.501.1-129	06.1.2		
Гл. инж. пр.	Махновская		Крючок	Стадия	Масса	Масштаб
Вед. инж.	Акулова			Р	0,4	1:1
Ст. инж.	Васильева			Лист	Листов 1	
Ст. техн.	Костылева		Лист $\frac{\text{Б-ПН-8 ГОСТ } 19903\text{-}74^*}{\text{Ст } 2 \text{ пс ГОСТ } 380\text{-}71^*}$	ЛЕНГИПРОТРАНСМОСТ		

Инв. № подлин. | Подпись и дата | Взам. инв. №

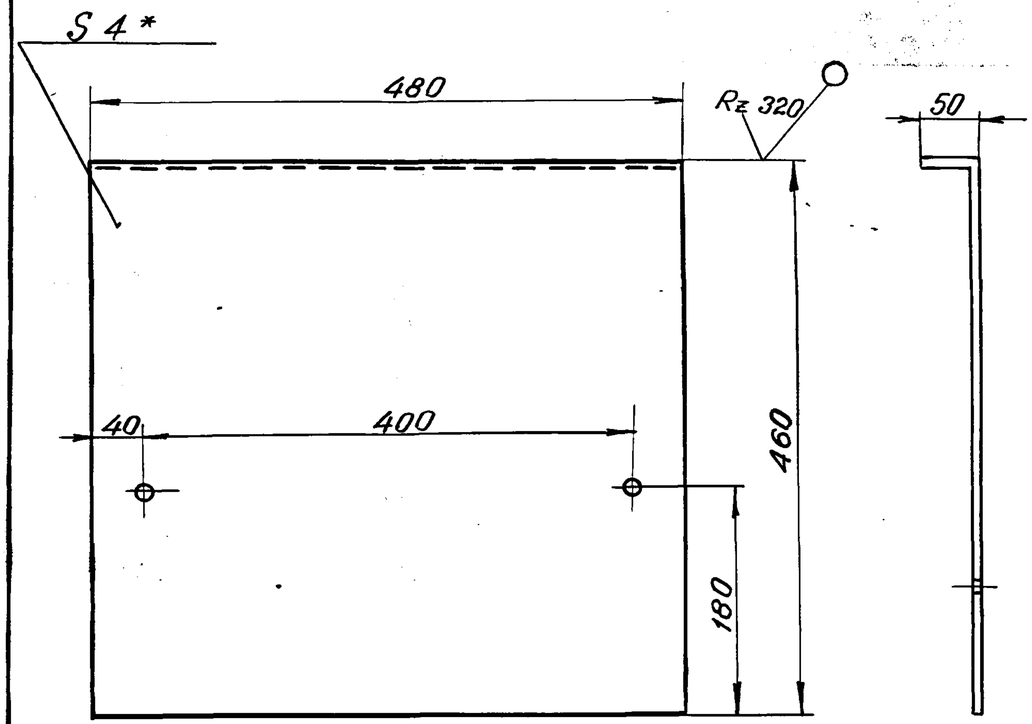

1.* Размер для справок.

2. Неуказанные предельные отклонения размеров: $-t_2$; $+t_2$ $\pm\frac{t_2}{2}$.

Взам. инв. №				3.501.1-129 06.1.3		
Подп. и дата				Заслонка	Стадия: Р	Масса: 7,7 / Масштаб: 1:5
Инв. № подл.	Нач. отд. Ткаченко				Лист	Листов 1
	Гл. инж. пр. Махновская			Лист Б-ПН-4 ГОСТ 19903-74* / Ст 2 пс ГОСТ 380-71*	ЛЕНГИПРОТРАНСМОСТ	
	Вед. инж. Акулова					
	Ст. инж. Васильева					
	Ст. техн. Костылева					

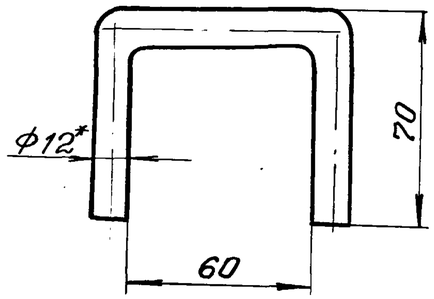

1.* Размер для справок.

2. Неуказанные предельные отклонения размеров: $\pm\frac{t_2}{2}$.

Взам. инв. №				1263/2	46	
Подп. и дата				3.501.1-129 06.1.4		
Инв. № подл.	Нач. отд. Ткаченко			Петля	Стадия: Р	Масса: 0,2 / Масштаб: 1:2
	Гл. инж. пр. Махновская				Лист	Листов 1
	Вед. инж. Акулова			Круг Б-12 ГОСТ 2590-71* / Ст 2 пс ГОСТ 380-71*	ЛЕНГИПРОТРАНСМОСТ	
	Ст. инж. Васильева					
	Ст. техн. Костылева					

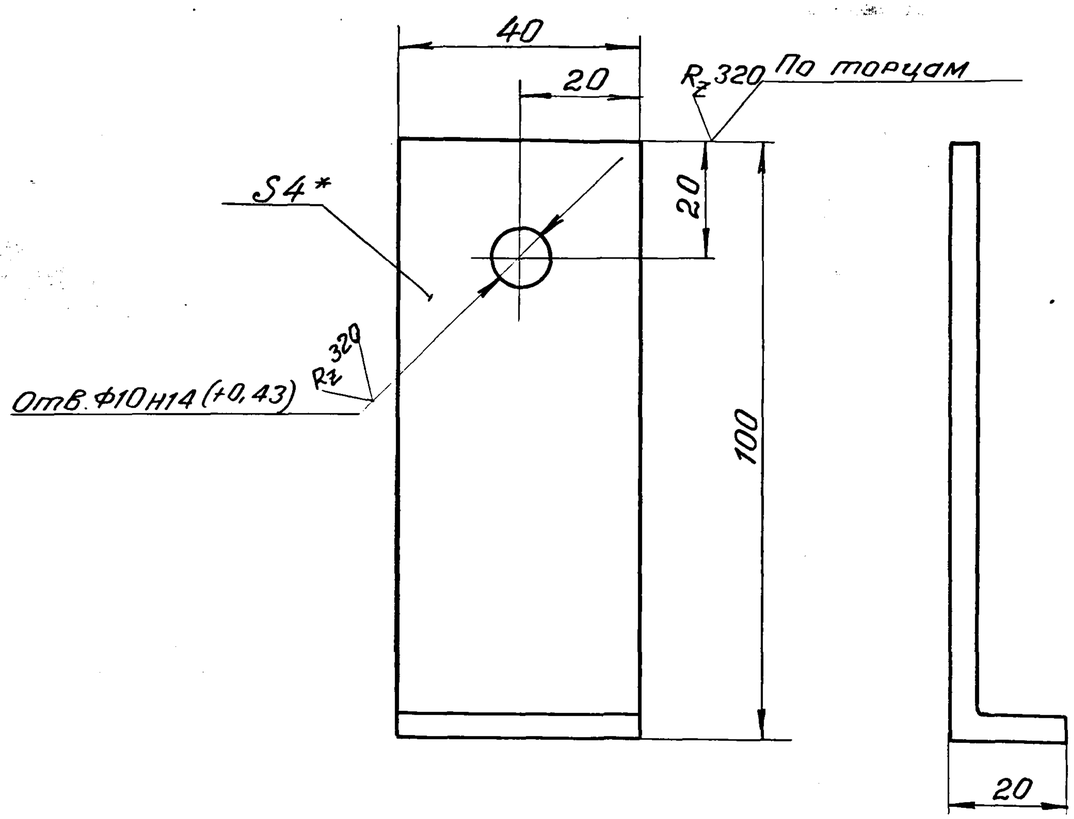

1.* Размер для справок.

2. Неуказанные предельные отклонения размеров: $+t_2 \; -t_2 \; \pm\frac{t_2}{2}$.

Нач. отд.	Ткаченко		3.501.1-129 06.1.5			
Гл. инж. пр.	Махновская		Щеколда	Стадия	Масса	Масштаб
Вед. инж.	Акулова			Р	0,3	1:1
Ст. инж.	Васильева			Лист	Листов 1	
Ст. техник	Костылева		Лист Б-ПН-4 ГОСТ 19903-74* / Ст 2 пс ГОСТ 380-71*	ЛЕНГИПРОТРАНСМОСТ		

Инв. № подл. | Подпись и дата | Взам. инв. №

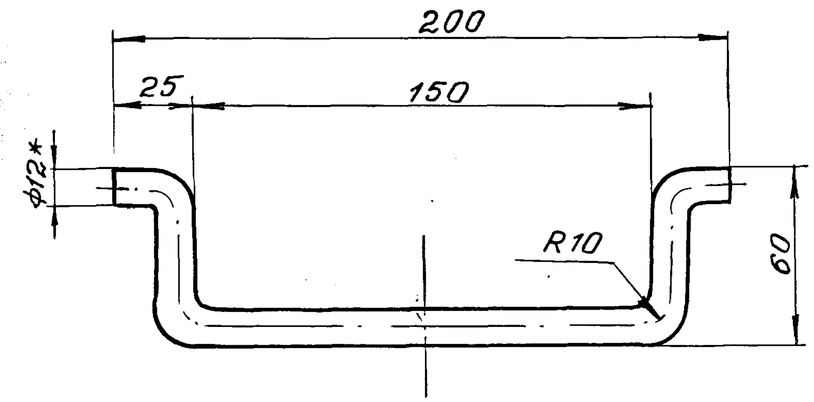

1.* Размер для справок.

2. Неуказанные предельные отклонения размеров: $\pm\frac{t_2}{2}$.

1263/2 | 47

Нач. отд.	Ткаченко		3.501.1-129 06.1.6			
Гл. инж. пр.	Махновская		Скоба	Стадия	Масса	Масштаб
Вед. инж.	Акулова			Р	0,3	1:2
Ст. инж.	Васильева			Лист	Листов 1	
Ст. техн.	Костылева		Круг Б-12 ГОСТ 2590-71* / Ст 2 пс ГОСТ 380-71*	ЛЕНГИПРОТРАНСМОСТ		

Инв. № подл. | Подпись и дата | Взам. инв. №

Формат	Зона	Поз	Обозначение	Наименование	Кол.	Примечание
				Документация		
А3			3.501.1-129 06.2.0.СБ	Сборочный чертеж		
				Детали		
А3		1	3.501.1-129 06.2.1	Заслонка	1	
А4		2	3.501.1-129 06.2.2	Полка	1	
А4		3	3.501.1-129 06.2.3	Петля щеколды	2	
				Материалы.		
				Материал фартука		
				указан на чертежах		
				деталей.		

Инв.№ подл. | Подпись и дата | Взам. инв.№

Нач.отд.	Ткаченко		
Гл.инж.пр.	Махновская		
Вед.инж.	Акулова		
Ст.инж.	Васильева		
Ст.техн.	Костылева		

3.501.1-129 06.2.0

Фартук поперек моста.

Стадия	Лист	Листов
Р		1

ЛЕНГИПРОТРАНСМОСТ

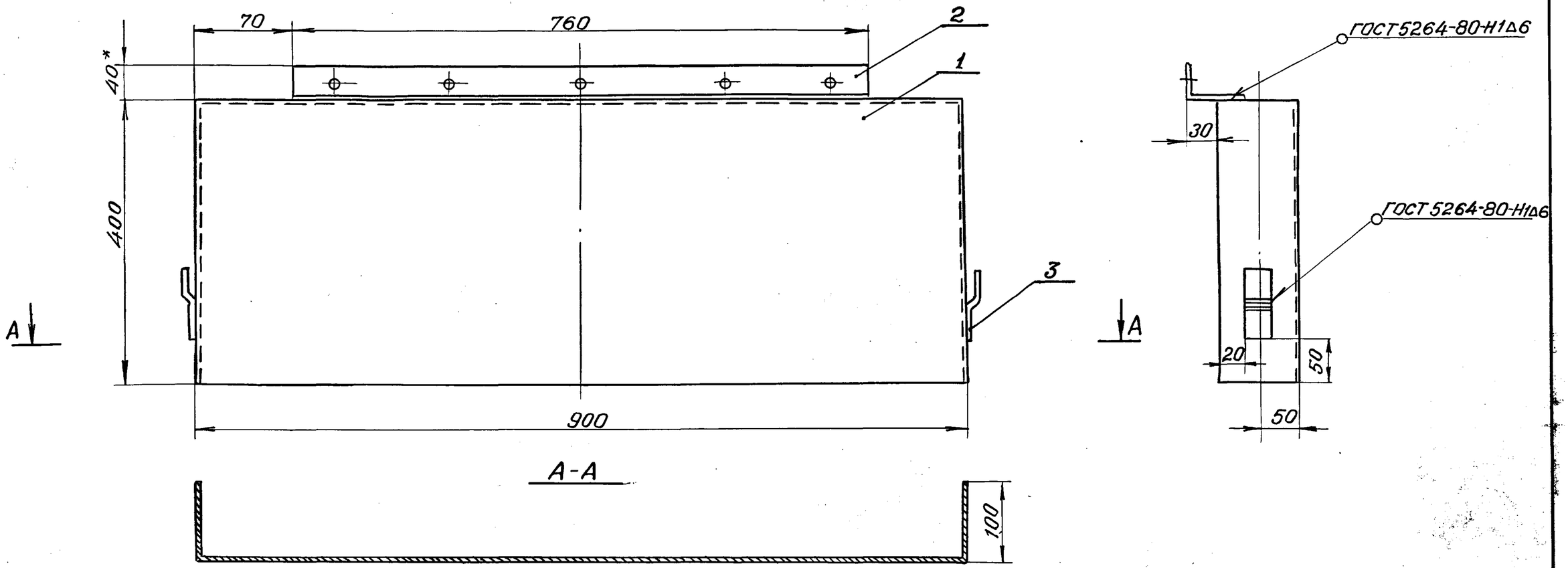

1. Размеры для справок, кроме обозначенных*.
2. Неуказанные предельные отклонения размеров: $+t_2 - t_2, \pm\frac{t_2}{2}$.

Нач.отд.	Ткаченко		
Гл.инж.пр.	Махновская		
Вед.инж.	Акулова		
Ст.инж.	Васильева		
Ст.техн.	Костылева		

1263/2 | 49

3.501.1-129 06.2.ОСБ

Фартук поперек моста

Стадия	Масса	Масштаб
Р	21,4	1:5
Лист	Листов 1	

ЛЕНГИПРОТРАНСМОСТ

Инв.№ подл. | Подпись и дата | Взамен инв.№

М1:10

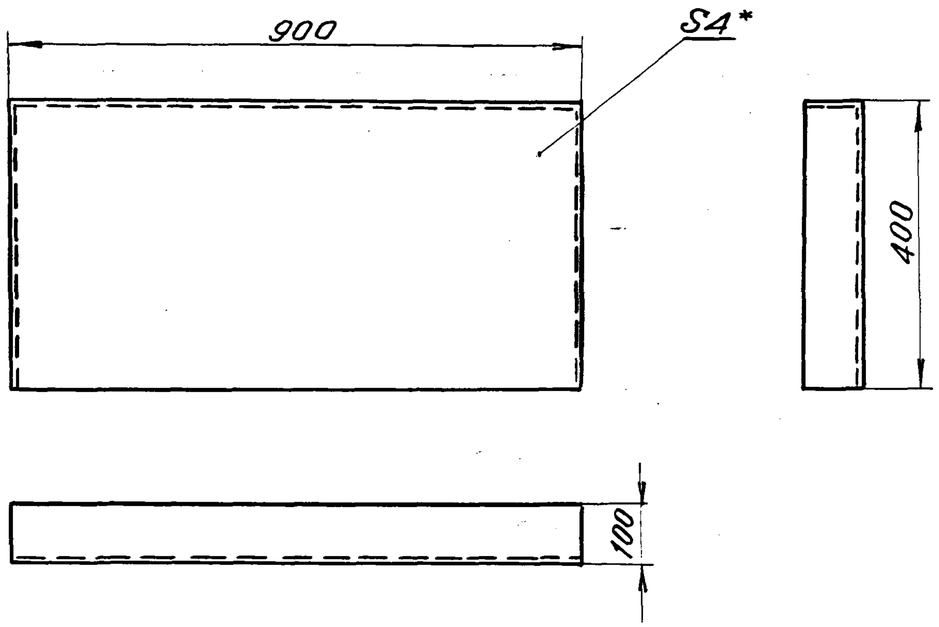

1. * Размер для справок
2. Неуказанные предельные отклонения размеров : $-t_2, \pm\frac{t_2}{2}$.

развертка
М1:20

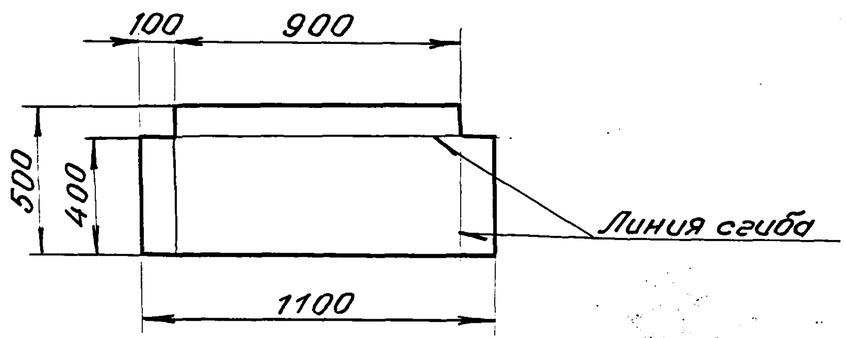

Взамен инв.N			
Подпись и дата			
Инв.N подлин.			

Нач. отд.	Ткаченко		
Гл. инж. пр.	Маковская		
Вед. инж.	Акулова		
Ст. инж.	Васильева		
Ст. техн.	Кратырева		

1263/2 | 50

3.501.1-129 06. 2. 1

Заслонка

Стадия	Масса	Масштаб
Р	16,6	—
Лист	Листов 1	

Лист $\frac{\text{Б-ПН-4 ГОСТ 19903-74*}}{\text{Ст 2пс ГОСТ 380-71*}}$

ЛЕНГИПРОТРАНСМОСТ

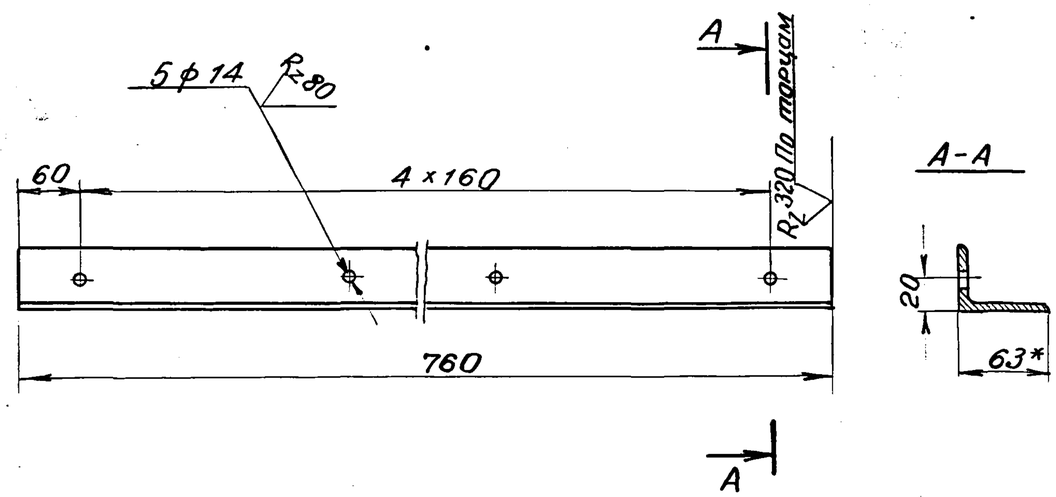

1. * Размер для справок.
2. Неуказанные предельные отклонения размеров: $-t_2, +t_2, \pm\frac{t_2}{2}$.

Нач. отд.	Ткаченко		3.501.1-129 06.2.2		
Гл. инж. пр.	Махновская		Полка	Стадия: Р	Масса: 4,6	Масштаб: 1:5
Вед. инж.	Акулова			Лист	Листов 1
Ст. инж.	Васильева		Уголок 63×40×8 ГОСТ 8509-72* / Ст 2 пс ГОСТ 380-71*	ЛЕНГИПРОТРАНСМОСТ	
Ст. техн.	Костылева				

Инв. № подл. | Подпись и дата | Взам. инв. №

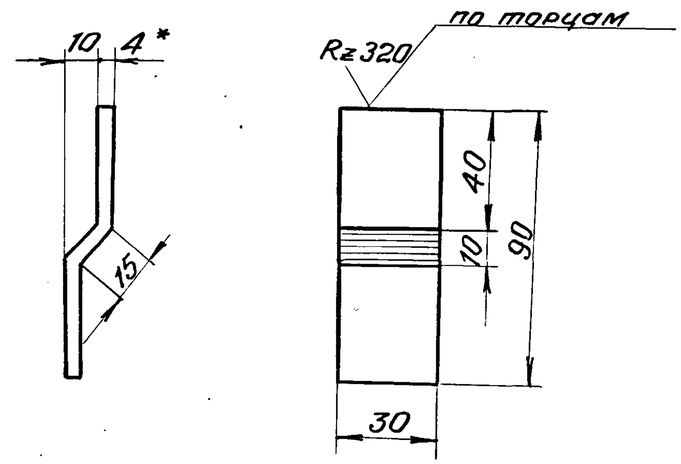

1. * Размер для справок.
2. Неуказанные предельные отклонения размеров: $\pm\frac{t_2}{2}$.

1263/2 51

Нач. отд.	Ткаченко		3.501.1-129 06.2.3		
Гл. инж. пр.	Махновская		Петля щеколды	Стадия: Р	Масса: 0,09	Масштаб: 1:2
Вед. инж.	Акулова			Лист	Листов 1
Ст. инж.	Васильева		Лист Б-ПН-4 ГОСТ 19903-74* / Ст 2 пс ГОСТ 380-71*	ЛЕНГИПРОТРАНСМОСТ	
Ст. техн.	Костылева				

Инв. № подл. | Подпись и дата | Взамен инв. №

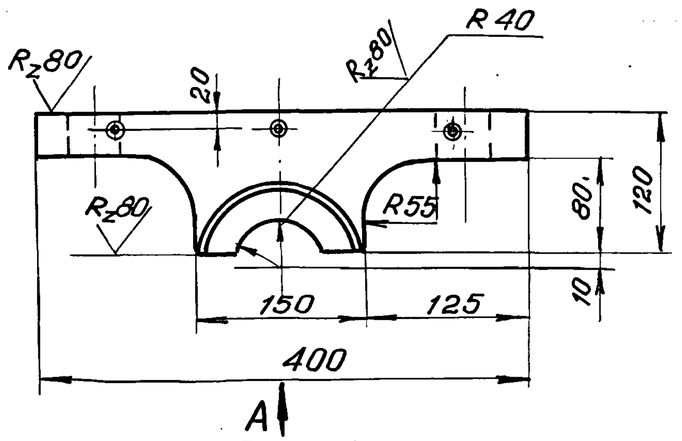

Вид А

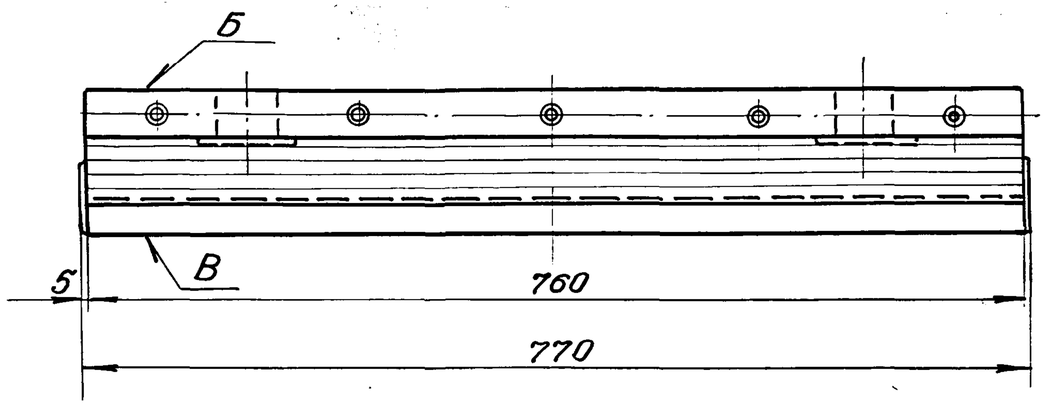

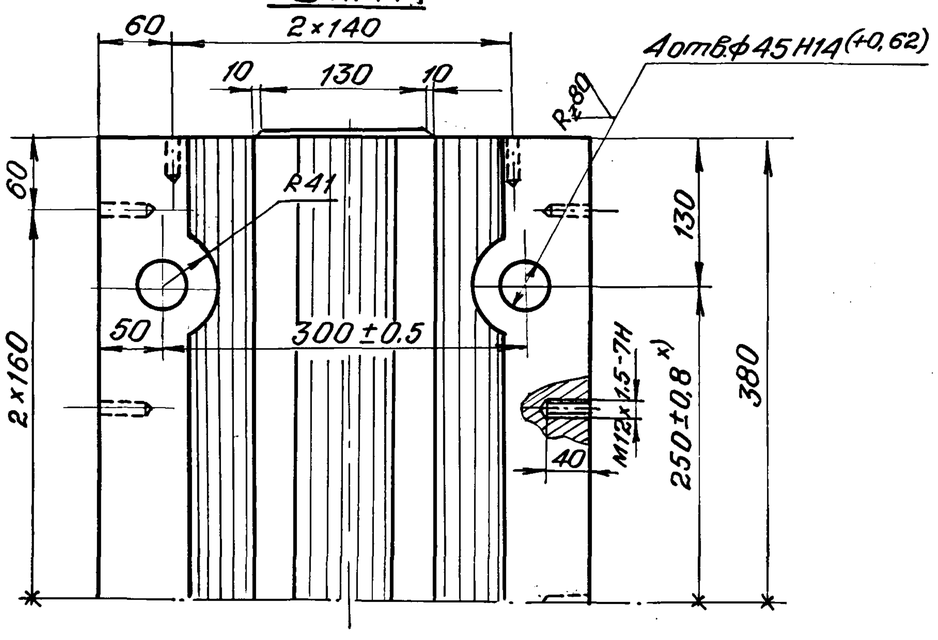

1. Отливка должна быть чистой и гладкой, раковины и пористость на поверхностях Б, В не допускаются.
2. Литейные уклоны по ГОСТ 3212-57.*
3. Неуказанные литейные радиусы 3÷5 мм.
4. Отклонение размеров отливок по 3му классу точности ГОСТ 2009-55.

x) Для металлических пролетных строений размер устанавливается при привязке опорных частей к пролетному строению

1263/2	52		
3.501.1-129 06.0.1			
Нач.отд. Ткаченко	Балансир верхний	Стадия	Масса	Масштаб
Гл.инж.пр. Маснавская		Р	162,5	1:5
Вед.инж. Акулова		Лист	Листов 1
Ст.инж. Васильева	Отливка Ст.25Л-III ГОСТ 977-75*	ЛЕНГИПРОТРАНСМОСТ	
Ст.техн. Костылева			

Инв. № подл. | Подпись и дата | Взамен инв. №

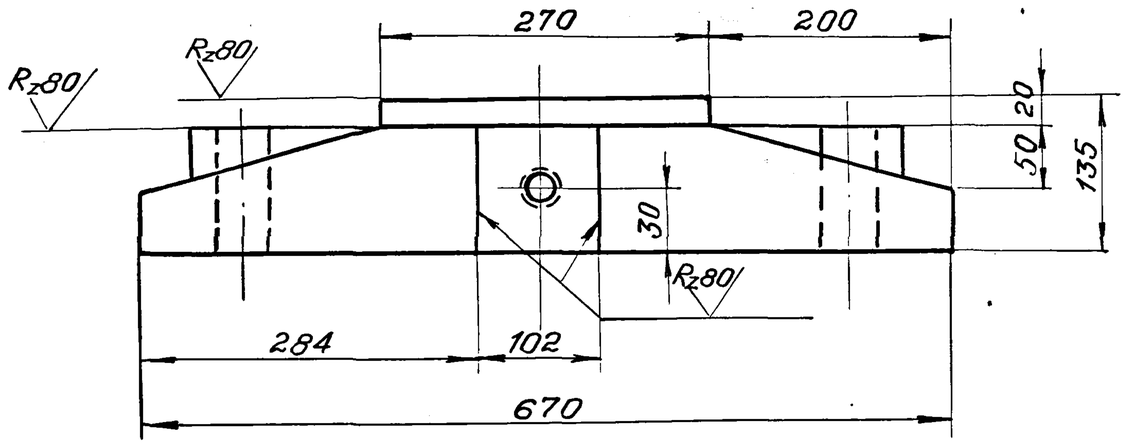

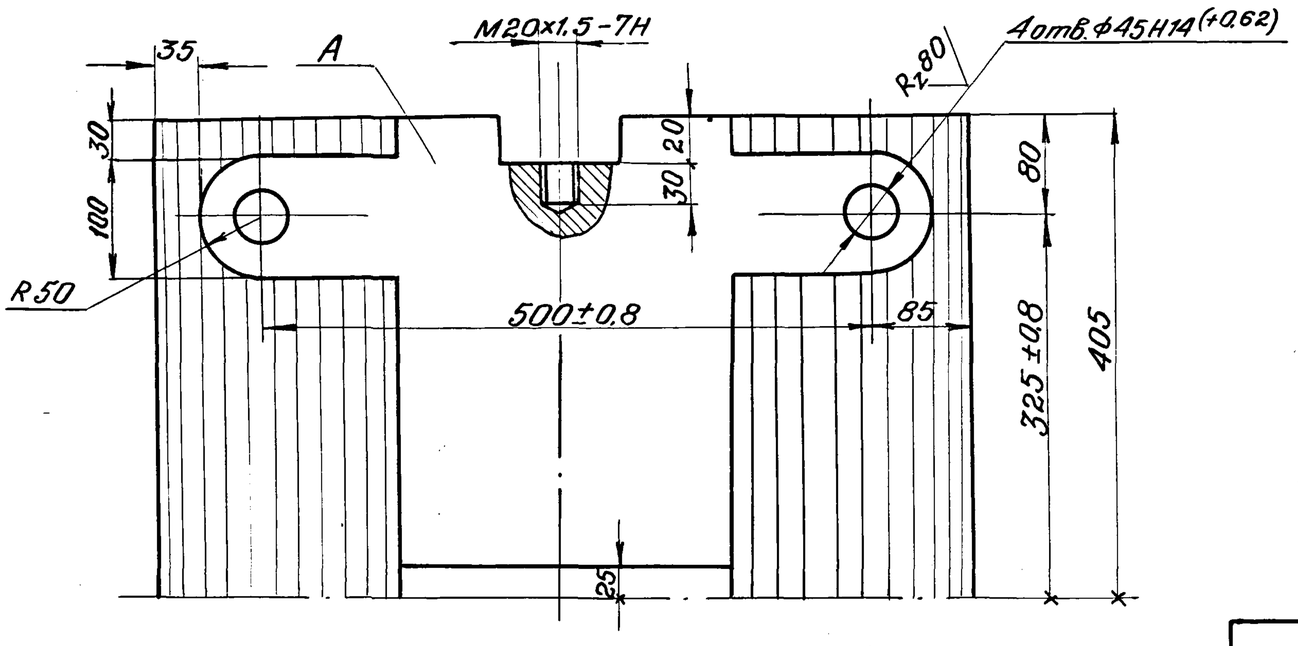

1. Отливка должна быть чистой и гладкой, раковины и пористость на поверхности А не допускаются.
2. Литейные уклоны по ГОСТ 3212-57.*
3. Неуказанные литейные радиусы 3÷5 мм.
4. Отклонение размеров, отливок по 3-му классу точности ГОСТ 2009-55.

Взамен инв.№			
Подпись и дата			
Инв. N подл.			

Нач. отд.	Ткаченко		
Гл.инж.пр.	Махновская		
Вед.инж.	Акулова		
Ст.инж.	Васильева		
Ст.техн.	Костылева		

1263/2 | 53

3.501.1-129 06.0.2

ПЛИТА

Стадия	Масса	Масштаб
Р	428,0	1:5
Лист	Листов 1	

Отливка
Ст. 25Л-III ГОСТ 977-75*

ЛЕНГИПРОТРАНСМОСТ

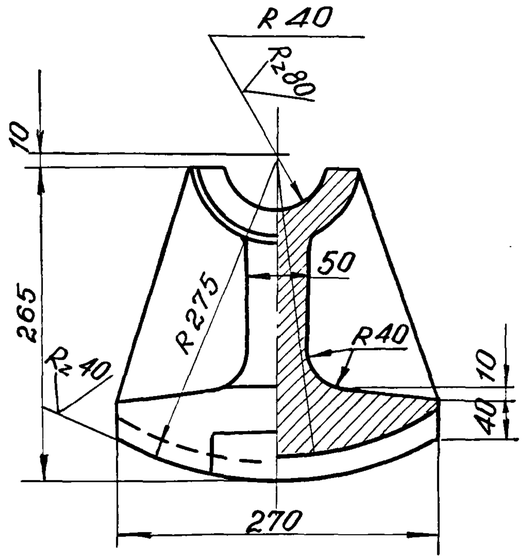

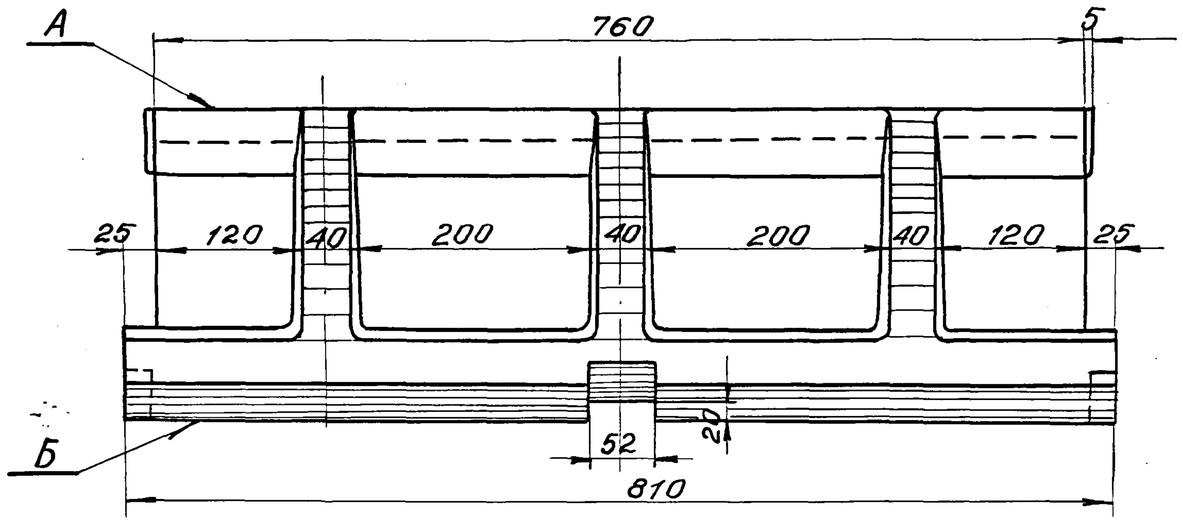

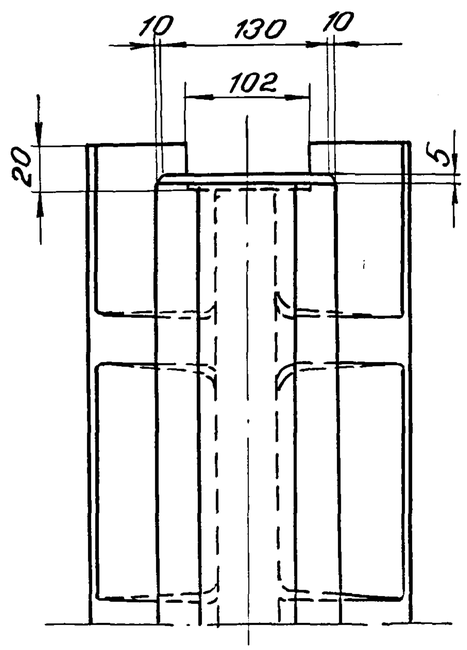

1. Отливка должна быть чистой и гладкой, раковины и пористость на поверхностях А, Б не допускаются.
2. Литейные уклоны по ГОСТ 3212-57.*
3. Неуказанные литейные радиусы 3÷5 мм.
4. Отклонение размеров отливок по 3-му классу точности ГОСТ 2009-55.

1263/2	54

Нач. отд.	Ткаченко	
Гл. инж. пр.	Махновская	
Вед. инж.	Акулова	
Ст. инж.	Васильева	
Ст. техн.	Костылева	

3.501.1-129 06.0.3.

Сектор

Стадия	Масса	Масштаб
Р	207.0	1:5
Лист	Листов 1	

Отливка
Ст. 25Л-III ГОСТ 977-75*

ЛЕНГИПРОТРАНСМОСТ

Инв. № подл. | Подпись и дата | Взамен инв. №

Формат	Зона	Поз.	Обозначение	Наименование	Кол.	Примечание
				Документация		
			3.501.1-129 00.0.0 ТО	Техническое описание		
А3			3.501.1-129 07.0.0 СБ	Сборочный чертеж		
				Сборочные		
				единицы		
А4		1	3.501.1-129 07.1.0	Балансир		
				нижний	1	
А4		2	3.501.1-129 07.2.0	Балансир		
				верхний	1	
				Детали		
А4		3	3.501.1-129 07.0.1	Прокладка асбестовая	1	
				Материалы		
				Материал марки		
				опорной части указан		
				на чертежах деталей		

Взам. инв. N | Подп. и дата | Инв. N подл.

Нач. отд.	Ткаченко		3.501.1-129 07.0.0	
Гл. инж. пр.	Махновская		Опорная часть плоская неподвижная сварная ПН; ПН-МА; ПН-МБ; ПН-С; ПН-МАС; ПН-МБС	Стадия: Р; Лист: ; Листов: 1
Вед. инж.	Акулова			Ленгипротрансмост
Ст. инж.	Васильева			
Инженер	Гордеев			

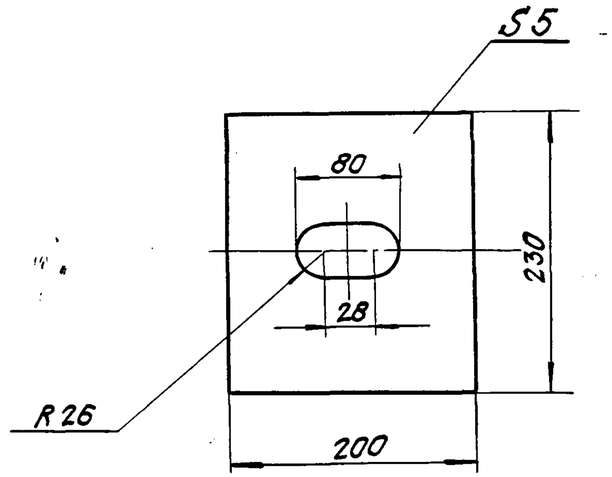

1263/2	55	

Взам. инв. N | Подп. и дата | Инв. N подл.

Нач. отд.	Ткаченко		3.501.1-129 07.0.1			
Гл. инж. пр.	Махновская		Прокладка асбестовая	Стадия: Р	Масса: 0,5	Масштаб: 1:5
Вед. инж.	Акулова			Лист:	Листов: 1	
Инженер	Васильева		Картон асбестовый ГОСТ 2850-75	Ленгипротрансмост		
Ст. техн.	Костылева					

А - А

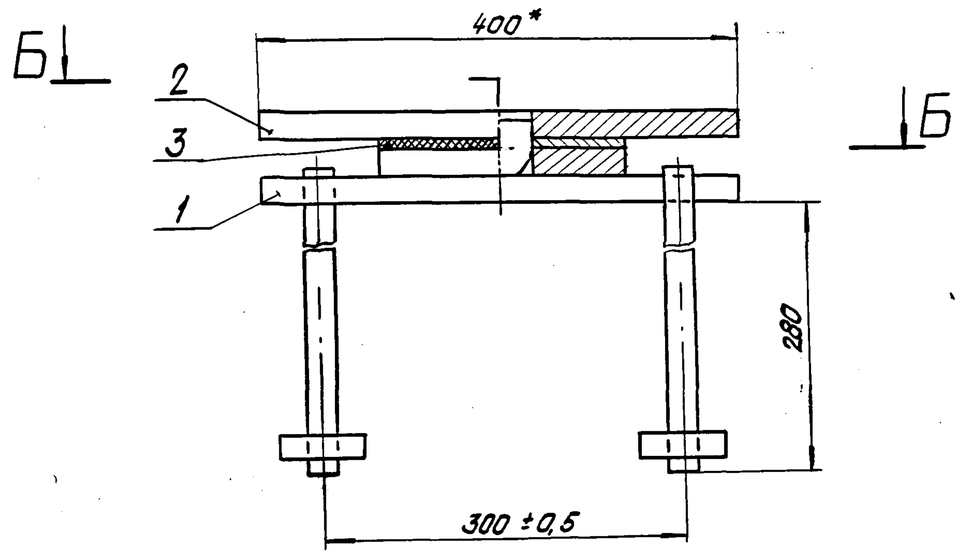

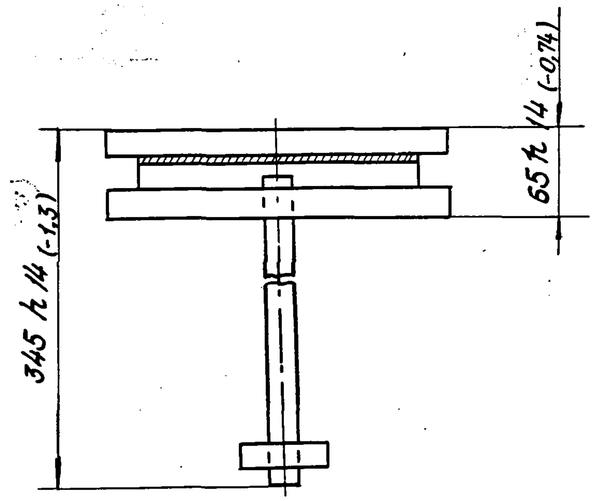

Б - Б

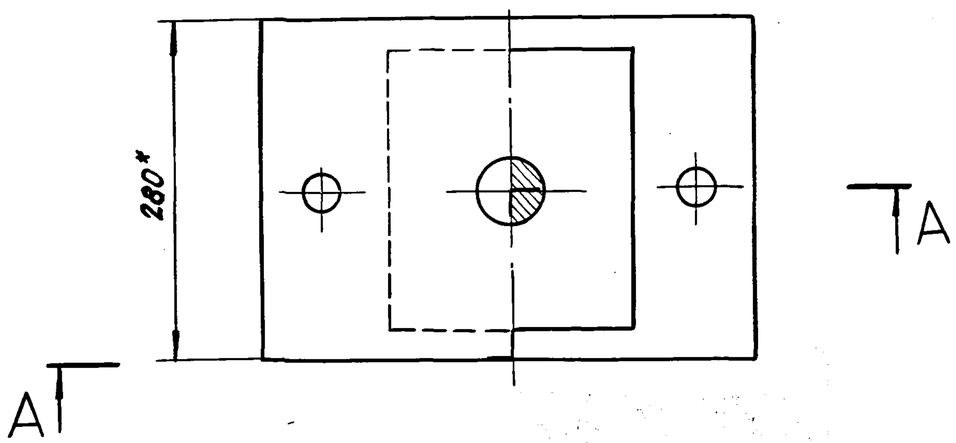

* Размеры для справок.

				1263/2		56
				3.501.1-129 07.0.0 СБ		
				Опорная часть плоская неподвижная сварная ПН; ПН-МА; ПН-МБ; ПН-С; ПН-МАС; ПН-МБС.	Стадия	Масса	Масштаб
					Р	47,0	1:5
Нач. отд.	Ткаченко				Лист		Листов 1
Гл. инж. пр.	Мухновская			—	Ленгипротрансмост		
Вед. инж.	Акулова						
Ст. инж.	Васильева						
Ст. техн.	Костылева						

Инв. N подл.	Подп. и дата	Взам. инв. N

Формат	Зона	Поз.	Обозначение	Наименование	Кол.	Примеч.
				Документация		
А4			3.501.1-129 07.1.0 СБ	Сборочный чертеж		
				Детали		
А4		1	3.501.1-129 07.1.1	Лист нижний	1	
А4		2	3.501.1-129 07.1.2	Подушка	1	
А4		3	3.501.1-129 07.1.3	Планка	2	
		4	3.501.1-129 07.1.4	Анкер	2	1,2
				Круг Б-25 ГОСТ 2590-71* / ВСт3сп2 ГОСТ 380-71*		Для марок ПН, ПН-С.
				$\ell = 310^{R320}$ по торцам		
				Круг Б-25 ГОСТ 2590-71* / 09Г2С ГОСТ 19281-73		Для марок ПН-МА ПН-МБ ПН-МАС ПН-МБС
				$\ell = 310^{R320}$ по торцам		
				Материалы		
				Материал марки опорной части указан на чертежах деталей		

Инв. N подл. | Подп. и дата | Взам. инв. N

			3.501.1-129 07.1.0			
Нач. отд.	Ткаченко		Балансир нижний	Стадия	Лист	Листов
Гл. инж. пр.	Махновская			Р		1
Вед. инж.	Акулова			Ленгипротрансмост		
Ст. инж.	Васильева					
Инженер	Гордеев					

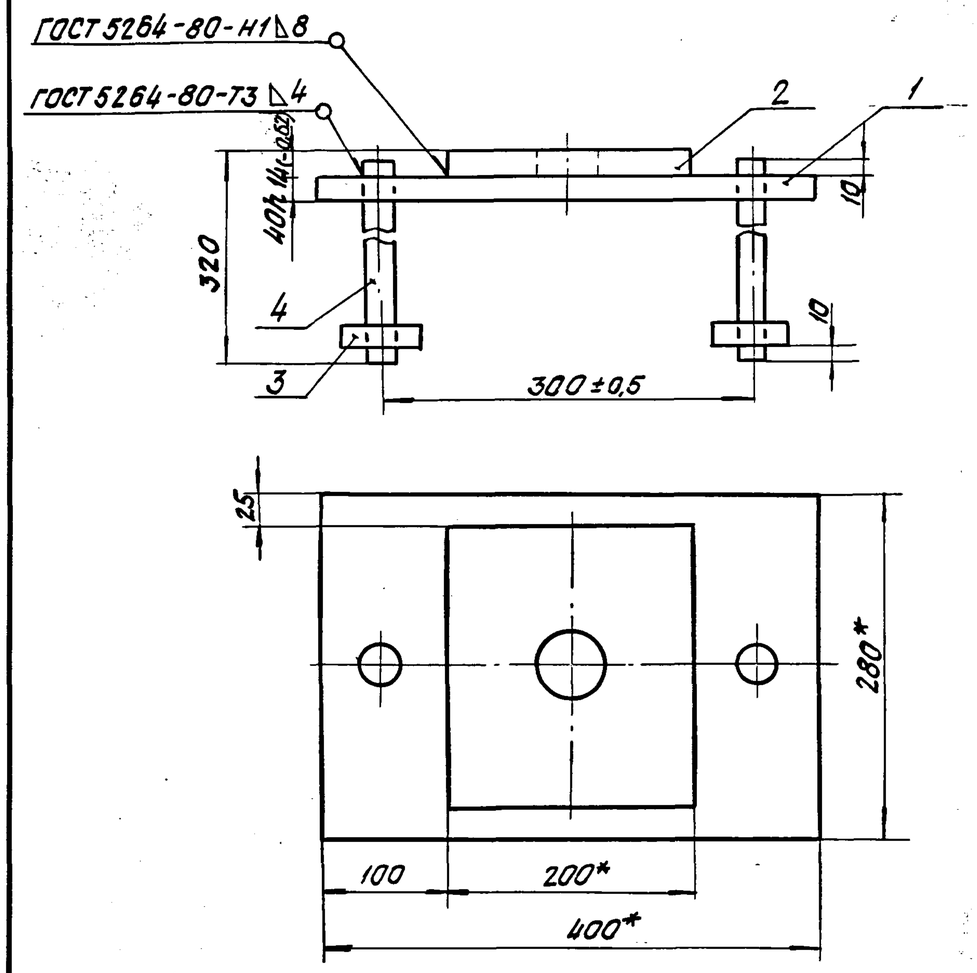

1. Неуказанные предельные отклонения размеров $+t_2, -t_2, \pm\frac{t_2}{2}$.
2. * Размеры для справок.

			1263/2	57		
			3.501.1-129 07.1.0 СБ			
Нач. отд.	Ткаченко		Балансир нижний	Стадия	Масса	Масштаб
Гл. инж. пр.	Махновская			Р	28,1	1:5
Вед. инж.	Акулова			Лист	Листов 1	
Ст. инж.	Васильева		—	Ленгипротрансмост		
Ст. техн.	Костылева					

Инв. N подл. | Подп. и дата | Взам. инв. N

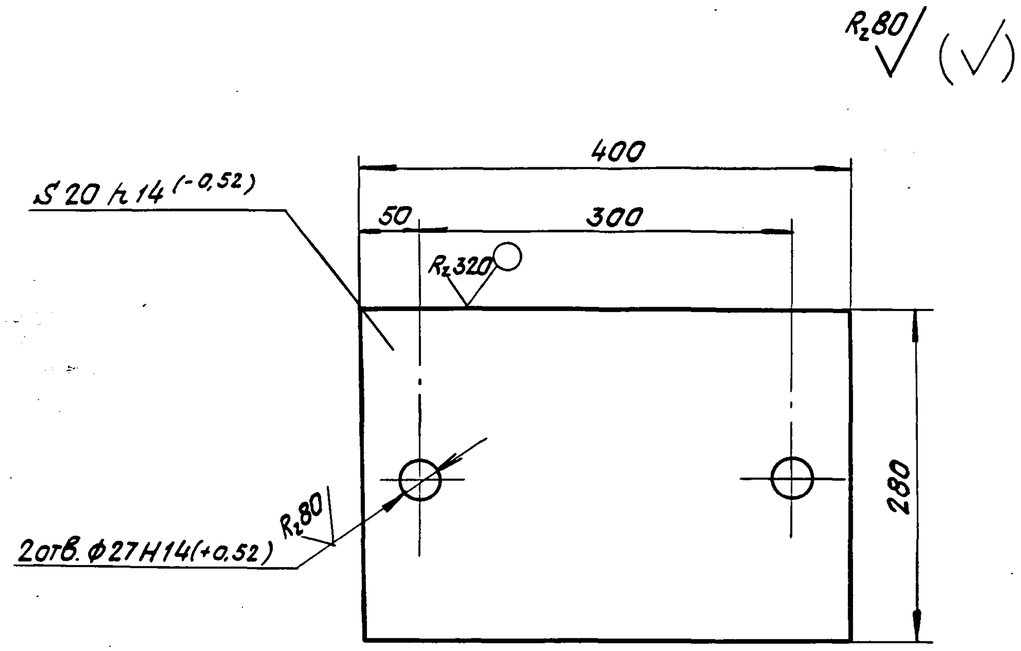

1. Неуказанные предельные отклонения размеров: $+t_2$; $-t_2$; $\pm\frac{t_2}{2}$.
2. Материал для марок:
ПН, ПН-С, ПП, ПП-С - сталь марки 16Д ГОСТ 6713-75*;
ПН-МА, ПН-МАС, ПП-МА, ПП-МАС - сталь марки 15ХСНД-2 ГОСТ 6713-75*;
ПН-МБ, ПП-МБ, ПН-МБС, ПП-МБС - сталь марки 10ХСНД-2 ГОСТ 6713-75*.

Взам. инв. N						
Подп. и дата				3.501.1-129 07.1.1		
Инв. N подл.	Нач. отд.	Ткаченко		Лист нижний	Стадия: Р	Масса: 17,4 / Масштаб: 1:5
	Гл. инж. пр.	Махновская			Лист	Листов 1
	Вед. инж.	Акулова		Лист Б-ПН-25 ГОСТ 19903-74*	Ленгипротрансмост	
	Ст. инж.	Васильева				
	Ст. техн.	Костылева				

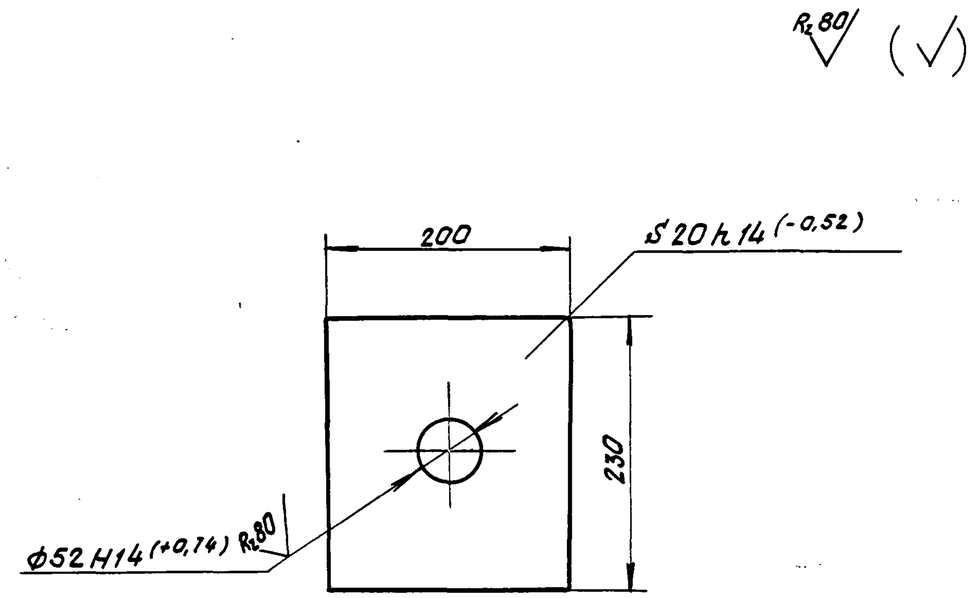

1. Неуказанные предельные отклонения размеров: $+t_2$; $-t_2$; $\pm\frac{t_2}{2}$.
2. Материал для марок:
ПН, ПН-С - сталь марки 16Д ГОСТ 6713-75*;
ПН-МА, ПН-МАС - сталь марки 15ХСНД-2 ГОСТ 6713-75*;
ПН-МБ, ПН-МБС - сталь марки 10ХСНД-2 ГОСТ 6713-75*.

Взам. инв. N				1263/2	58	
Подп. и дата				3.501.1-129 07.1.2		
Инв. N подл.	Нач. отд.	Ткаченко		Подушка	Стадия: Р	Масса: 6,9 / Масштаб: 1:5
	Гл. инж. пр.	Махновская			Лист	Листов 1
	Вед. инж.	Акулова		Лист Б-ПН-25 ГОСТ 19903-74*	Ленгипротрансмост	
	Ст. инж.	Васильева				
	Ст. техн.	Костылева				

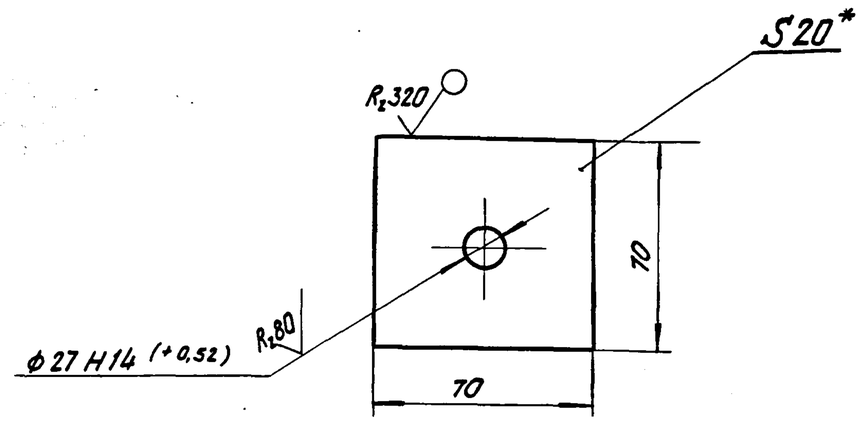

1. * Размер для справок.
2. Неуказанные предельные отклонения размеров: $+t_2; -t_2; \pm\frac{t_2}{2}$.
3. Материалы для марок:
ПН, ПП, ПН-С, ПП-С - сталь марки 16Д ГОСТ 6713-75*;
ПН-МА, ПП-МА, ПН-МАС, ПП-МАС - сталь марки 15ХСНД-2 ГОСТ 6713-75*;
ПН-МБ, ПП-МБ, ПН-МБС, ПП-МБС - сталь марки 15ХСНД-2 ГОСТ 6713-75*.

Нач. отд.	Ткаченко		3.501.1-129 07.1.3		
Гл. инж. пр.	Мохновская		Планка	Стадия: Р	Масса: 0,7 / Масштаб: 1:2
Вед. инж.	Акулова			Лист	Листов 1
Ст. инж.	Васильева		Лист Б-ПН-20 ГОСТ 19903-74*	Ленгипротрансмост	
Инженер	Гордеев				

Взам. инв. № | Подп. и дата | Инв. № подл.

Формат	Зона	Поз.	Обозначение	Наименование	Кол.	Примеч.
				Документация		
А3			3.501.1-129 07.2.0СБ	Сборочный чертеж.		
				Детали		
А4		1	3.501.1-129 07.2.1	Лист верхний	1	
А4		2	3.501.1-129 07.2.2	Штырь	1	
				Материалы		
				Материал марки опорной части указан на чертеже деталей.		

Нач. отд.	Ткаченко		3.501.1-129 07.2.0		
Гл. инж. пр.	Мохновская		Балансир верхний	Стадия: Р	Лист / Листов 1
Вед. инж.	Акулова			Ленгипротрансмост	
Ст. инж.	Васильева				
Инженер	Гордеев				

1263/2 | 59

Взам. инв. № | Подп. и дата | Инв. № подл.

А-А

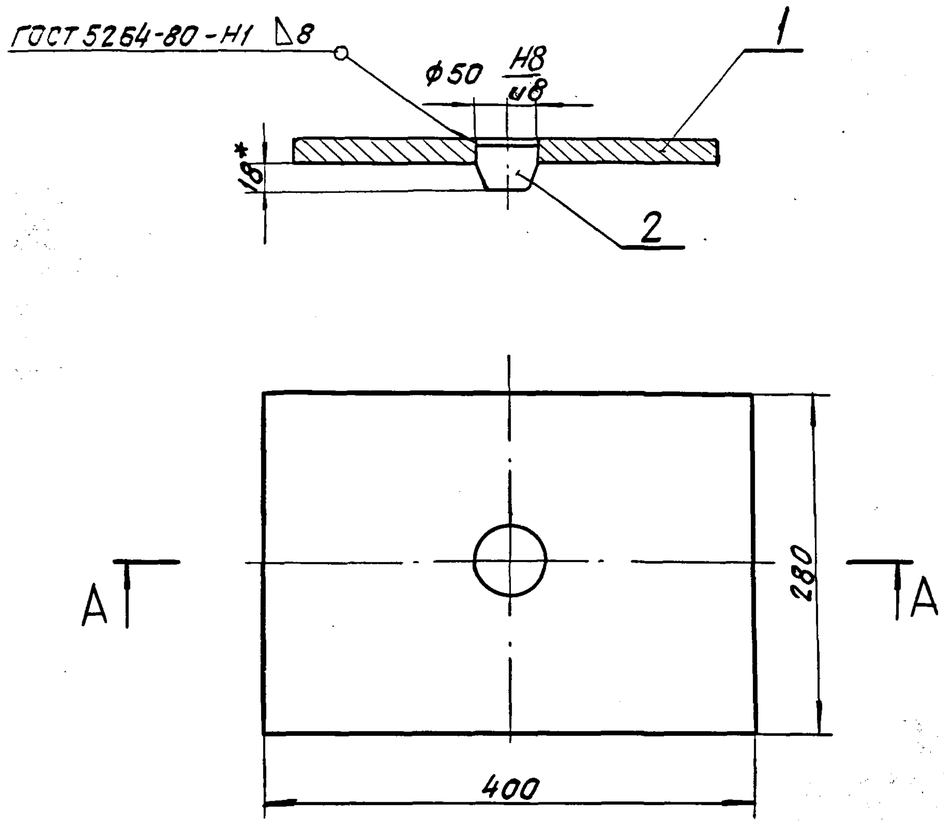

1. Размеры для справок, кроме обозначенного*.
2. Неуказанные предельные отклонения размеров $+t_2, -t_2, \pm\frac{t_2}{2}$.

Нач.отд.	Ткаченко		3.501.1-129 07.2.0 СБ			
Гл.инж.пр.	Махновская		Балансир верхний	Стадия	Масса	Масштаб
Вед.инж.	Акулова			Р	17,7	1:5
Ст.инж.	Васильева			Лист	Листов 1	
Ст.техн.	Костылева		—	Ленгипротрансмост		

Инв.№ подл. | Подп. и дата | Взам.инв.№

$R_z 80$ (√)

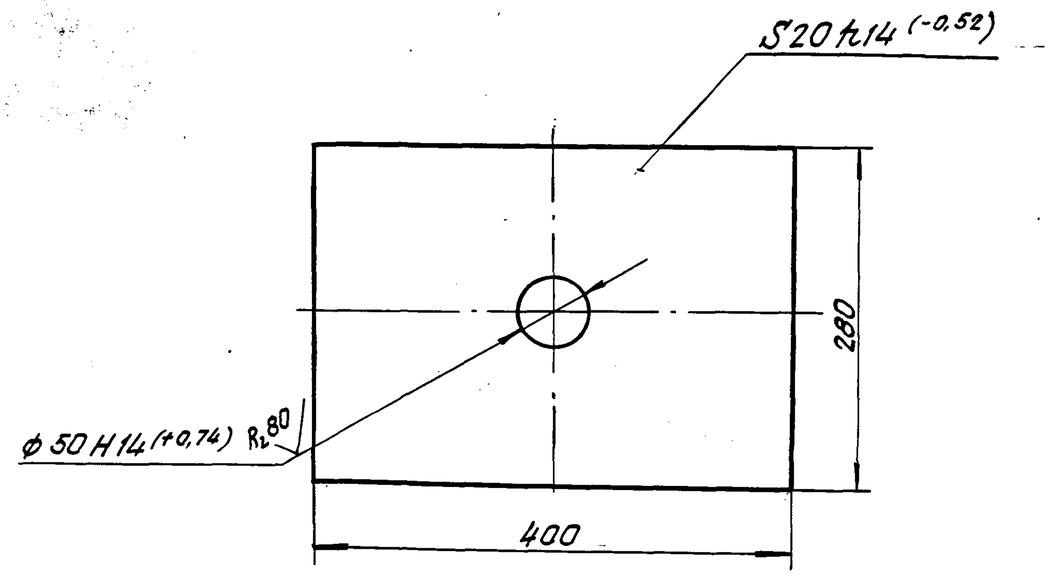

1. Неуказанные предельные отклонения размеров: $+t_2, -t_2, \pm\frac{t_2}{2}$
2. Материалы для марок:
ПН, ПП, ПН-С, ПП-С - сталь марки 16Д ГОСТ 6713-75*;
ПН-МА, ПП-МА; ПН-МАС, ПП-МАС-сталь марки 15ХСНД-2 ГОСТ 6713-75*;
ПН-МБ, ПП-МБ, ПН-МБС, ПП-МБС-сталь марки 10ХСНД-2 ГОСТ 6713-75*.

1263/2 | 60

Нач.отд.	Ткаченко		3.501.1-129 07.2.1			
Гл.инж.пр.	Махновская		Лист верхний	Стадия	Масса	Масштаб
Вед.инж.	Акулова			Р	17,3	1:5
Ст.инж.	Васильева			Лист	Листов 1	
Ст.техн.	Костылева		Лист Б-ПН-25 ГОСТ 19903-74*	Ленгипротрансмост		

Инв.№ подл. | Подп. и дата | Взам.инв.№

R_z40 (√)

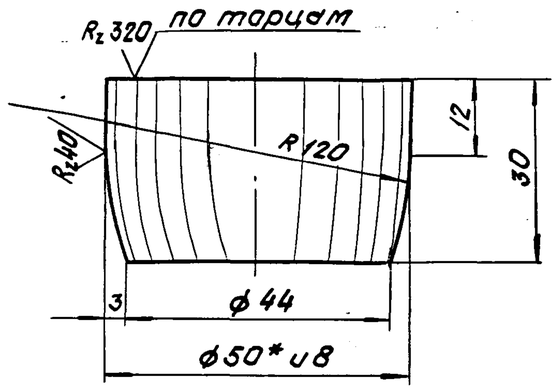

1.*Размер для справок.
2. Неуказанные предельные отклонения размеров: $+t_2$; $-t_2$; $\pm\frac{t_2}{2}$.
3. Материал для марок:
ПН, ПП- сталь марки ВСт3сп2 ГОСТ 380-71*;
ПН-МА, ПП-МА, ПН-МБ, ПП-МБ-сталь марки 09Г2С ГОСТ 19281-73;
ПН-С, ПП-С, ПН-МАС; ПП-МАС, ПН-МБС, ПП-МБС-сталь марки 40Х ГОСТ 4543-71.*

Формат	Зона	Поз.	Обозначение	Наименование	Кол.	Примеч.
				Документация		
			3.501.1-129 00.0.0ТО	Техническое описание	✕	
А3			3.501.1-129 08.0.0СБ	Сборочный чертеж	✕	
				Сборочные единицы		
А4		1	3.501.1-129 08.1.0	Балансир нижний	1	
А4		2	3.501.1-129 07.2.0	Балансир верхний	1	
				Детали		
А4		3	3.501.1-129 07.0.1	Прокладка асбестовая	1	
				Материалы		
				Материал марки опорной части указан на чертежах деталей.		

Взам. инв. N | Подп. и дата | Инв. N подл.

Нач.отд.	Ткаченко		
Гл.инж.пр.	Махновская		
Вед.инж.	Акулова		
Ст.инж.	Васильева		
Ст.техн.	Костылева		

3.501.1-129 07.2.2

Штырь

Стадия	Масса	Масштаб
Р	0,4	1:1
Лист	Листов 1	

Круг Б-50 ГОСТ 2590-71*

Ленгипротрансмост

Взам. инв. N | Подп. и дата | Инв. N подл.

Нач.отд.	Ткаченко		
Гл.инж.пр.	Махновская		
Вед.инж.	Акулова		
Ст.инж.	Васильева		
Ст.техн.	Костылева		

3.501.1-129 08.0.0

Опорная часть плоская подвижная, сварная ПП; ПП-МА, ПП-МБ, ПП-С, ПП-МАС, ПП-МБС.

Стадия	Лист	Листов
Р		1

Ленгипротрансмост

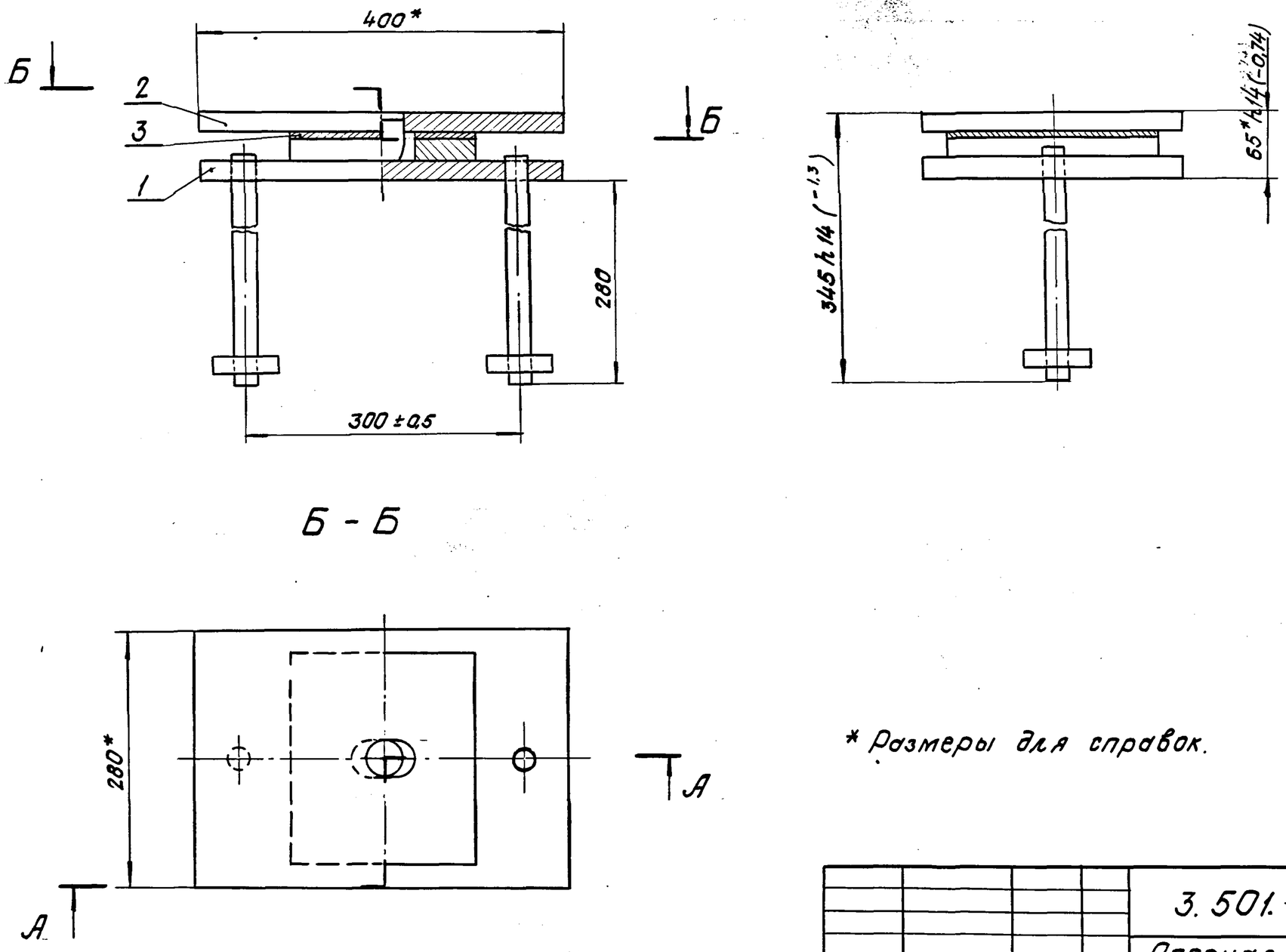

* Размеры для справок.

				1263/2		62
				3.501.-1-129 08.0.0СБ		
				Опорная часть плоская подвижная сварная ПП; ПП-МА; ПП-МБ; ПП-С; ПП-МАС; ПП-МБС:	Стадия	Масса	Масштаб
					Р	47,0	1:5
Нач. отд.	Ткаченко				Лист	Листов 1	
Гл. инж. пр.	Махновская			—	Ленгипротрансмост		
Вед. инж.	Акулова						
Ст. инж.	Васильева						
Инженер	Гордеев						

Инв. № подл. | Подп. и дата | Взам. инв. №

Формат	Зона	Поз.	Обозначение	Наименование	Кол.	Примечание
				Документация		
А4			3.501.-1-129 08.1.0 СБ	Сборочный чертеж		
				Детали		
А4		1	3.501.1-129 07.1.1	Лист нижний	1	
А4		2	3.501.1-129 08.1.1	Подушка	1	
А4		3	3.501.1-129 07.1.3	Планка	2	
А4		4	3.501.1-129 07.1.4	Анкер	2	1,2
				Круг Б-25 ГОСТ 2590-71* / ВСт3сп2 ГОСТ 380-71*		Для марок ПП, ПП-С
				ℓ=310 Rz320 по торцам		
				Круг Б 25 ГОСТ 2590-71* / 09Г2С ГОСТ 19281-73		Для марок ПП-МА; ПП-МБ; ПП-МАС; ПП-МБС.
				ℓ=310 Rz320 по торцам		
				Материалы		
				Материал марки опорной части указан на чертежах деталей.		

Взам. инв.№ | Подп. и дата | Инв.№ подл.

Нач.отд.	Ткаченко		3.501.-1-129 08.1.0
Гл.инж.пр.	Махновская		Балансир нижний
Вед.инж.	Акулова		Стадия: Р; Лист: ; Листов: 1
Ст.инж.	Васильева		Ленгипротрансмост
Ст.техн.	Костылева		

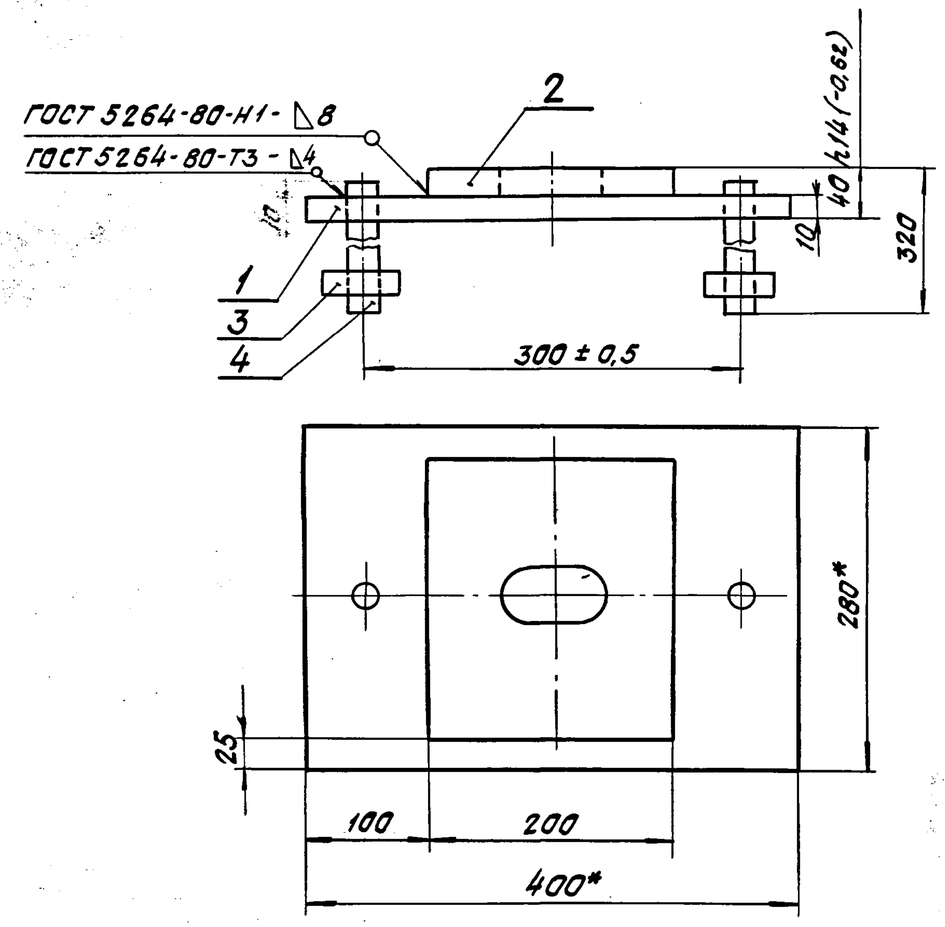

1.* Размеры для справок.

2. Неуказанные предельные отклонения размеров: $+t_2, -t_2, \pm\frac{t_2}{2}$.

1263/2	63

Взам. инв.№ | Подп. и дата | Инв.№ подл.

Нач.отд.	Ткаченко		3.501.1-129 08.1.0.СБ
Гл.инж.пр.	Махновская		Балансир нижний
Вед.инж.	Акулова		Стадия: Р; Масса: 28,2; Масштаб: 1:5
Ст.инж.	Васильева		Лист: ; Листов: 1
Ст.техн.	Костылева		— Ленгипротрансмост

R_z80 (√)

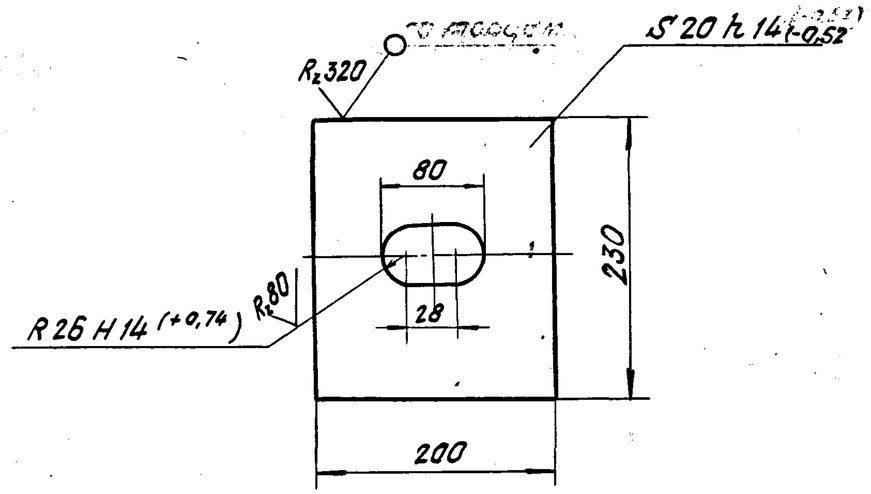

1. Неуказанные предельные отклонения размеров $+t_2, -t_2, \pm\frac{t_2}{2}$.

2. Материалы для марок:
ПП, ПП-С – сталь марки 16Д ГОСТ 6713-75*;
ПП-МА, ПП-МАС – сталь марки 15ХСНД-2 ГОСТ 6713-75*;
ПП-МБ, ПП-МБС – сталь марки 10ХСНД-2 ГОСТ 6713-75*;

Нач. отд.	Ткаченко		
Гл. инж. пр.	Махновская		
Вед. инж.	Акулова		
Ст. инж.	Васильева		
Ст. техн.	Костылева		

Инв. N подл. | Подп. и дата | Взам. инв. N

3.501.-1-129 08.1.1

Подушка

Стадия	Масса	Масштаб
Р	2,0	1:5
Лист	Листов 1	

Лист Б-ПН-25 ГОСТ 19903-74*

Ленгипротрансмост

Формат	Зона	Поз.	Обозначение	Наименование	Кол.	Примеч.
				Документация		
			3.501.1-129 00.0.0 ТО	Техническое описание		
А3			3.501.1-129 09.0.0 СБ	Сборочный чертеж		
				Сборочные единицы		
А4		1	3.501.1-129 01.1.0	Болт анкерный	2	
А4		2	3.501.1-129 09.1.0	Балансир нижний	1	
А4		3	3.501.1-129 09.2.0	Балансир верхний	1	
				Стандартные изделия		
		4		Гайка М30.12 ВСт3сп2 ГОСТ 5915-70*	2	0,22
		5		Шайба 30 ВСт3сп2 ГОСТ 11371-78	2	0,06
				Материалы		
				Материал опорной части указан на чертежах деталей.		

Взам. инв. N | Подп. и дата | Инв. N подл.

Нач. отд.	Ткаченко		
Гл. инж. пр.	Махновская		
Вед. инж.	Акулова		
Ст. инж.	Васильева		
Ст. техн.	Костылева		

3.501.1-129 09.0.0

Опорная часть тангенциальная неподвижная сварная Т1Н, Т1Н-С.

Стадия	Лист	Листов
Р		1

Ленгипротрансмост

Формат	Зона	Поз.	Обозначение	Наименование	Кол.	Примеч.
				Документация		
А4			3.501.1-129 09.1.0 СБ	Сборочный чертеж		
				Детали		
А4		1	3.501.1-129 01.2.2	Штырь	1	
А4		2	3.501.1-129 09.1.1	Подушка	1	
А4		3	3.501.1-129 09.1.2	Лист балансира	1	
А4		4	3.501.1-129 01.2.3	Скоба	2	
				Материалы		
				Материал нижнего балансира указан на чертежах деталей		

Взам. инв. N | Подп. и дата | Инв. N подл.

Нач. отд.	Ткаченко		
Гл. инж. пр.	Махновская		
Вед. инж.	Акулова		
Ст. инж.	Васильева		
Ст. техн.	Костылева		

1263/2 | 65

3.501.1-129 09.1.0

Балансир нижний

Стадия	Лист	Листов
Р		1

Ленгипротрансмост

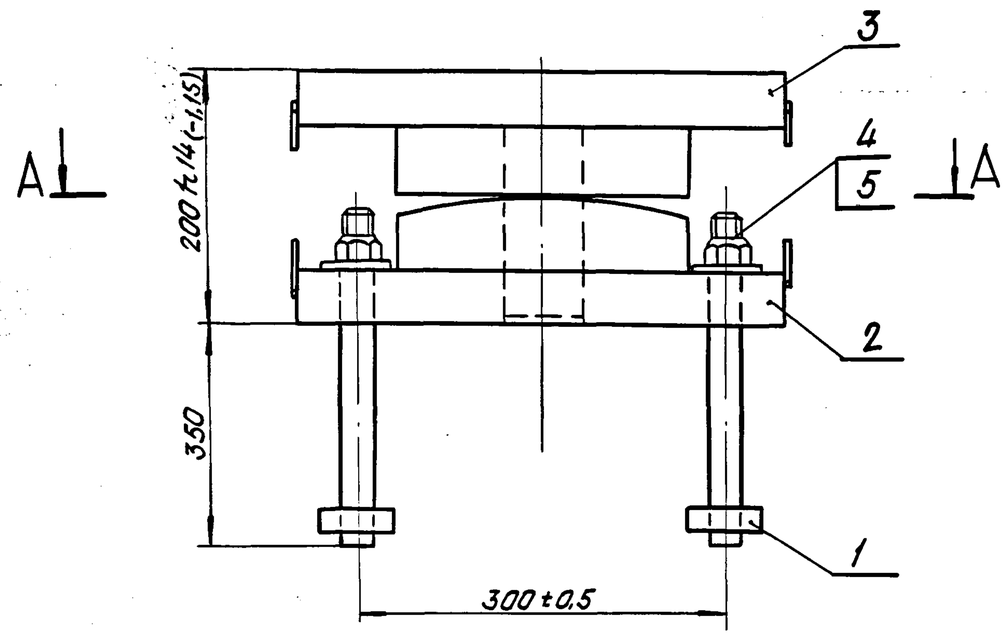

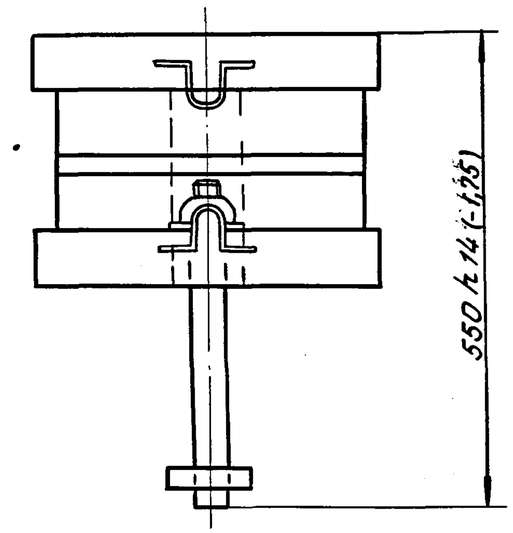

А–А

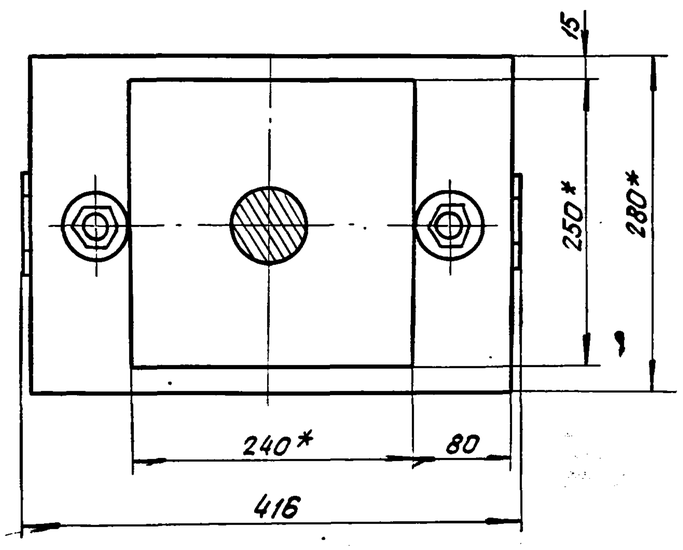

1. * Размеры для справок.
2. Неуказанные предельные отклонения размеров: $+t_2, -t_2, \pm\frac{t_2}{2}$.

				1263/2	66	
				3.501.1-129 09.0.0 СБ		
Нач.отд.	Ткаченко			Опорная часть тангенциальная неподвижная сварная Т1Н, Т1Н-С	Стадия	Масса	Масштаб
Гл.инж.пр.	Махновская				Р	137	1:5
Вед.инж.	Акулова				Лист	Листов 1	
Ст.инж.	Васильева			—	Ленгипротрансмост		
Ст.техн.	Костылева						

Инв.№ подл. | Подп. и дата | Взам.инв.№

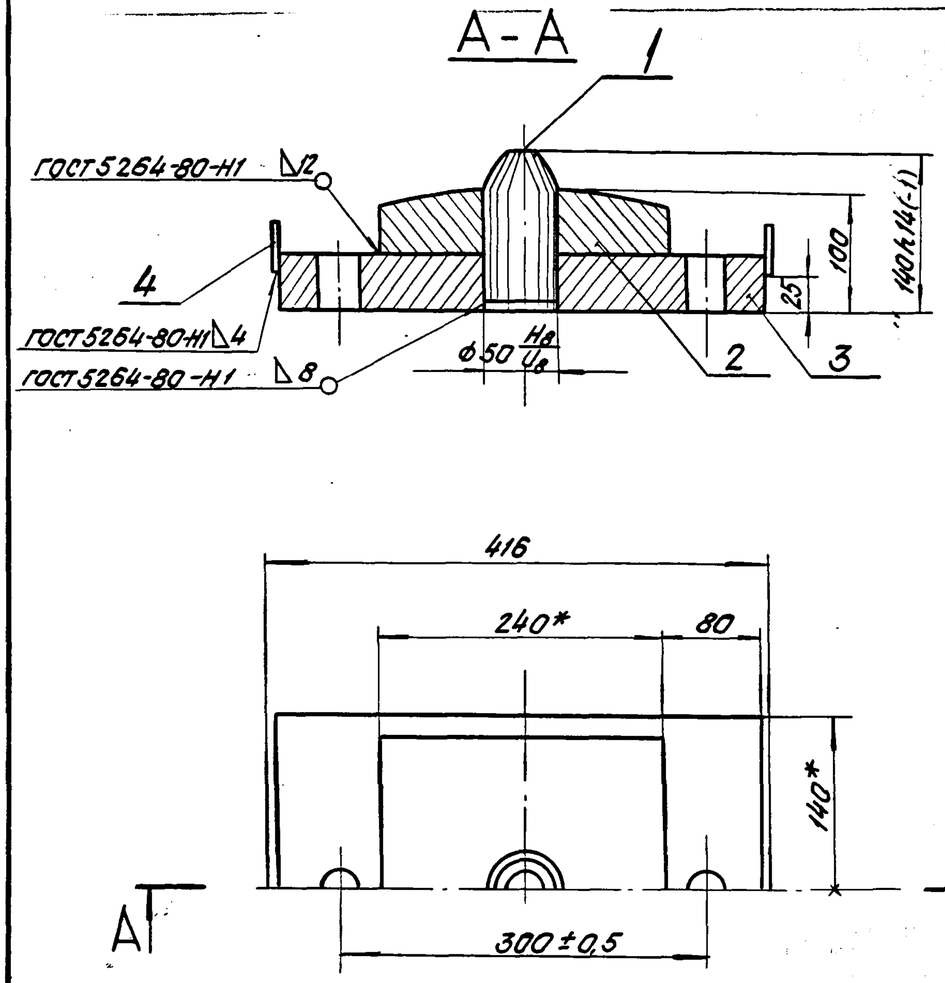

1. * Размеры для справок.
2. Неуказанные предельные отклонения размеров: $+t_2, -t_2, \pm\frac{t_2}{2}$.

Нач. отд.	Ткаченко		3.501.1-129 09. 1.0 СБ			
Гл. инж. пр.	Махновская		Балансир нижний	Стадия	Масса	Масштаб
Вед. инж.	Акулова			Р	64,6	1:5
Ст. инж.	Васильева			Лист	Листов 1	
Ст. техн.	Костылева		—	Ленгипротрансмост		

Взам. инв. № | Подп. и дата | Инв. № подл.

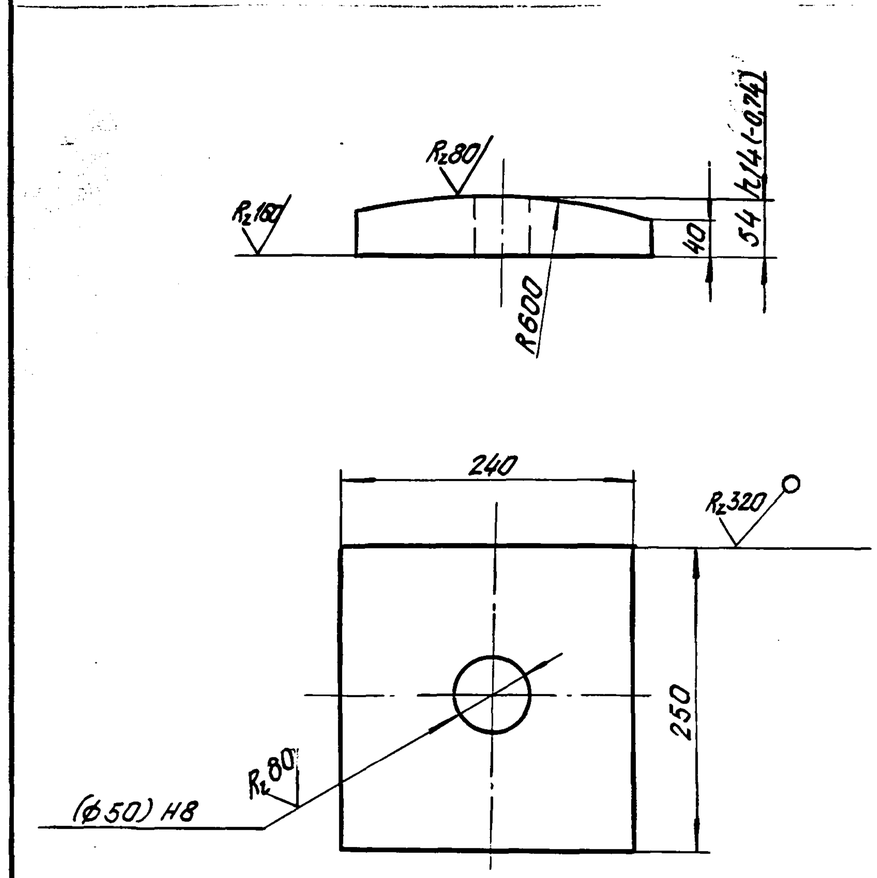

1. Неуказанные предельные отклонения размеров: $+t_2, -t_2, \pm\frac{t_2}{2}$.
2. Размер в скобках после сварки.

1263/2 | 67

Нач. отд.	Ткаченко		3.501.1-129 09. 1. 1.			
Гл. инж. пр.	Махновская		Подушка	Стадия	Масса	Масштаб
Вед. инж.	Акулова			Р	22,7	1:5
Ст. инж.	Васильева		Лист Б-ПН-56 ГОСТ 19903-74* / 16Д ГОСТ 6713-75*	Лист	Листов 1	
Ст. техн.	Костылева			Ленгипротрансмост		

Взам. инв. № | Подп. и дата | Инв. № подл.

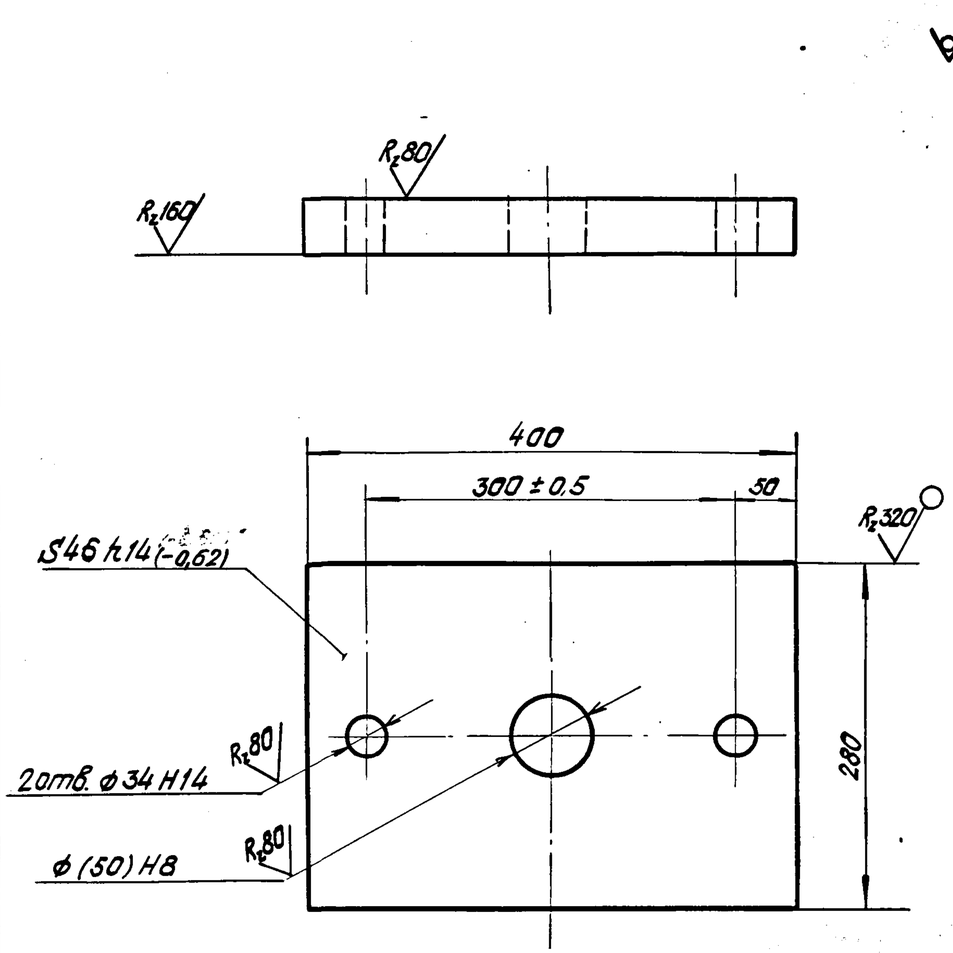

1. Неуказанные предельные отклонения размеров: $+t_2, -t_2, \pm\frac{t_2}{2}$.
2. Размер в скобках после сварки.

Инв.N подл.	Подп. и дата	Взам. инв.N

Нач. отд.	Ткаченко		3.501.1-129 09.1.2			
Гл. инж. пр.	Махновская		Лист балансира	Стадия	Масса	Масштаб
Вед. инж.	Акулова			Р	39,7	1:5
Ст. инж.	Васильева			Лист	Листов 1	
Ст. техн.	Костылева		Лист Б-ПН-48 ГОСТ 19903-74* / 16Д ГОСТ 6713-75*	Ленгипротрансмост		

Формат	Зона	Поз.	Обозначение	Наименование	Кол.	Примеч.
				Документация		
A4			3.501.1-129 09.2.0 СБ	Сборочный чертеж		
				Детали		
A4		1	3.501.1-129 09.2.1	Лист балансира	1	
A4		2	3.501.1-129 09.2.2	Лист балансира	1	
A4		3	3.501.1-129 01 2.3	Скоба	2	
				Материалы		
				Материал верхнего балансира указан на чертежах деталей.		

Инв.N подл.	Подп. и дата	Взам. инв.N

1263/2 | 68

Нач. отд.	Ткаченко		3.501.1-129 09.2.0			
Гл. инж. пр.	Махновская		Балансир верхний	Стадия	Лист	Листов
Вед. инж.	Акулова			Р		1
Ст. инж.	Васильева			Ленгипротрансмост		
Ст. техн.	Костылева					

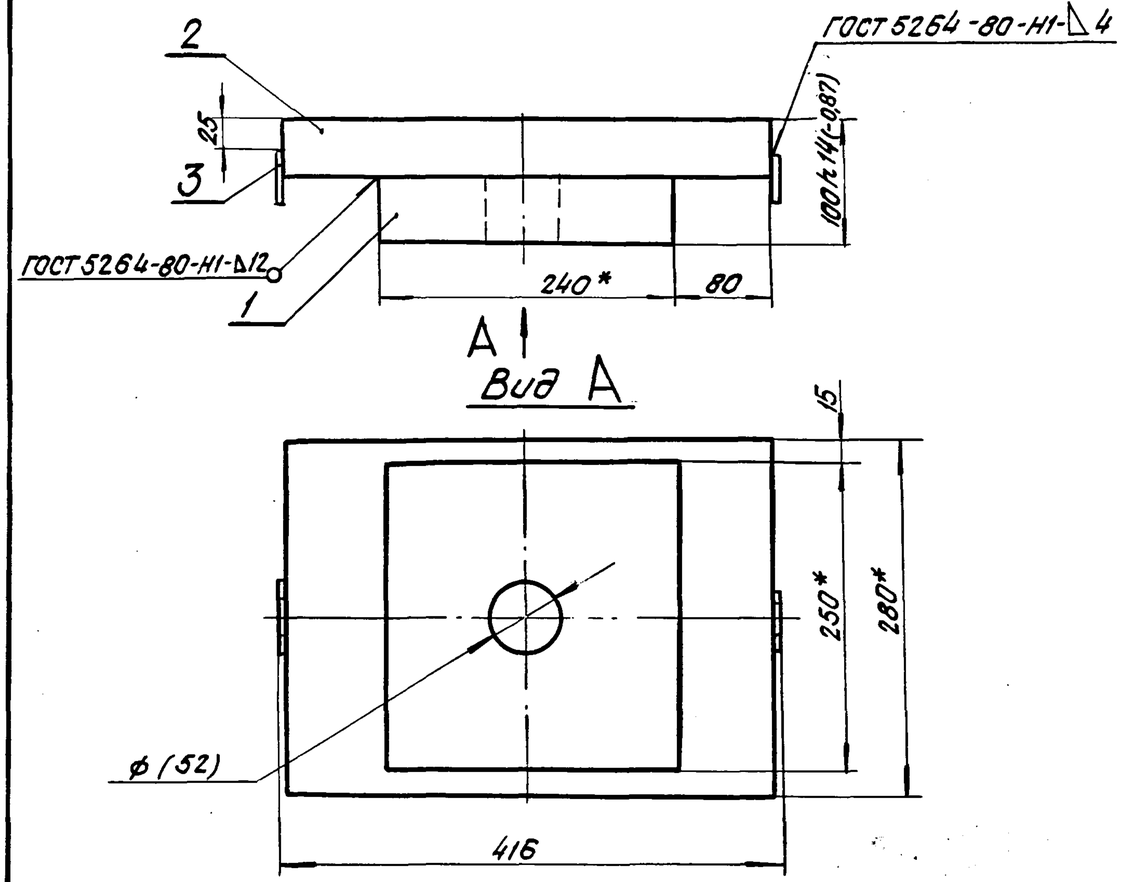

1. * Размеры для справок.
2. Неуказанные предельные отклонения размеров: $+t_2, -t_2, \pm\frac{t_2}{2}$.
3. Размер в скобках после сварки.

Взам. инв.N						
Подп. и дата						
Инв.N подл.	Нач. отд.	Ткаченко		3.501.1-129 09. 2. 0 СБ		
	Гл. инж. пр.	Мохновская		Балансир верхний	Стадия: Р	Масса: 65,1 / Масштаб: 1:5
	Вед. инж.	Акулова			Лист	Листов 1
	Ст. инж.	Васильева		—	Ленгипротрансмост	
	Ст. техн.	Костылева				

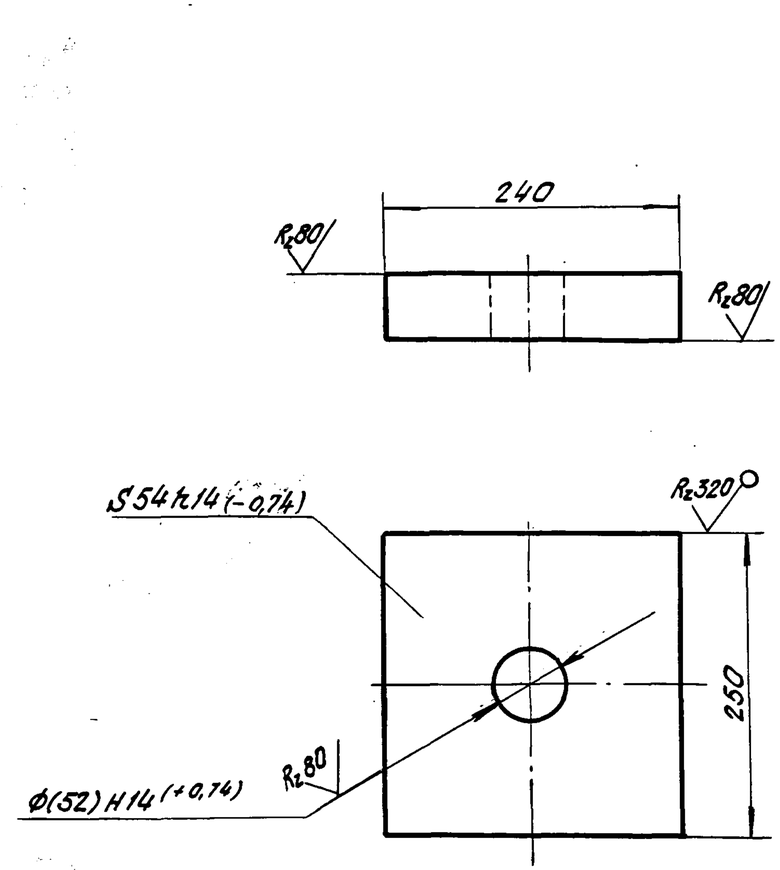

1. Неуказанные предельные отклонения размеров: $+t_2, -t_2; \pm\frac{t_2}{2}$.
2. Размер в скобках после сварки.

Взам. инв.N				1263/2	69	
Подп. и дата						
Инв.N подл.	Нач. отд.	Ткаченко		3. 501.1-129 09. 2. 1		
	Гл. инж. пр.	Мохновская		Лист балансира	Стадия: Р	Масса: 24,5 / Масштаб: 1:5
	Вед. инж.	Акулова			Лист	Листов 1
	Ст. инж.	Васильева		Лист Б-ПН-56 ГОСТ 19903-74* / 16Д ГОСТ 6713-75*	Ленгипротрансмост	
	Ст. техн.	Костылева				

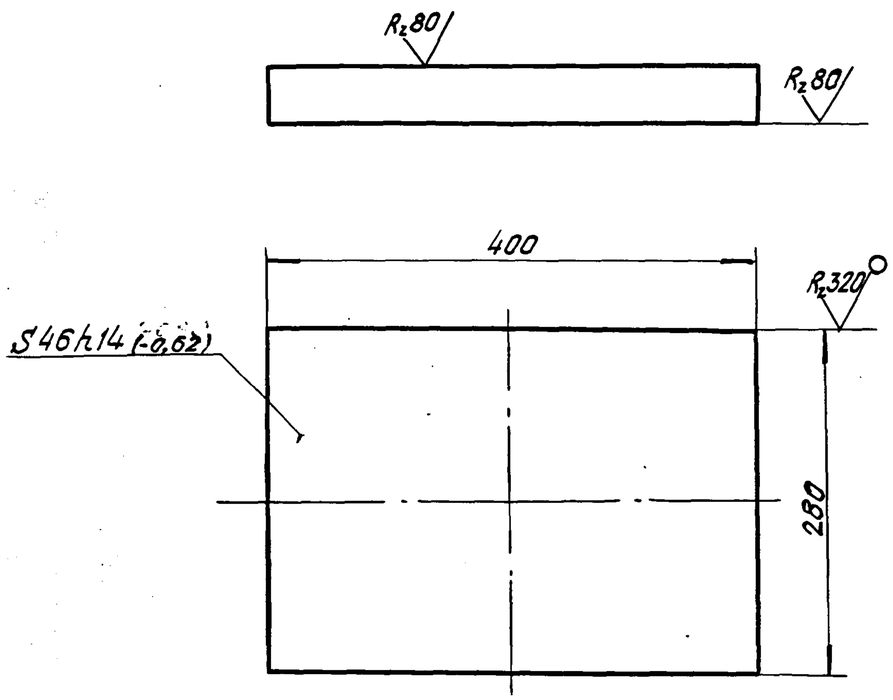

Неуказанные предельные отклонения размеров: $+t_2, -t_2, \pm\frac{t_2}{2}$.

Формат	Зона	Поз.	Обозначение	Наименование	Кол.	Примеч.
				Документация		
			3.501.1-129 00.0.0ТО	Техническое описание	X	
А3			3.501.1-129 10.0.0СБ	Сборочный чертеж	X	
				Сборочные единицы		
А4		1	3.501.1-129 01.1.0	Болт анкерный	2	
А4		2	3.501.1-129 09.1.0	Балансир нижний	1	
А4		3	3.501.1-129 10.1.0	Балансир верхний	1	
				Стандартные изделия		
		4		Гайка М30.12 ВСт3сп2		
				ГОСТ 5915-70*	2	0,22
		5		Шайба 30 ВСт3 сп2		
				ГОСТ 11371-78	2	0,06
				Материалы		
				Материал опорной		
				части указан на		
				чертежах деталей		

Нач. отд.	Ткаченко		3.501.1-129 09.2.2	
Гл. инж. пр.	Махновская		Лист балансира	Стадия: Р; Масса: 40,4; Масштаб: 1:5; Лист; Листов 1
Вед. инж.	Акулова		Лист Б-ПН-48 ГОСТ 19903-74* / 16Д ГОСТ 6713-75*	Ленгипротрансмост
Ст. инж.	Васильева			
Ст. техн.	Костылева			

Нач. отд.	Ткаченко		3.501.1-129 10.0.0	
Гл. инж. пр.	Махновская		Опорная часть тангенциальная подвижная сварная ТIП, ТIП-С	Стадия: Р; Лист; Листов 1
Вед. инж.	Акулова			Ленгипротрансмост
Ст. инж.	Васильева			
Ст. техн.	Костылева			

Взам. инв. N | Подп. и дата | Инв. N подл.

1263/2

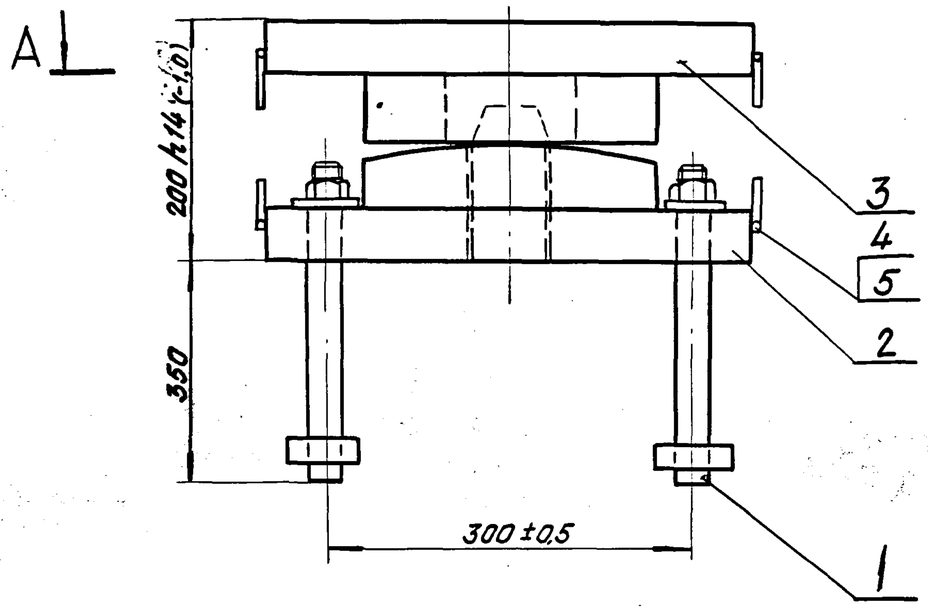

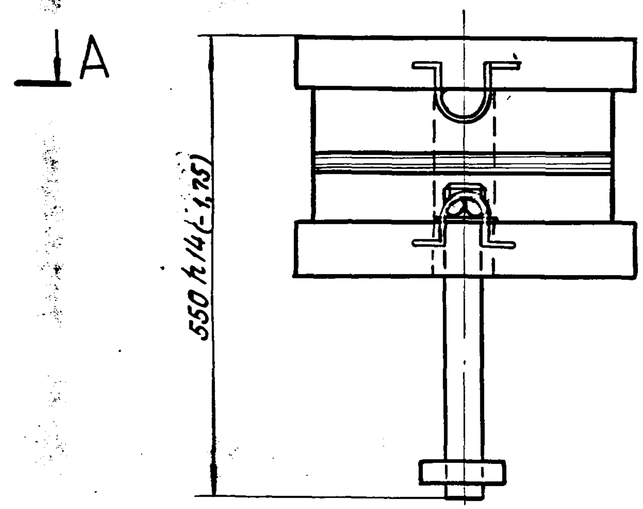

А – А

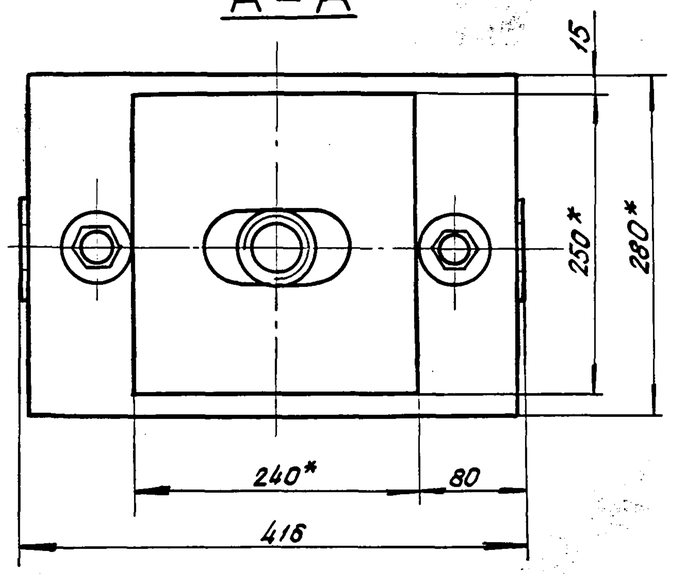

1. * Размеры для справок.
2. Неуказанные предельные отклонения размеров: $+t_2, -t_2, \pm\frac{t_2}{2}$.

1263/2	71		

3.501.1-129 10.0.0 СБ

Нач. отд.	Ткаченко		Опорная часть тангенциальная подвижная сварная ТIП, ТIП-С.	Стадия	Масса	Масштаб
Гл. инж. пр.	Махновская			Р	136	1:5
Вед. инж.	Акулова			Лист	Листов 1	
Ст. инж.	Васильева		—	Ленгипротрансмост		
Ст. техн.	Костылева					

Инв. № подл. | Подп. и дата | Взам. инв. №

Формат	Зона	Поз.	Обозначение	Наименование	Кол.	Примеч.
				Документация		
А4			3.501.1-129 10.1.0 СБ	Сборочный чертеж		
				Детали		
А4		1	3.501.1-129 10.1.1	Лист балансира	1	
А4		2	3.501.1-129 09.2.2	Лист балансира	1	
А4		3	3.501.1-129 01.2.3	Скоба	2	
				Материалы		
				Материал верхнего		
				балансира указан на		
				чертежах деталей		

Взам. инв. N | Подп. и дата | Инв. N подл.

Нач. отд.	Ткаченко		3.501.1-129 10.1.0		
Гл. инж. пр.	Махновская		Балансир верхний	Стадия: Р	Лист:	Листов: 1
Вед. инж.	Акулова			Ленгипротрансмост	
Ст. инж.	Васильева				
Ст. техн.	Костылева				

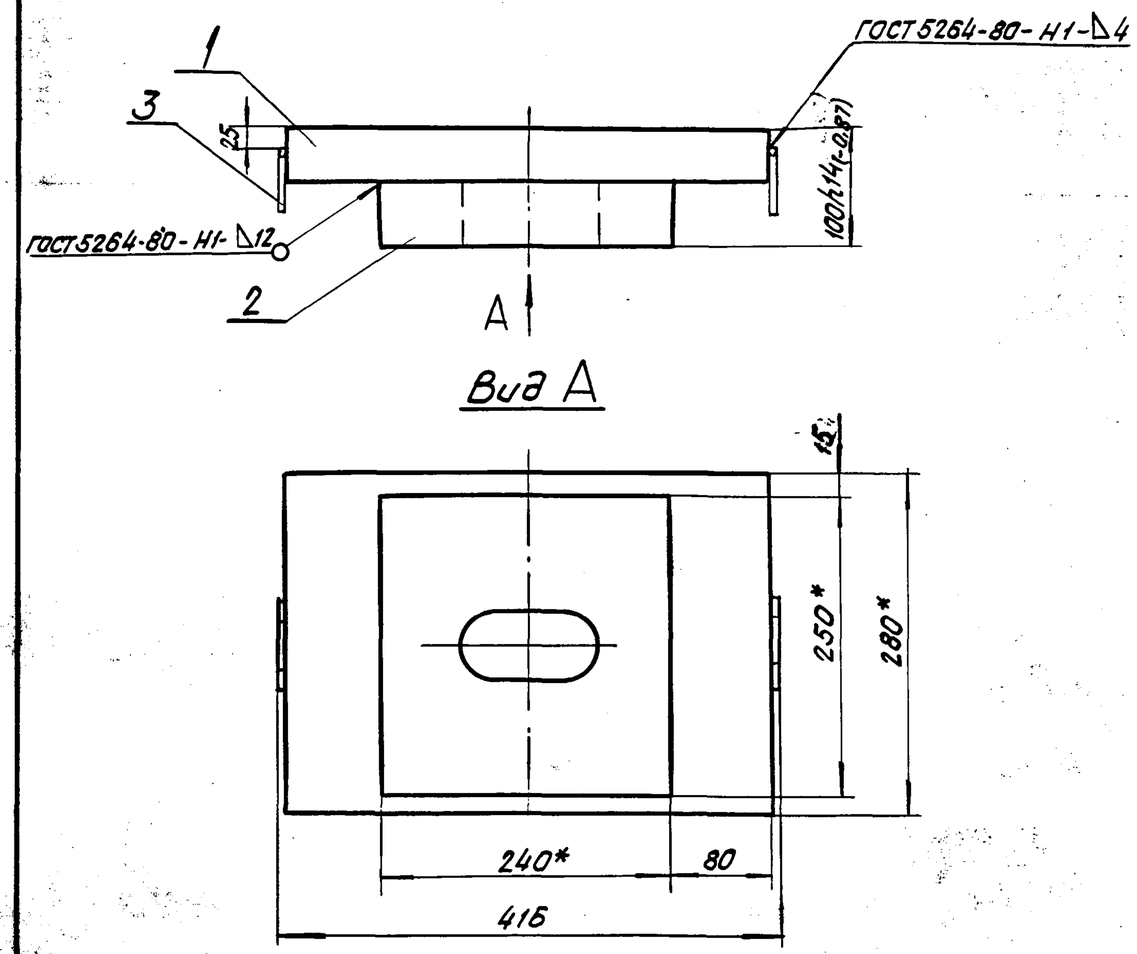

1. *Размеры для справок.
2. Неуказанные предельные отклонения размеров: $+t_2, -t_2, \pm\frac{t_2}{2}$.

1263/2 | 72

Взам. инв. N | Подп. и дата | Инв. N подл.

Нач. отд.	Ткаченко		3.501.1-129 10.1.0 СБ		
Гл. инж. пр.	Махновская		Балансир верхний	Стадия: Р	Масса: 63,9	Масштаб: 1:5
Вед. инж.	Акулова			Листов	Листов 1
Ст. инж.	Васильева		—	Ленгипротрансмост	
Ст. техн.	Костылева				

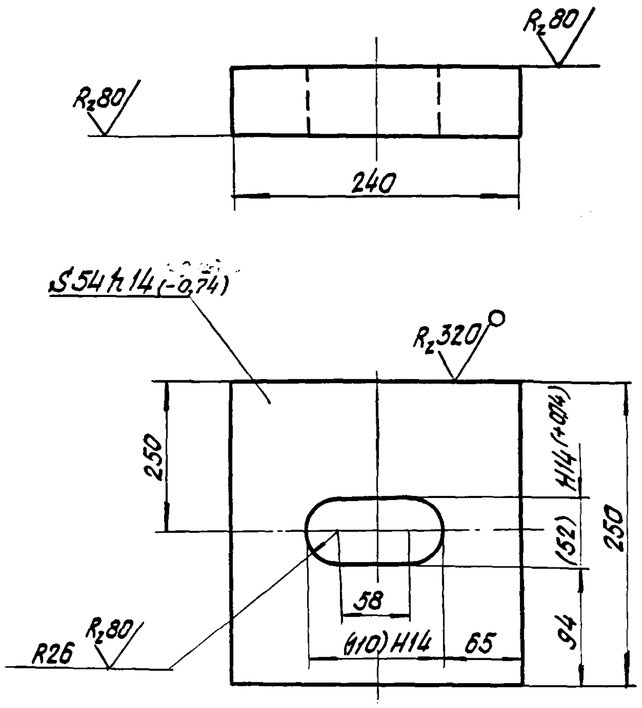

1. Неуказанные предельные отклонения размеров: $+t_2, -t_2, \pm\frac{t_2}{2}$.
2. Размер в скобках после сварки.

Формат	Зона	Поз.	Обозначение	Наименование	Кол.	Примеч.
				Документация		
			3.501.1-129 00.0.0 ТО	Техническое описание		
А3			3.501.1-129 11.0.0 СБ	Сборочный чертеж		
				Сборочные единицы		
А4		1	3.501.1-129 01.1.0	Болт анкерный	2	
А4		2	3.501.1-129 11.1.0	Балансир нижний	1	
А4		3	3.501.1-129 11.2.0	Балансир верхний	1	
				Детали		
А4		4	3.501.1-129 11.0.1	Подкладка	1	
				Стандартные изделия		
		5		Гайка М30.12 40Х ГОСТ 5915-70*	2	0,22
		6		Шайба 30 ВСт3сп2 ГОСТ 11371-78	2	0,06
				Материалы		
				Материал опорных частей указан на чертежах деталей		

Взам. инв. N | Подп. и дата | Инв. N подл.

Нач. отд.	Ткаченко		
Гл. инж. пр.	Махновская		
Вед. инж.	Акулова		
Ст. инж.	Васильева		
Ст. техн.	Костылева		

3.501.1-129 10.1.1

Лист балансира

Стадия	Масса	Масштаб
Р	23,3	1:5
Лист	Листов 1	

Лист Б-ПН-56 ГОСТ 19903-74* / 16Д ГОСТ 6713-75*

Ленгипротрансмост

Взам. инв. N | Подп. и дата | Инв. N подл.

Нач. отд.	Ткаченко		
Гл. инж. пр.	Махновская		
Вед. инж.	Акулова		
Ст. инж.	Васильева		
Ст. техн.	Костылева		

3.501.1-129 11.0.0

Опорная часть тангенциальная неподвижная сварная Т1Н-МА, Т1Н-МБ, Т1Н-МАС, Т1Н-МБС

Стадия	Лист	Листов
Р		1

Ленгипротрансмост

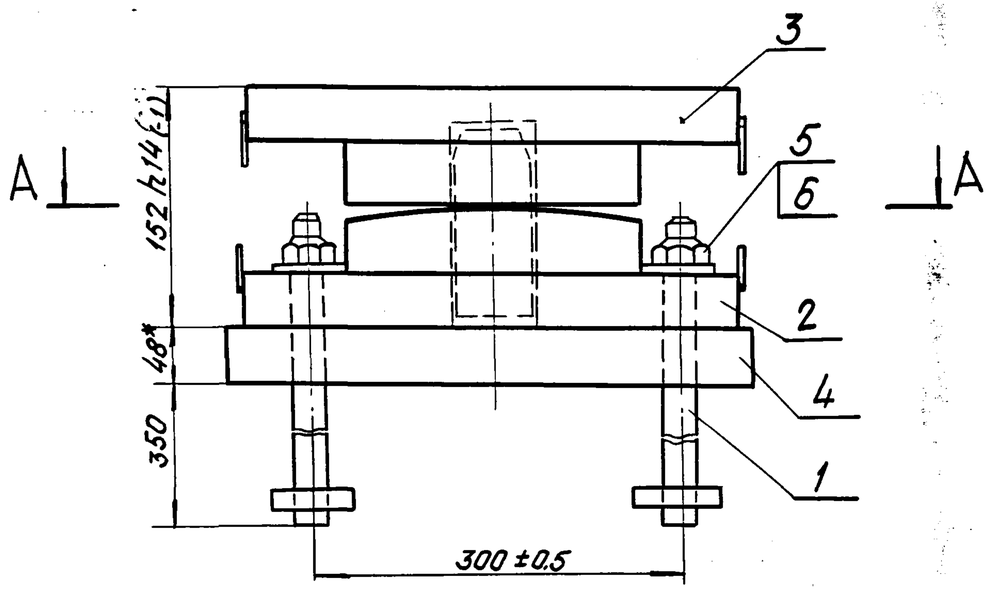

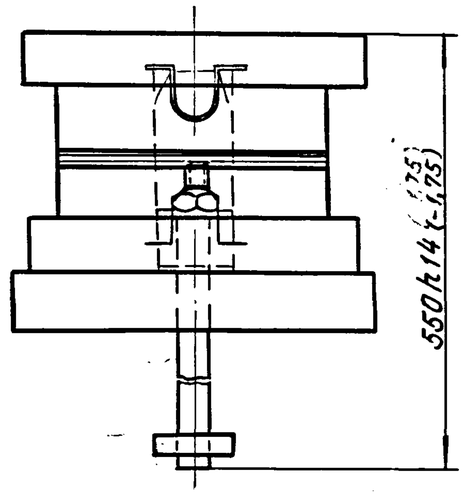

А–А

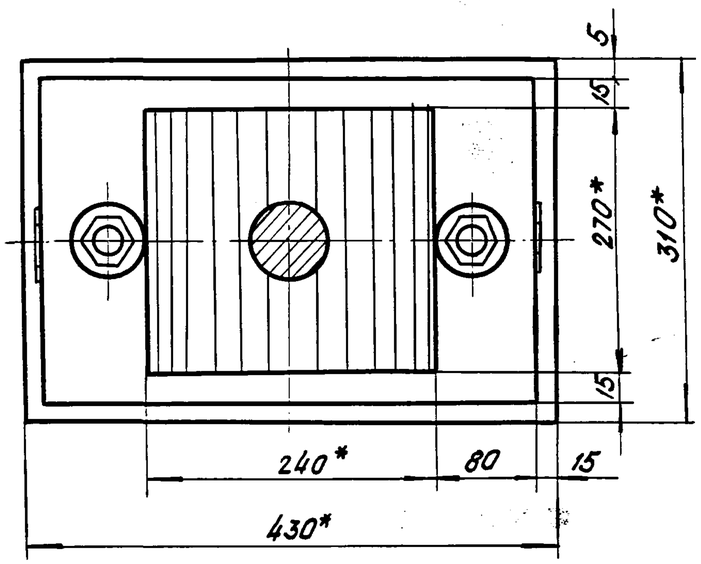

1.* Размеры для справок.
2. Неуказанные предельные отклонения размеров: $+t_2, -t_2, \pm\frac{t_2}{2}$.

				1263/2		74
				3.501.1-129 11.0.0 СБ		
Нач. отд.	Ткаченко		Опорная часть тангенциальная неподвижная сварная Т1Н-МА, Т1Н-МБ, Т1Н-МАС, Т1Н-МБС	Стадия	Масса	Масштаб
				Р	165	1:5
Гл. инж. пр.	Махновская			Лист	Листов 1	
Вед. инж.	Акулова		—	Ленгипротрансмост		
Ст. инж.	Васильева					
Ст. техн.	Костылева					

Инв. N подл. | Подп. и дата | Взам. инв. N

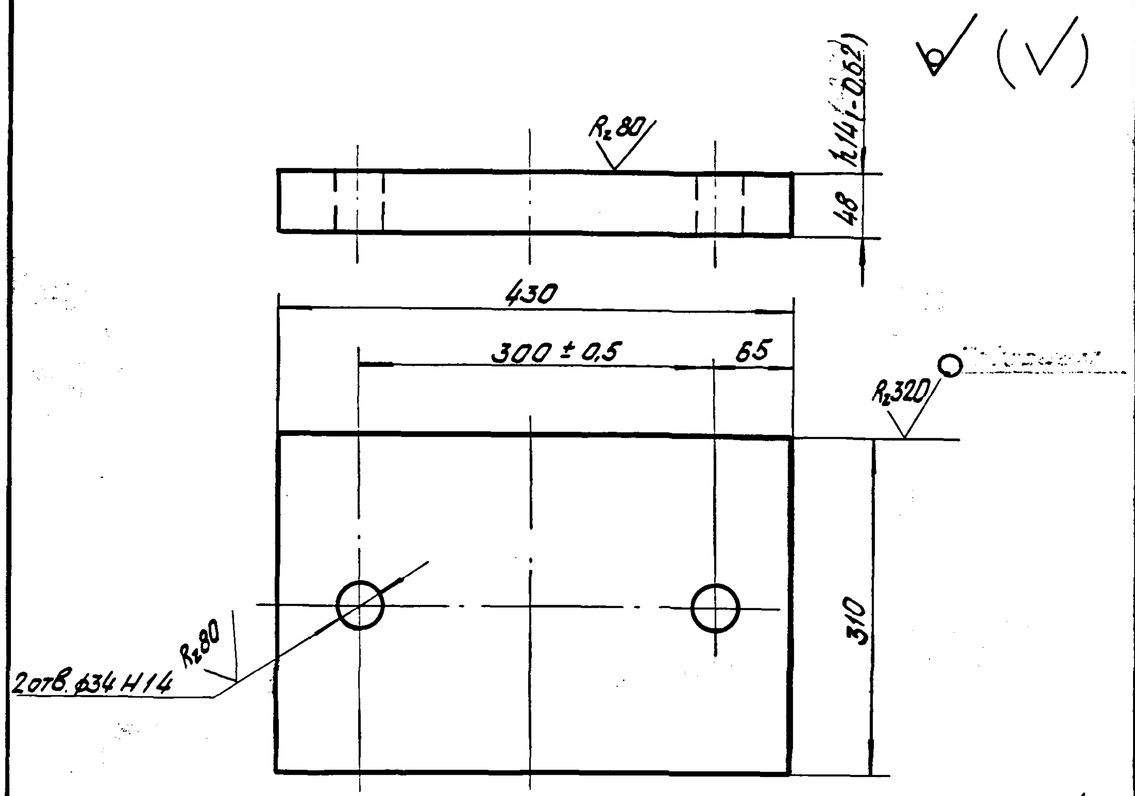

1. Неуказанные предельные отклонения размеров: $+t_2, -t_2, \pm\frac{t_2}{2}$.
2. Материал для марок:
ТIН-МА, ТIП-МА, ТIН-МБ, ТIП-МБ, ТIН-МАС, ТIП-МАС, ТIН-МБС, ТIП-МБС - сталь марки 16Д ГОСТ 6713-75* при креплении к подферменнику на анкерных болтах;
ТIН-МА, ТIП-МА, ТIН-МАС, ТIП-МАС - сталь марки 15ХСНД-2 ГОСТ 6713-75* при креплении на сварке;
ТIН-МБ, ТIП-МБ, ТIН-МБС, ТIП-МБС - сталь марки 10ХСНД-2 ГОСТ 6713-75* при креплении на сварке.

Инв. N подл.	Подп. и дата	Взам. инв. N

Нач. отд.	Ткаченко		3.501.1-129 11.0.1			
Гл. инж. пр.	Махновская		Подкладка	Стадия	Масса	Масштаб
Вед. инж.	Акулова			Р	49,5	1:5
Ст. инж.	Васильева			Лист	Листов 1	
Ст. техн.	Костылева		Лист Б-ПН-50 ГОСТ 19903-74*	Ленгипротрансмост		

Формат	Зона	Поз.	Обозначение	Наименование	Кол.	Примеч.
				Документация		
А4			3.501.1-129 11.1.0.СБ	Сборочный чертеж.	X	
				Детали		
А4		1	3.501.1-129 11.1.1	Штырь	1	
А4		2	3.501.1-129 11.1.2	Подушка	1	
А4		3	3.501.1-129 11.1.3	Лист балансира	1	
А4		4	3.501.1-129 01.2.3	Скоба	2	
				Материалы		
				Материал нижнего		
				балансира указан на		
				чертежах деталей.		

Инв. N подл.	Подп. и дата	Взам. инв. N

1263/2 | 75

Нач. отд.	Ткаченко		3.501.1-129 11.1.0			
Гл. инж. пр.	Махновская		Балансир нижний	Стадия	Лист	Листов
Вед. инж.	Акулова			Р		1
Ст. инж.	Васильева			Ленгипротрансмост		
Ст. техн.	Костылева					

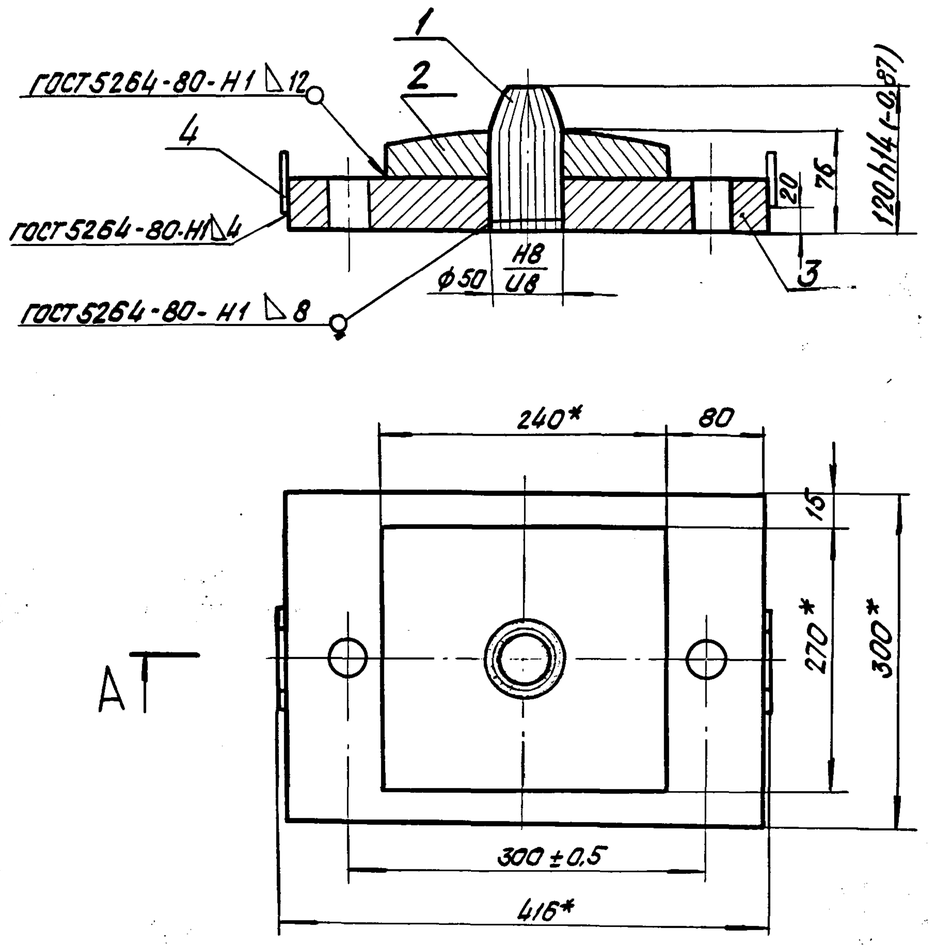

1. *Размеры для справок.
2. Неуказанные предельные отклонения размеров: $+t_2, -t_2, \pm\frac{t_2}{2}$.

Нач. отд.	Ткаченко		3.501.1-129 11.1.0 СБ			
Гл. инж. пр.	Махновская		Балансир нижний	Стадия	Масса	Масштаб
Вед. инж.	Акулова			Р	53,1	1:5
Ст. инж.	Васильева			Лист	Листов 1	
Ст. техн.	Костылева		—	Ленгипротрансмост		

Взам. инв. № | Подп. и дата | Инв. № подл.

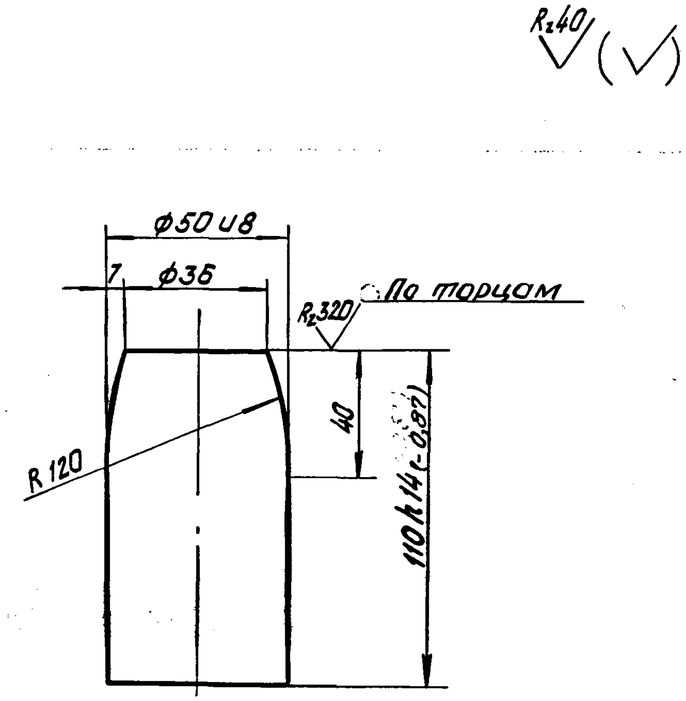

1. Неуказанные предельные отклонения размеров: $+t_2, -t_2, \pm\frac{t_2}{2}$.
2. Материал для марок:
Т1Н-МА, Т1П-МА, Т1Н-МБ, Т1П-МБ, Т2Н-МА, Т2П-МА, Т2Н-МБ, Т2П-МБ - сталь марки 09Г2С ГОСТ 4543-71*;
Т1Н-МАС, Т1П-МАС, Т1Н-МБС, Т1П-МБС, Т2Н-МАС, Т2П-МАС, Т2Н-МБС, Т2П-МБС - сталь марки 40Х ГОСТ 4543-71*.

			1263/2	76		
Нач. отд.	Ткаченко		3.501.1-129 11.1.1			
Гл. инж. пр.	Махновская		Штырь	Стадия	Масса	Масштаб
Вед. инж.	Акулова			Р	1,6	1:2
Ст. инж.	Васильева			Лист	Листов 1	
Инженер	Гордеев		Круг Б-63 ГОСТ 2590-71* / —	Ленгипротрансмост		

Взам. инв. № | Подп. и дата | Инв. № подл.

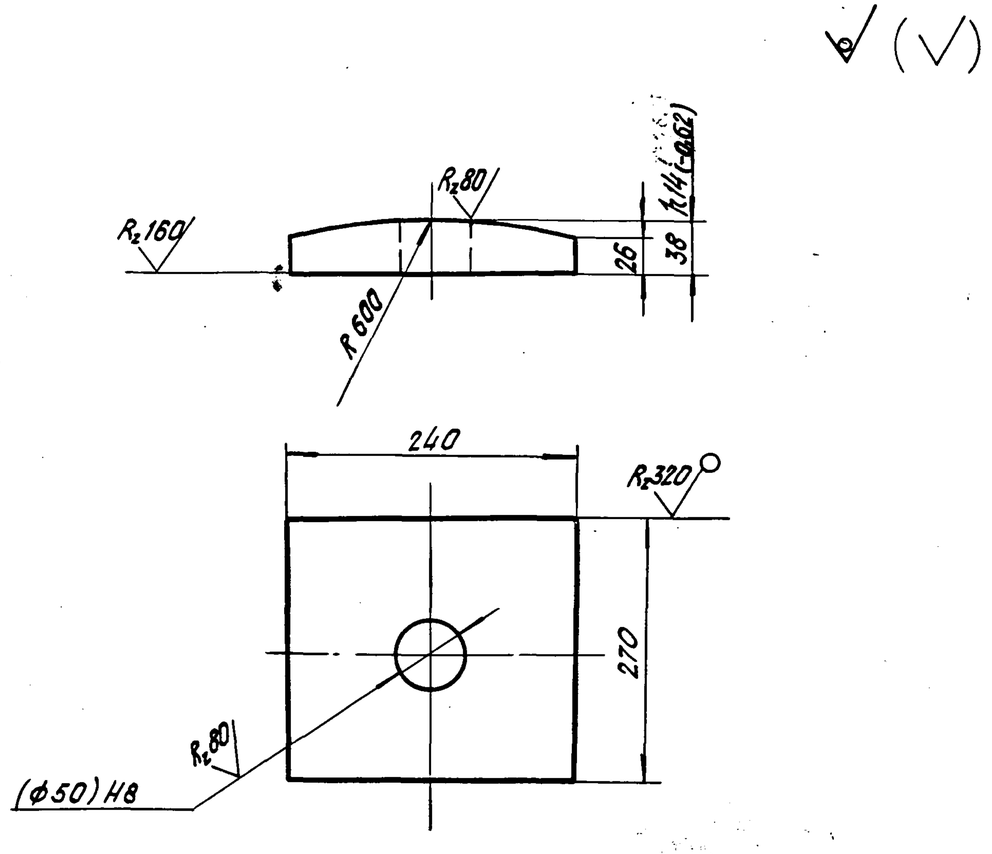

1. Неуказанные предельные отклонения размеров: $+t_2, -t_2, \pm \frac{t_2}{2}$.
2. Размер в скобках после сварки.
3. Материал для марок:
Т1Н-МА, Т1П-МА, Т1Н-МАС, Т1П-МАС - сталь марки 15ХСНД-2 ГОСТ 6713-75*;
Т1Н-МБ, Т1П-МБ, Т1Н-МБС, Т1П-МБС - сталь марки 10ХСНД-2 ГОСТ 6713-75*.

Взам. инв. N						
Подп. и дата						
Инв. N подл.	Нач. отд.	Ткаченко		3.501.1-129 11.1.2		
	Гл. инж. пр.	Махновская		Подушка	Стадия: Р	Масса: 15,7 / Масштаб: 1:5
	Вед. инж.	Акулова			Лист	Листов 1
	Ст. инж.	Васильева		Лист Б-ПН-40 ГОСТ 19903-74*	Ленгипротрансмост	
	Ст. техн.	Костылева				

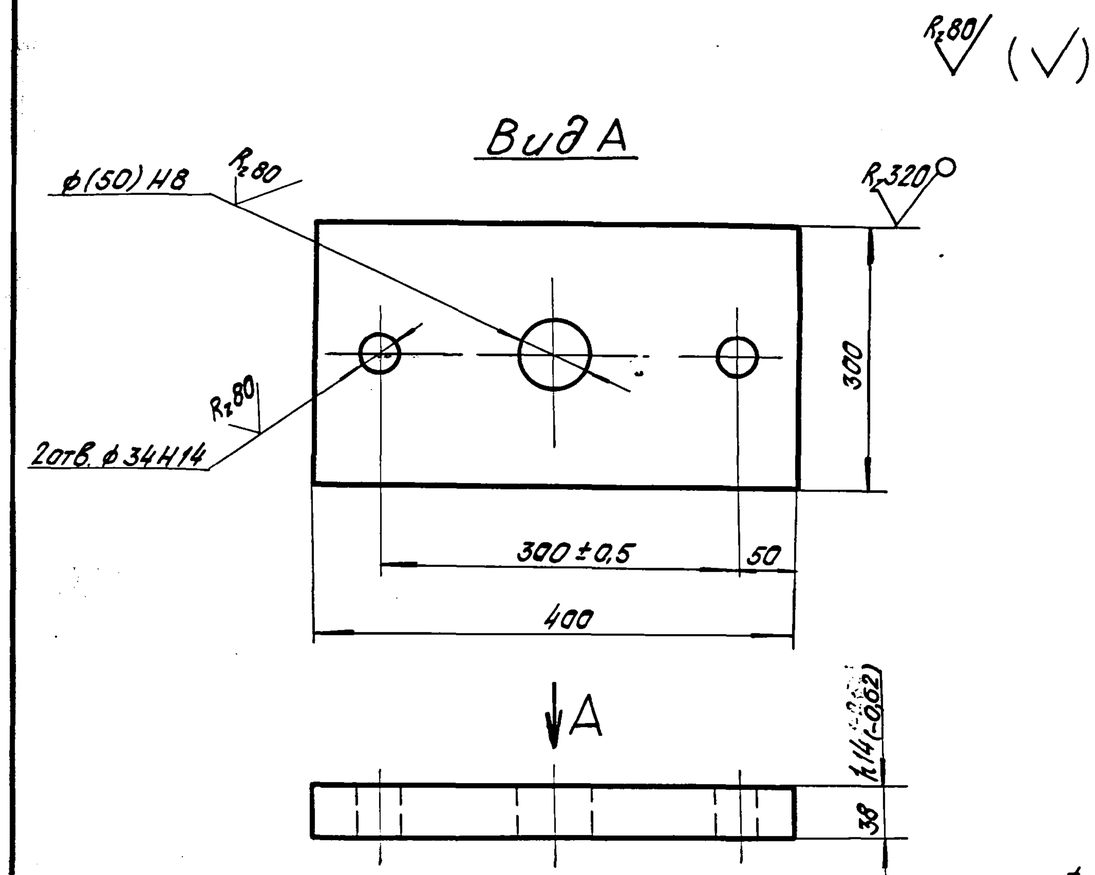

1. Неуказанные предельные отклонения размеров: $+t_2, -t_2, \pm \frac{t_2}{2}$;
2. Размер в скобках после сварки.
3. Материал для марок:
Т1Н-МА, Т1П-МА, Т1Н-МАС, Т1П-МАС - сталь марки 15ХСНД-2 ГОСТ 6713-75*;
Т1Н-МБ, Т1П-МБ, Т1Н-МБС, Т1П-МБС - сталь марки 10ХСНД-2 ГОСТ 6713-75*.

1263/2 | 77

Взам. инв. N						
Подп. и дата						
Инв. N подл.	Нач. отд.	Ткаченко		3.501.1-129 11.1.3		
	Гл. инж. пр.	Махновская		Лист балансир	Стадия: Р	Масса: 35,6 / Масштаб: 1:5
	Вед. инж.	Акулова			Лист	Листов 1
	Ст. инж.	Васильева		Лист Б-ПН-40 ГОСТ 19903-74*	Ленгипротрансмост	
	Ст. техн.	Костылева				

Формат	Зона	Поз.	Обозначение	Наименование	Кол.	Примеч.
				Документация		
А4			3.501.1-129 11.2.0СБ	Сборочный чертеж		
				Детали		
А4		1	3.501.1-129 11.2.1	Лист балансира	1	
А4		2	3.501.1-129 11.2.2	Лист балансира	1	
А4		3	3.501.1-129 01.2.3	Скоба	2	
				Материалы		
				Материал верхнего		
				балансира указан на		
				чертежах деталей.		

Подп. и дата | Взам. инв. №

Нач. отд.	Ткаченко		3.501.1-129 11.2.0			
Гл. инж. пр.	Махновская		Балансир верхний	Стадия	Лист	Листов
Вед. инж.	Якулова			Р		1
Ст. инж.	Васильева			Ленгипротрансмост		
Ст. техн.	Костылева					

Инв. № подл.

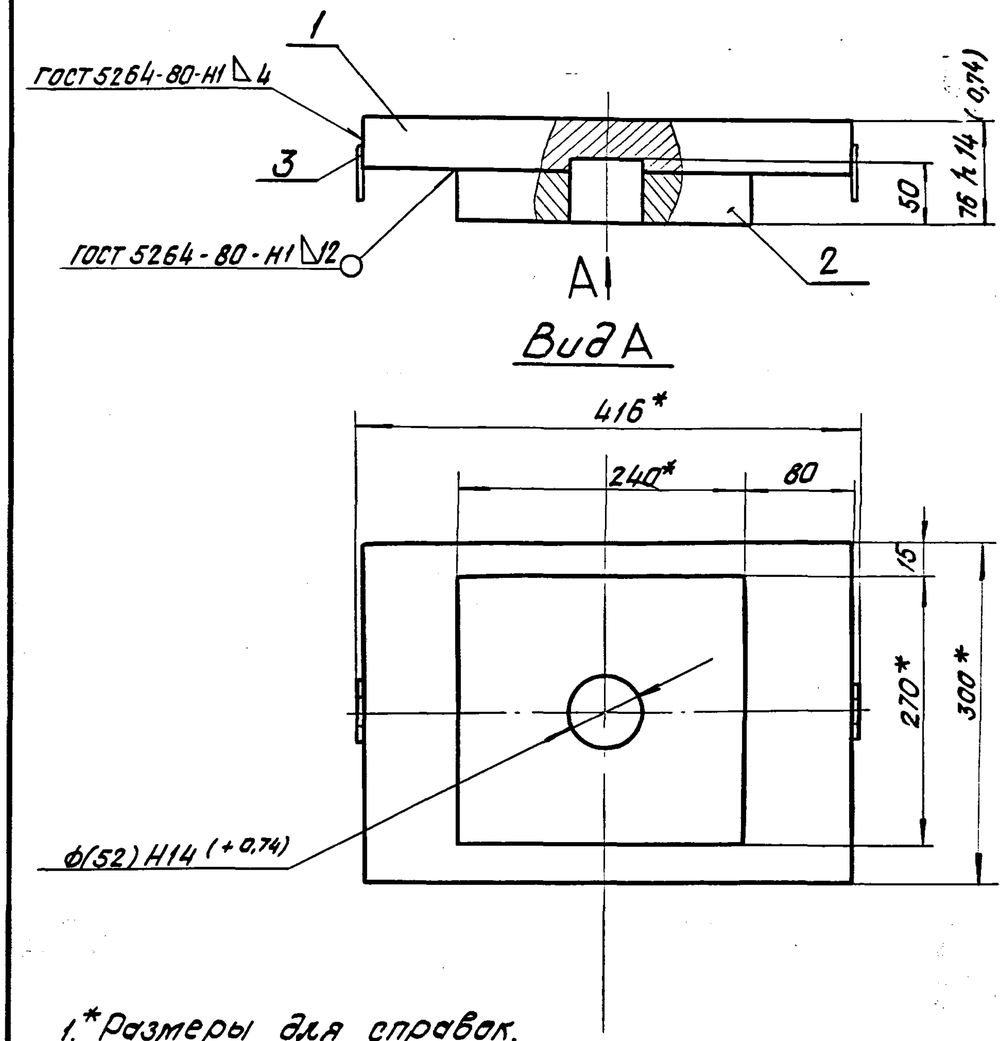

1.* Размеры для справок.
2. Неуказанные предельные отклонения размеров: $+t_2, -t_2, \pm\frac{t_2}{2}$.
3. Размер в скобках после сварки.

1263/2	78

Подп. и дата | Взам. инв. №

Нач. отд.	Ткаченко		3.501.1-129 11.2.0СБ			
Гл. инж. пр.	Махновская		Балансир верхний	Стадия	Масса	Масштаб
Вед. инж.	Якулова			Р	54,5	1:5
Ст. инж.	Васильева		—	Лист	Листов 1	
Ст. техн.	Костылева			Ленгипротрансмост		

Инв. № подл.

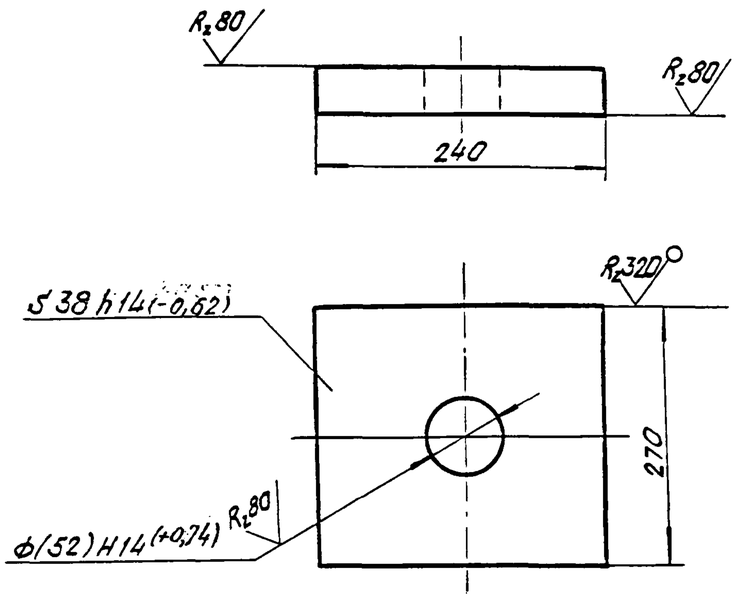

1. Неуказанные предельные отклонения размеров: $+t_2, -t_2, \pm\frac{t_2}{2}$.
2. Размер в скобках после сварки.
3. Материал для марок:
T1H-MA, T1H-MAC-сталь марки 15ХСНД-2 ГОСТ 6713-75*.
T1H-MБ; T1H-MБC-сталь марки 10ХСНД-2 ГОСТ 6713-75*.

Взам. инв. №						
Подп. и дата				3.501.1-129 11.2.1		
Инв. № подл.	Нач. отд.	Ткаченко		Лист балансира	Стадия: Р	Масса: 18,7 / Масштаб: 1:5
	Гл. инж. пр.	Мохновская			Лист	Листов 1
	Вед. инж.	Акулова		Лист Б-ПН-40 ГОСТ 19903-74*	Ленгипротрансмост	
	Ст. инж.	Васильева				
	Ст. техн.	Костылева				

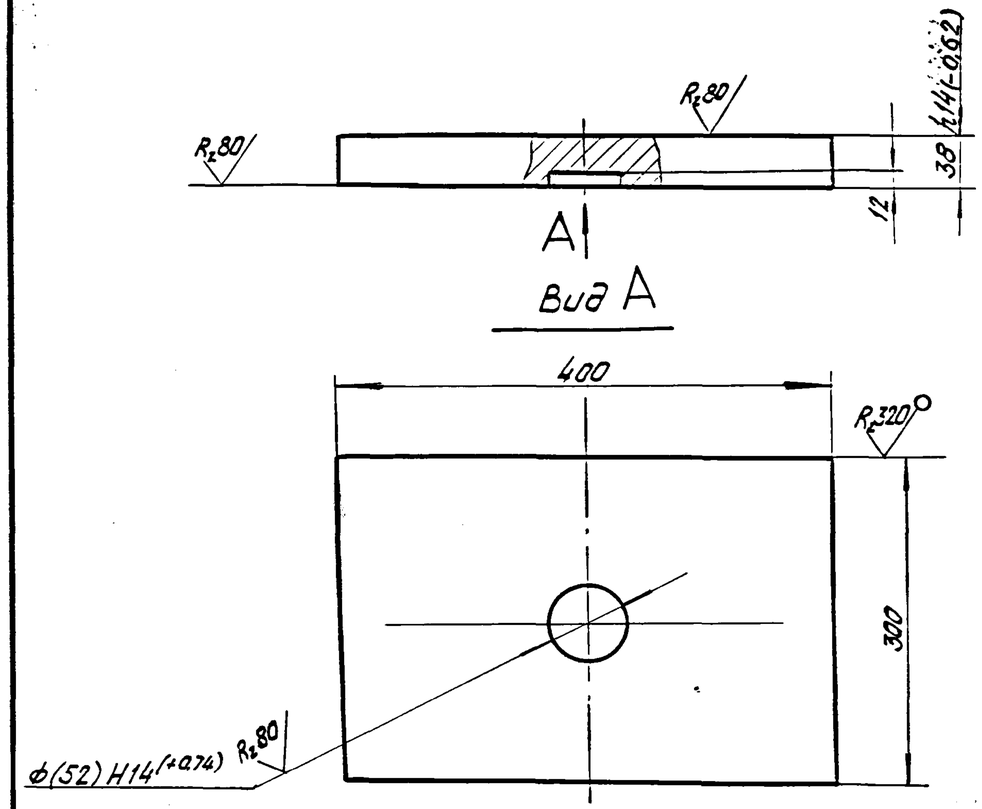

1. Неуказанные предельные отклонения размеров: $+t_2, -t_2, \pm\frac{t_2}{2}$.
2. Размер в скобках после сварки.
3. Материал для марок:
T1H-MA; T1H-MAC-сталь марки 15ХСНД-2 ГОСТ 6713-75*
T1H-MБ; T1H-MБC-сталь марки 10ХСНД-2 ГОСТ 6713-75*.

Взам. инв. №				1263/2	79	
Подп. и дата				3.501.1-129 11.2.2		
Инв. № подл.	Нач. отд.	Ткаченко		Лист балансира	Стадия: Р	Масса: 35,6 / Масштаб: 1:5
	Гл. инж. пр.	Мохновская			Лист	Листов 1
	Вед. инж.	Акулова		Лист Б-ПН-40 ГОСТ 19903-74*	Ленгипротрансмост	
	Ст. инж.	Васильева				
	Ст. техн.	Костылева				

Формат	Зона	Поз.	Обозначение	Наименование	Кол.	Примечание
				Документация		
			3.501. 1-129 00.0.0.ТО	Техническое описание		
А3			3.501. 1-129 12.0.0СБ	Сборочный чертеж		
				Сборочные единицы		
А4		1	3.501. 1-129 01.1.0	Болт анкерный	2	
А4		2	3.501. 1-129 11.1.0	Балансир нижний	1	
А4		3	3.501. 1-129 12.1.0	Балансир верхний	1	
				Детали		
А4		4	3.501. 1-129 11.0.1	Подкладка	1	
				Стандартные изделия		
		5	—	Гайка М30. 12. 40Х ГОСТ 5915-70*	2	0,22
		6	—	Шайба 30. ВСт.3сп2 ГОСТ 11371-78	2	0,06
				Материалы		
				Материал опорной части указан на чертежах деталей		

Нач. отд.	Ткаченко		3.501.1-129 12.0.0
Гл. инж. пр.	Махновская		Опорная часть тангенциальная подвижная сварная Т1П-МА; Т1П-МБ; Т1П-МАС; Т1П-МБС
Вед. инж.	Акулова		Стадия: Р; Лист: ; Листов: 1
Ст. инж.	Васильева		Ленгипротрансмост
Ст. техн.	Костылева		

Формат	Зона	Поз.	Обозначение	Наименование	Кол.	Примечание
				Документация		
А4			3.501. 1-129 12.1.0СБ	Сборочный чертеж		
				Детали		
А4		1	3.501. 1-129 12.1.1	Лист балансира	1	
А4		1	3.501. 1-129 12.1.2	Лист балансира	1	
А4		2	3.501. 1-129 01.2.3	Скоба	2	
				Материалы.		
				Материал верхнего балансира указан на чертежах деталей		

Инв. № подл. | Подпись и дата | Взам. инв. №

1263/2 | 80

Нач. отд.	Ткаченко		3.501.1-129 12.1.0
Гл. инж. пр.	Махновская		Балансир верхний
Вед. инж.	Акулова		Стадия: Р; Лист: ; Листов: 1
Ст. инж.	Васильева		Ленгипротрансмост
Ст. техн.	Костылева		

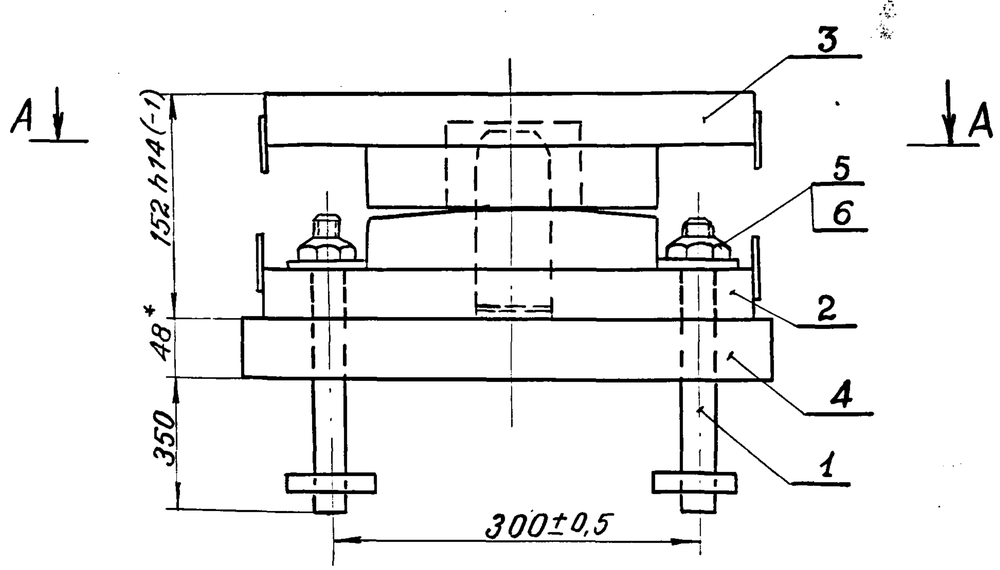

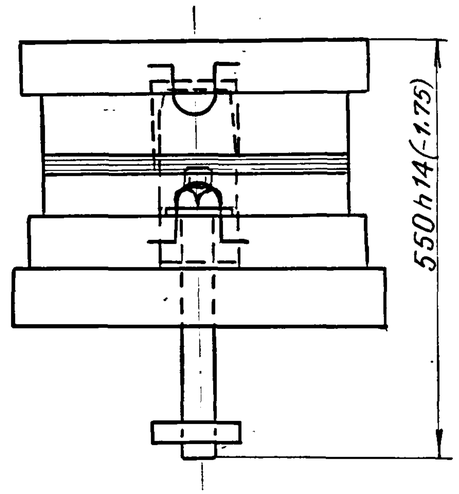

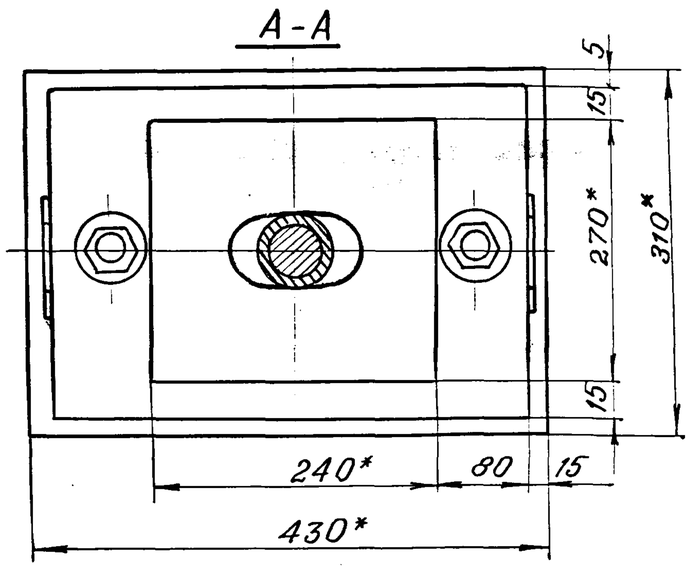

1.* Размеры для справок.

2. Неуказанные продольные отклонения размеров: $+t_2$, $-t_2$, $\pm\frac{t_2}{2}$.

Нач. отд.	Ткаченко		
Гл. инж. пр.	Махновская		
Вед. инж.	Акулова		
Ст. инж.	Васильева		
Ст. техн.	Костылева		

1263/2 | 81

3.501.1-129 12.0.0.СБ

Опорная часть тангенциальная подвижная сварная Т1П-МА; Т1П-МБ; Т1П-МАС; Т1П-МБС

Стадия	Масса	Масштаб
Р	164	1:5
Лист	Листов 1	

ЛЕНГИПРОТРАНСМОСТ

Инв. № подл. | Подпись и дата | Взам. инв. №

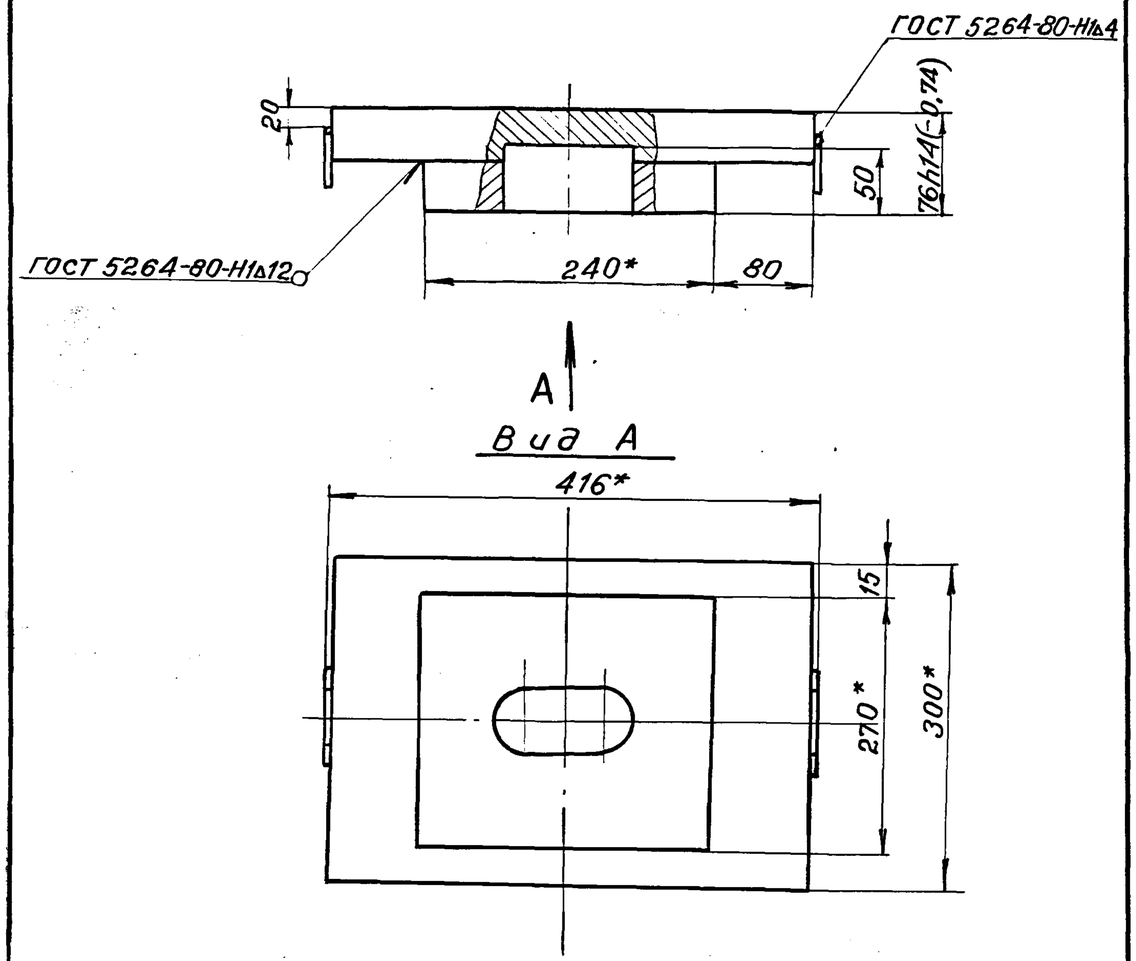

1.* Размеры для справок.
2. Неуказанные предельные отклонения размеров: $+t_2, -t_2, \frac{t_2}{2}$.

Взамен инв.№						
Подпись и дата						
Инв.№ подл.				3.501.1-129 12.1.ОСБ		
	Нач. отд.	Ткаченко		Балансир верхний	Стадия: Р	Масса: 53,3 / Масштаб: 1:5
	Гл.инж.пр.	Махновская			Лист	Листов 1
	Вед.инж.	Акулова		—	Ленгипротрансмост	
	Ст.инж.	Васильева				
	Ст.техн.	Костылева				

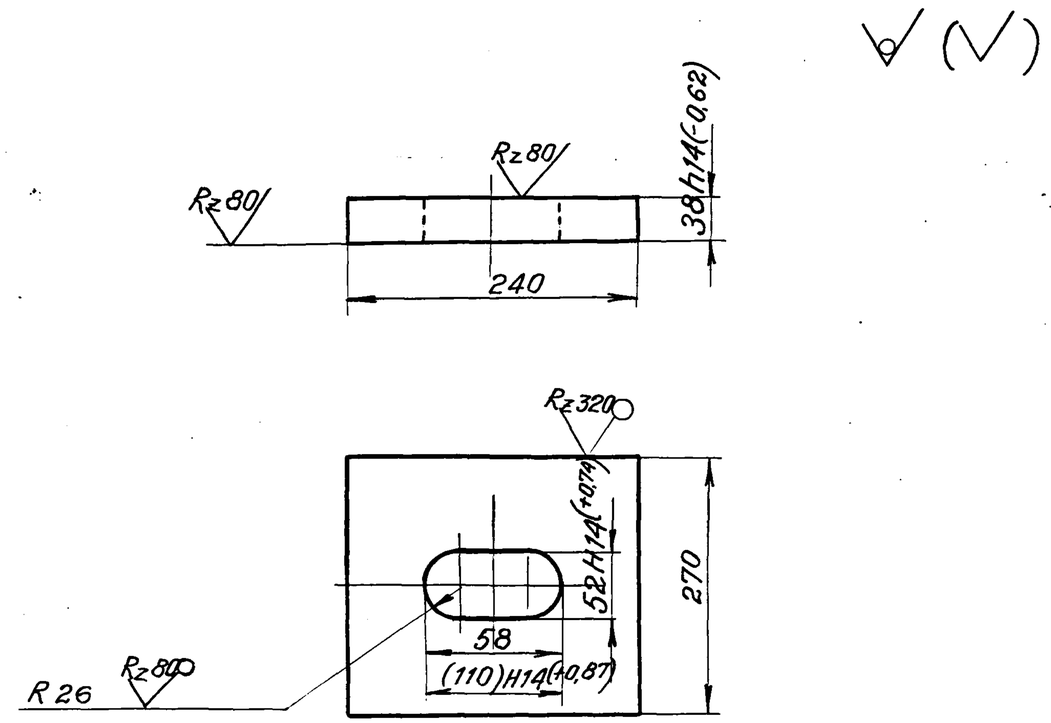

1. Неуказанные предельные отклонения размеров: $+t_2, -t_2, \frac{t_2}{2}$.
2. Размер в скобках после сварки.
3. Материал для марок:
Т1П-МА, Т1П-МАС – сталь марки 15ХСНД-2 ГОСТ 6713-75*
Т1П-МБ, Т1П-МБС – сталь марки 10ХСНД-2 ГОСТ 6713-75*

Взам.инв.№					1263/2	82
Подпись и дата						
Инв.№ подл.				3.501.1-129 12.1.1		
	Нач. отд.	Ткаченко		Лист балансира	Стадия: Р	Масса: 17,8 / Масштаб: 1:5
	Гл.инж.пр.	Махновская			Лист	Листов 1
	Вед.инж.	Акулова		Лист Б-ПН-40 ГОСТ 19903-74* —	Ленгипротрансмост	
	Ст.инж.	Васильева				
	Ст.техн.	Костылева				

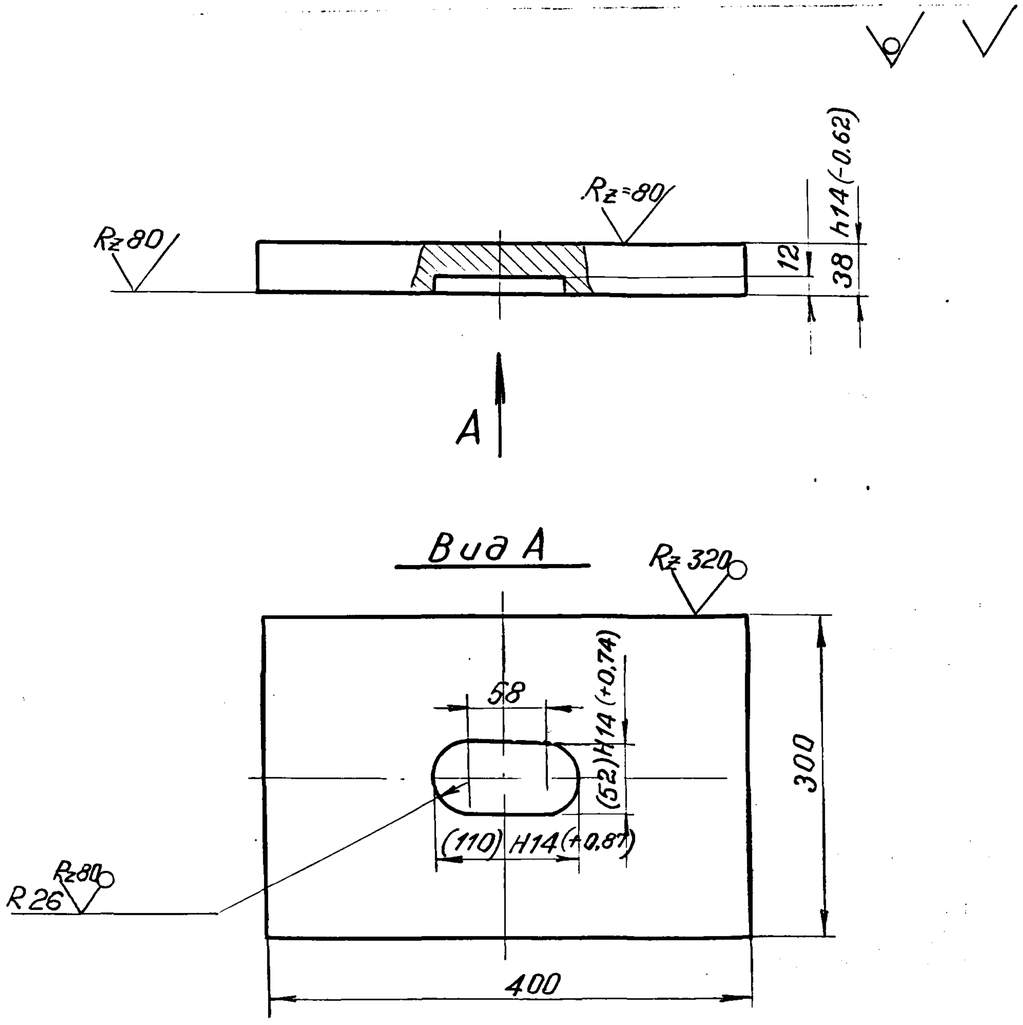

Материал для марок:
Т1П-МА, Т1П-МАС - сталь марки 15ХСНД-2 ГОСТ 6713-75*
Т1П-МБ, Т1П-МБС - сталь марки 10ХСНД-2 ГОСТ 6713-75*

Нач. отд.	Ткаченко		
Гл. инж. пр.	Махновская		
Вед. инж.	Акулова		
Ст. инж.	Васильева		
Ст. техн.	Костылева		

Инв. № подл. | Подпись и дата | Взам. инв. №

3.501.1-129 12.1.2

Лист балансира

Стадия	Масса	Масштаб
Р	35,3	1:5
Лист	Листов 1	

Лист Б-ПН-40 ГОСТ 19903-74*

ЛЕНГИПРОТРАНСМОСТ

Формат	Зона	Поз.	Обозначение	Наименование	Кол.	
				Документация		
			3.501.1-129 00.0 ОТО	Техническое описание		
А3			3.501.1-129 13.0.0 СБ	Сборочный чертеж		
				Сборочные единицы		
А4		1	3.501.1-129 01.1.0	Болт анкерный	4	
А4		2	3.501.1-129 13.1.0	Балансир нижний	1	
А4		3	3.501.1-129 13.2.0	Балансир верхний	1	
				Стандартные изделия		
		4		Гайка М30.12 ВСт3сп2		
				ГОСТ 5915-70*	4	0,22
		5		Шайба 30 ВСт3сп2		
				ГОСТ 11371-78	4	0,06
				Материалы		
				Материал опорной		
				части указан на		
				чертежах деталей		

Инв. N подл. | Подп. и дата | Взам. инв. N

Нач. отд.	Ткаченко		3.501.1-129 13.0.0
Гл. инж. пр.	Махновская		Опорная часть тангенциальная неподвижная сварная Т2Н, Т2Н-С
Вед. инж.	Акулова		Стадия: Р; Лист: ; Листов: 1
Ст. инж.	Васильева		Ленгипротрансмост
Ст. техн.	Костылева		

Формат	Зона	Поз.	Обозначение	Наименование	Кол.	Примеч.
				Документация		
А3			3.501.1-129 13.1.0 СБ	Сборочный чертеж		
				Детали		
А4		1	3.501.1-129 01.2.2	Штырь	2	
А4		2	3.501.1-129 13.1.1	Подушка	1	
А4		3	3.501.1-129 13.1.2	Лист балансира	1	
А4		4	3.501.1-129 01.2.3	Скоба	2	
				Материалы		
				Материал нижнего		
				балансира указан на		
				чертежах деталей.		

Инв. N подл. | Подп. и дата | Взам. инв. N

Нач. отд.	Ткаченко		1263/2 — 84
Гл. инж. пр.	Махновская		3.501.1-129 13.1.0
Вед. инж.	Акулова		Балансир нижний
Ст. инж.	Васильева		Стадия: Р; Лист: ; Листов: 1
Ст. техн.	Костылева		Ленгипротрансмост

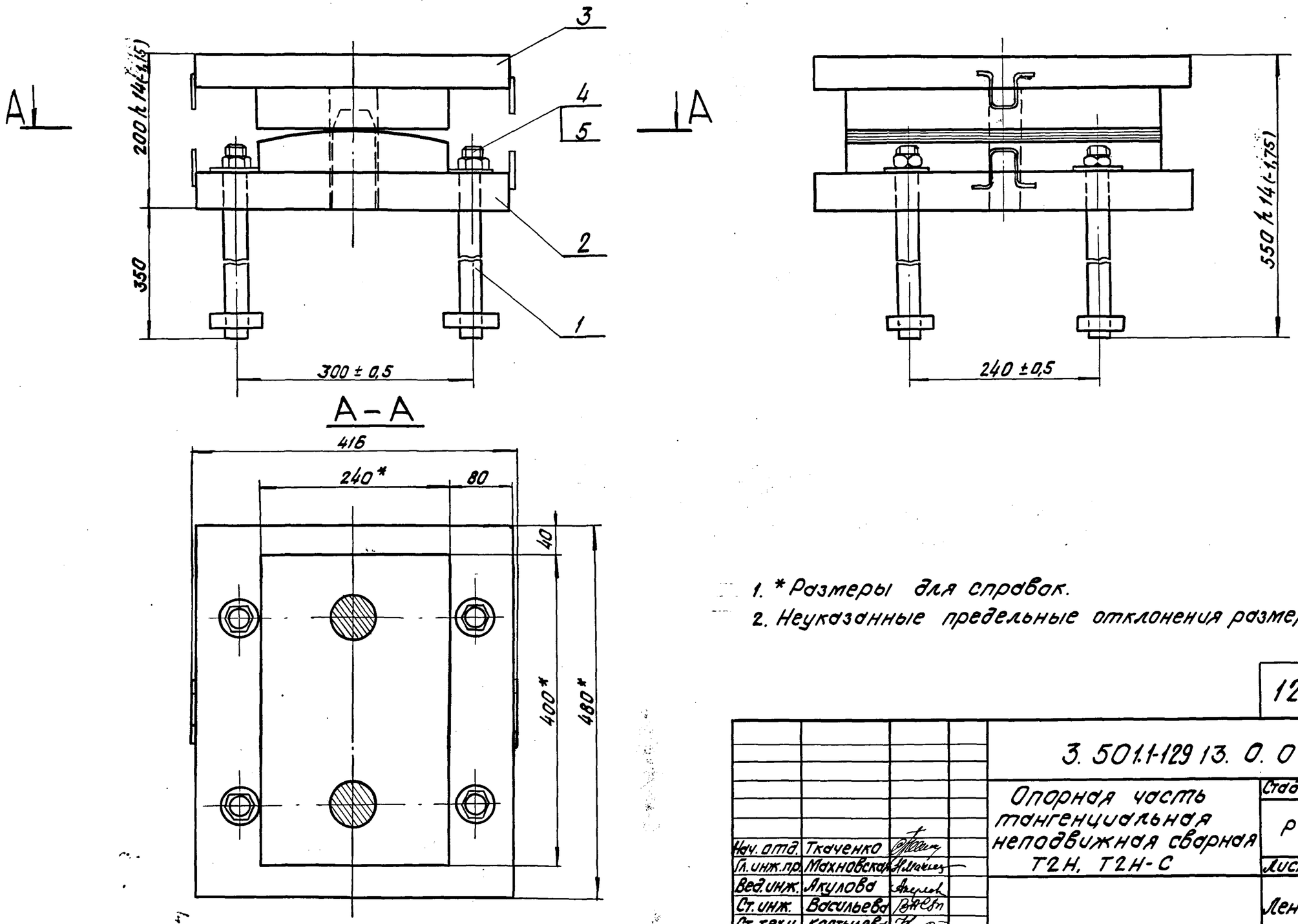

1. * Размеры для справок.
2. Неуказанные предельные отклонения размеров: $+t_2, -t_2, \pm\frac{t_2}{2}$.

				1263/2	85	
				3.501.1-129 13. 0. 0 СБ		
				Опорная часть тангенциальная неподвижная сварная Т2Н, Т2Н-С	Стадия	Масса	Масштаб
					Р	230	1:5
Нач. отд.	Ткаченко				Лист	Листов 1	
Гл. инж. пр.	Махновская				Ленгипротрансмост		
Вед. инж.	Акулова						
Ст. инж.	Васильева						
Ст. техн.	Костылева						

Инв. N подл. | Подп. и дата | Взам. инв. N

А–А

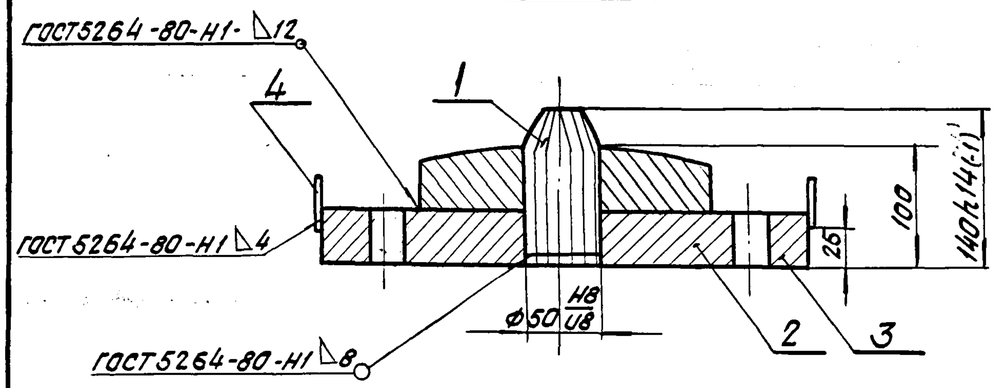

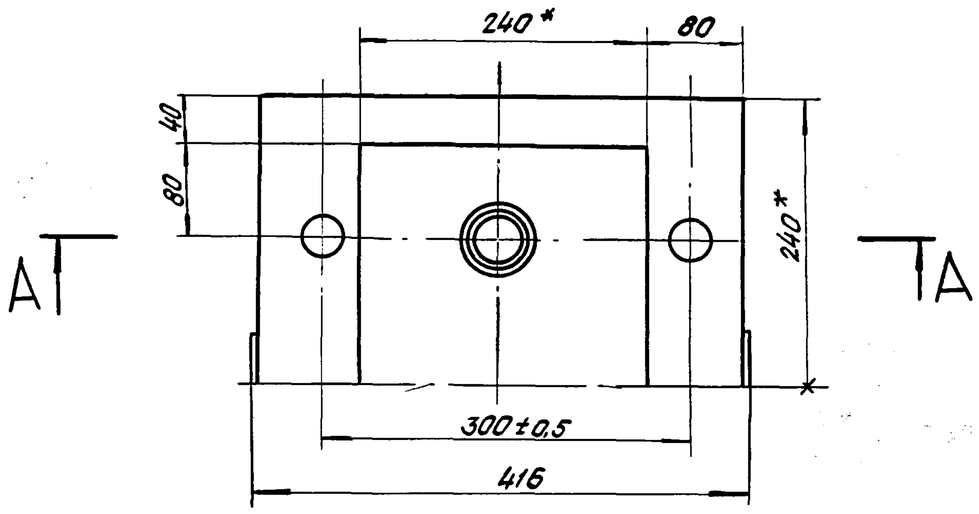

1. *Размеры для справок.
2. Неуказанные предельные отклонения размеров: $+t_2, -t_2, \pm\frac{t_2}{2}$.

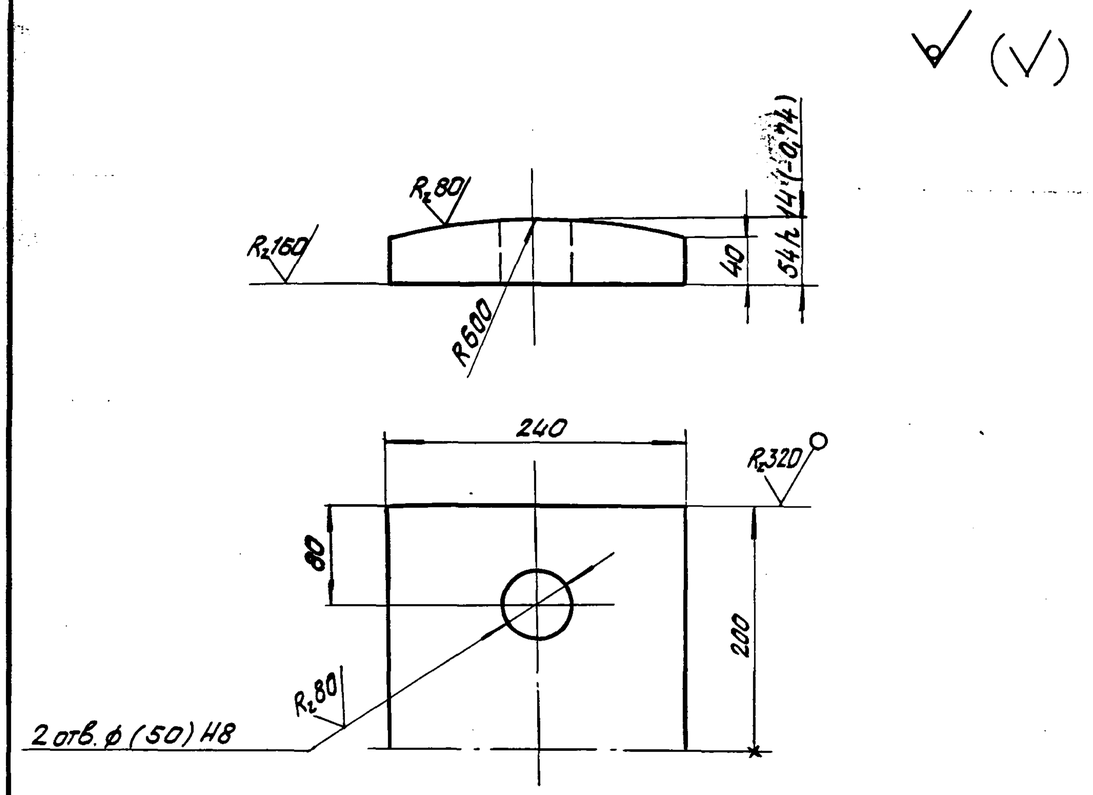

1. Неуказанные предельные отклонения размеров: $+t_2, -t_2, \pm\frac{t_2}{2}$.
2. Размер в скобках после сварки.

Взам. инв.№							
Подп. и дата					3.501.1-129 13.1.0 СБ		
Инв.№ подл.	Нач. отд.	Ткаченко			Балансир нижний	Стадия: Р	Масса: 105,8	Масштаб: 1:5
	Гл. инж. пр.	Махновская				Лист	Листов 1
	Вед. инж.	Акулова			—	Ленгипротрансмост	
	Ст. инж.	Васильева					
	Ст. техн.	Костылева					

Взам. инв.№					1263/2	86	
Подп. и дата					3.501.1-129 13.1.1		
Инв.№ подл.	Нач. отд.	Ткаченко			Подушка	Стадия: Р	Масса: 36,0	Масштаб: 1:5
	Гл. инж. пр.	Махновская				Лист	Листов 1
	Вед. инж.	Акулова			Лист Б-ПН-56 ГОСТ 19903-74* / 16Д ГОСТ 6713-75*	Ленгипротрансмост	
	Ст. инж.	Васильева					
	Ст. техн.	Костылева					

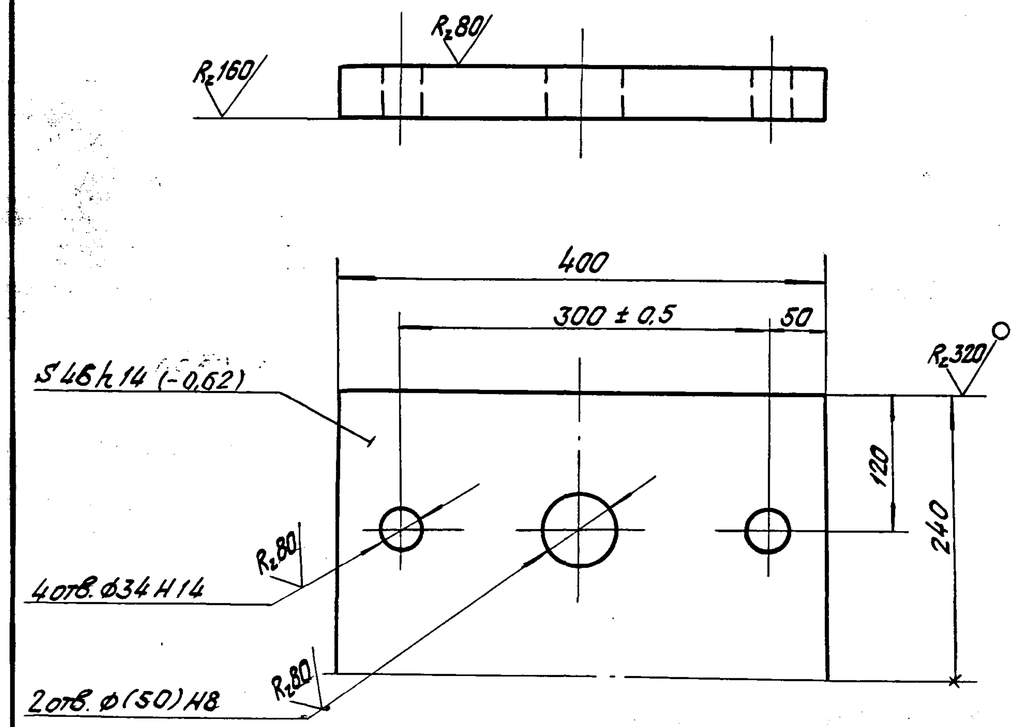

1. Неуказанные предельные отклонения размеров: $+t_2$, $-t_2$, $\pm\frac{t_2}{2}$.
2. Размер в скобках после сварки.

Формат	Зона	Поз.	Обозначение	Наименование	Кол.	Примеч.
				Документация		
А4			3.501.1-129 13.2.0СБ	Сборочный чертеж		
				Детали		
А4		1	3.501.1-129 13.2.1	Лист балансира	1	
А4		2	3.501.1-129 13.2.2	Лист балансира	1	
А4		3	3.501.1-129 01.2.3	Скоба	2	
				Материалы		
				Материал верхнего		
				балансира указан на		
				чертежах деталей.		

Нач.отд.	Ткаченко		3.501.1-129 13.1.2			
Гл.инж.пр.	Махновская		Лист балансира	Стадия: Р	Масса: 66,6	Масштаб: 1:5
Вед.инж.	Акулова			Лист	Листов 1	
Ст.инж.	Васильева		Лист Б-ПН-48 ГОСТ 19903-74* / 16Д ГОСТ 6713-75*	Ленгипротрансмост		
Ст.техн.	Костылева					

Инв.№ подл. | Подп. и дата | Взам.инв.№

			1263/2	87		
Нач.отд.	Ткаченко		3.501.1-129 13.2.0			
Гл.инж.пр.	Махновская		Балансир верхний	Стадия: Р	Лист	Листов 1
Вед.инж.	Акулова					
Ст.инж.	Васильева			Ленгипротрансмост		
Ст.техн.	Костылева					

Инв.№ подл. | Подп. и дата | Взам.инв.№

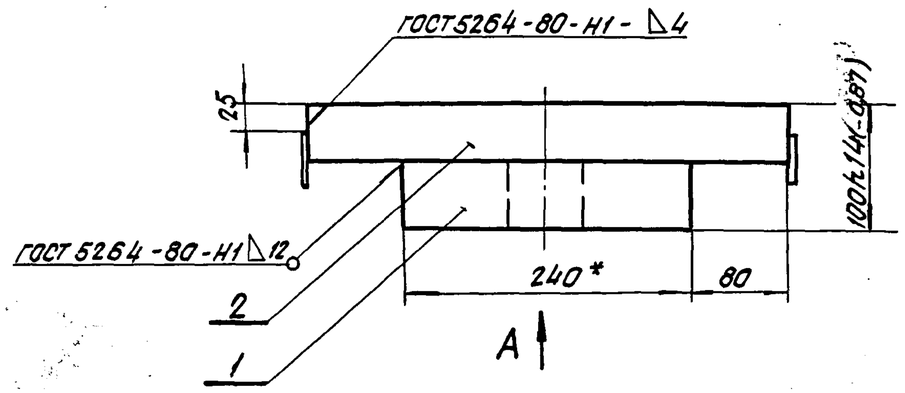

Вид А

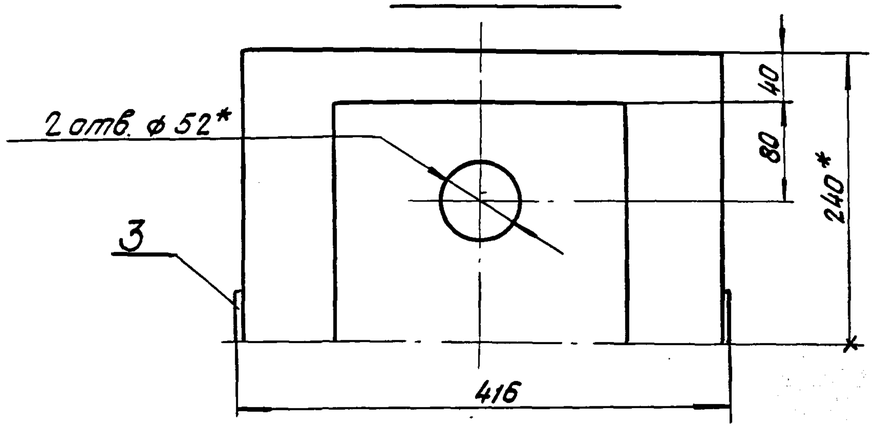

1. *Размеры для справок.
2. Неуказанные предельные отклонения размеров: $+t_2, -t_2, \pm\frac{t_2}{2}$.

Взам.инв.N						
Подп. и дата				3.501.1-129 13.2.0 СБ		
				Балансир верхний	Стадия: Р	Масса: 108,4 / Масштаб: 1:5
					Лист	Листов 1
Инв.N подл.	Нач.отд. Ткаченко			—	Ленгипротрансмост	
	Гл.инж.пр. Махновская					
	Вед.инж. Акулова					
	Ст.инж. Васильева					
	Ст.техн. Костылева					

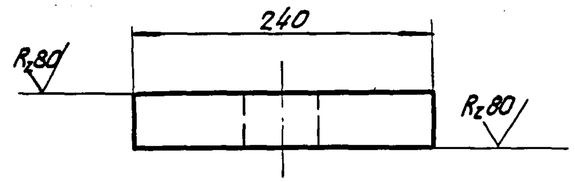

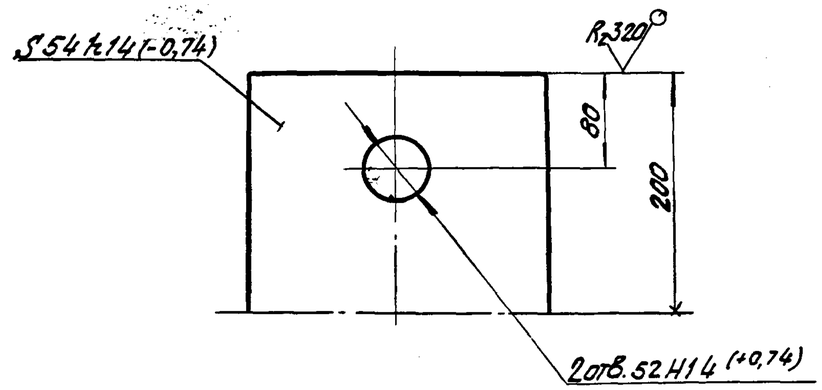

Неуказанные предельные отклонения размеров: $+t_2, -t_2, \pm\frac{t_2}{2}$.

Взам.инв.N				1263/2	88	
Подп. и дата				3.501.1-129 13.2.1		
				Лист балансира	Стадия: Р	Масса: 38,9 / Масштаб: 1:5
					Лист	Листов 1
Инв.N подл.	Нач.отд. Ткаченко			Лист Б-ПН-56 ГОСТ 19903-74* / 16Д ГОСТ 6713-75*	Ленгипротрансмост	
	Гл.инж.пр. Махновская					
	Вед.инж. Акулова					
	Ст.инж. Васильева					
	Ст.техн. Костылева					

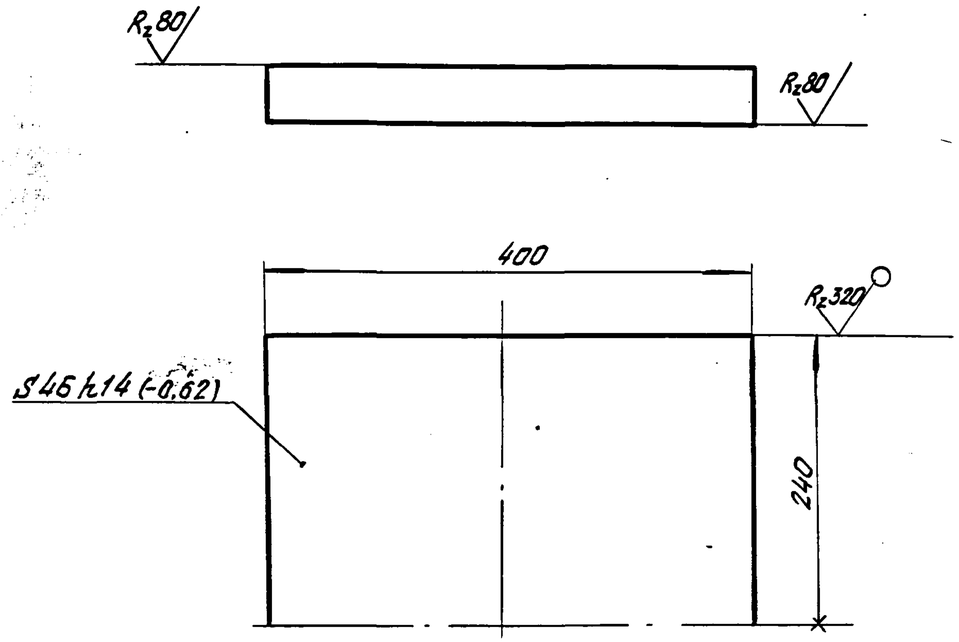

Неуказанные предельные отклонения размеров: $+t_2, -t_2, \pm \frac{t_2}{2}$.

Взам. инв.№						
Подп. и дата				3.501.1-129 13.2.2		
Инв. № подл.	Нач. отд.	Ткаченко		Лист балансира	Стадия: Р	Масса: 69,3 / Масштаб: 1:5
	Гл. инж. пр.	Махновская			Лист	Листов 1
	Вед. инж.	Якулова		Лист Б-ПН-48 ГОСТ 19903-74* / 16Д ГОСТ 6713-75*	Ленгипротрансмост	
	Ст. инж.	Васильева				
	Ст. техн.	Костылева				

1263/2 | 89

Формат	Зона	Поз.	Обозначение	Наименование	Кол.	Примечание
				Документация		
			3.501.1-129 00.0.ОТО	Техническ. описание		
А3			3.501.1-129 14.0.ОСБ	Сборочный чертеж		
				Сборочные единицы		
А4		1	3.501.1-129 1.1.0	Болт анкерный	4	
А4		2	3.501.1-129 13.1.0	Балансир нижний	1	
А4		3	3.501.1-129 14.1.0	Балансир верхний	1	
				Стандартные изделия		
		4		Гайка М30.12.ВСт.3сп.2 ГОСТ 5915-70*	4	0,22
		5		Шайба 30 ВСт.3 сп.2 ГОСТ 11371-78	4	0,06
				Материалы		
				Материал опорной части указан на чертежах деталей		

Взам. инв. № | Подпись и дата | Инв. № подл.

Нач. отд.	Ткаченко		
Гл. инж. пр.	Махновская		
Вед. инж.	Акулова		
Ст. инж.	Васильева		
Ст. техн.	Костылева		

3.501.1-129 14.0.0

Опорная часть тангенциальная подвижная сварная Т2П, Т2П-С

Стадия	Лист	Листов
Р		1

ЛЕНГИПРОТРАНСМОСТ

Формат	Зона	Поз.	Обозначение	Наименование	Кол.	Примечание
				Документация		
А4			3.501.1-129 14.1.ОСБ	Сборочный чертеж		
				Детали		
А4		1	3.501.1-129 14.1.1	Лист балансира	1	
А4		2	3.501.1-129 13.2.2	Лист балансира	1	
А4		3	3.501.1-129 01.2.3	Скоба	2	
				Материалы.		
				Материал верхнего балансира указан на чертежах деталей.		

1263/2 | 90

Взам. инв. № | Подпись и дата | Инв. № подл.

Нач. отд.	Ткаченко		
Гл. инж. пр.	Махновская		
Вед. инж.	Акулова		
Ст. инж.	Васильева		
Ст. техн.	Костылева		

3.501.1-129 14.1.0

Балансир верхний

Стадия	Лист	Листов
Р		1

ЛЕНГИПРОТРАНСМОСТ

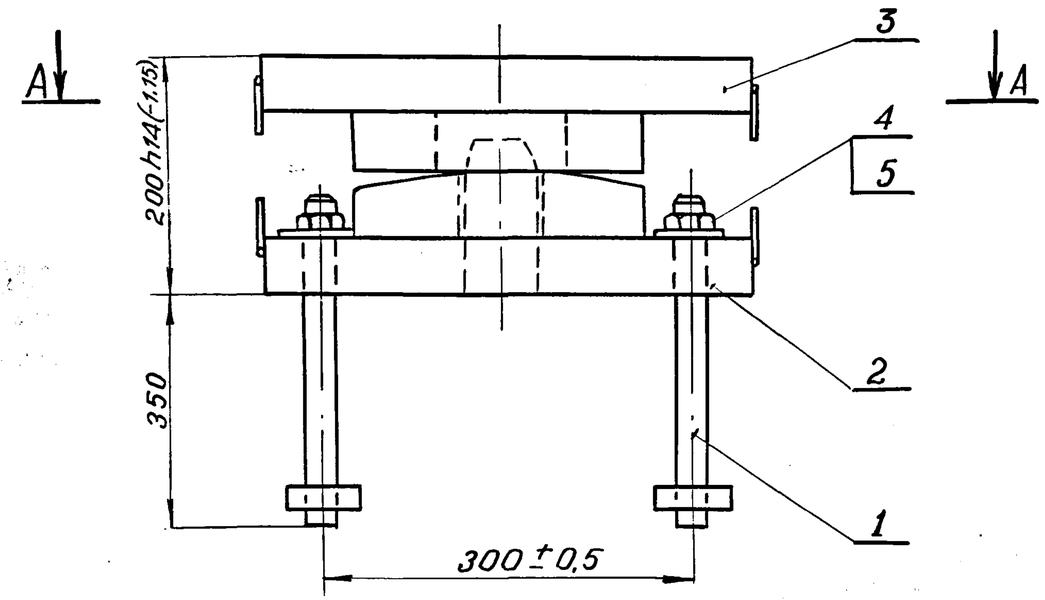

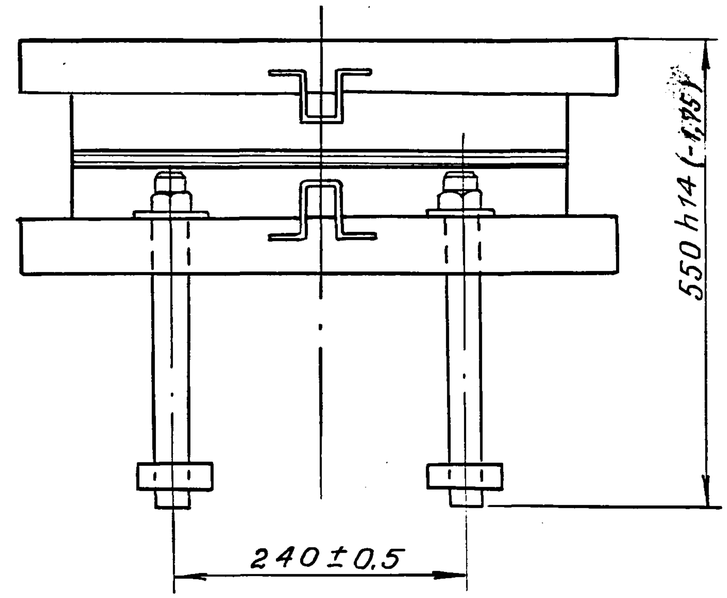

A-A

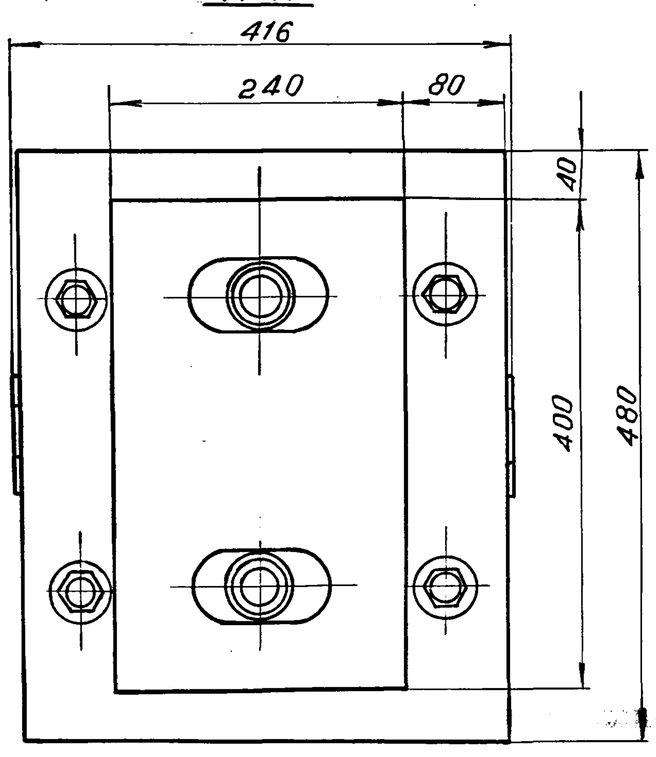

*1. Размеры для справок.

2. Неуказанные предельные отклонения размеров: $^{+}t_2, ^{-}t_2, \pm\frac{t_2}{2}$.

Нач. отд.	Ткаченко		
Гл. инж. пр.	Махновская		
Вед. инж.	Акулова		
Ст. инж.	Васильева		
Ст. техн.	Костылева		

1263/2 | 91

3.501.1-129 14.0. ОСБ

Опорная часть тангенциальная подвижная сварная Т2П, Т2П-С

Стадия	Масса	Масштаб
Р	229	1:5
Лист	Листов 1	

ЛЕНГИПРОТРАНСМОСТ

Инв. № подл. | Подпись и дата | Взам. инв. №

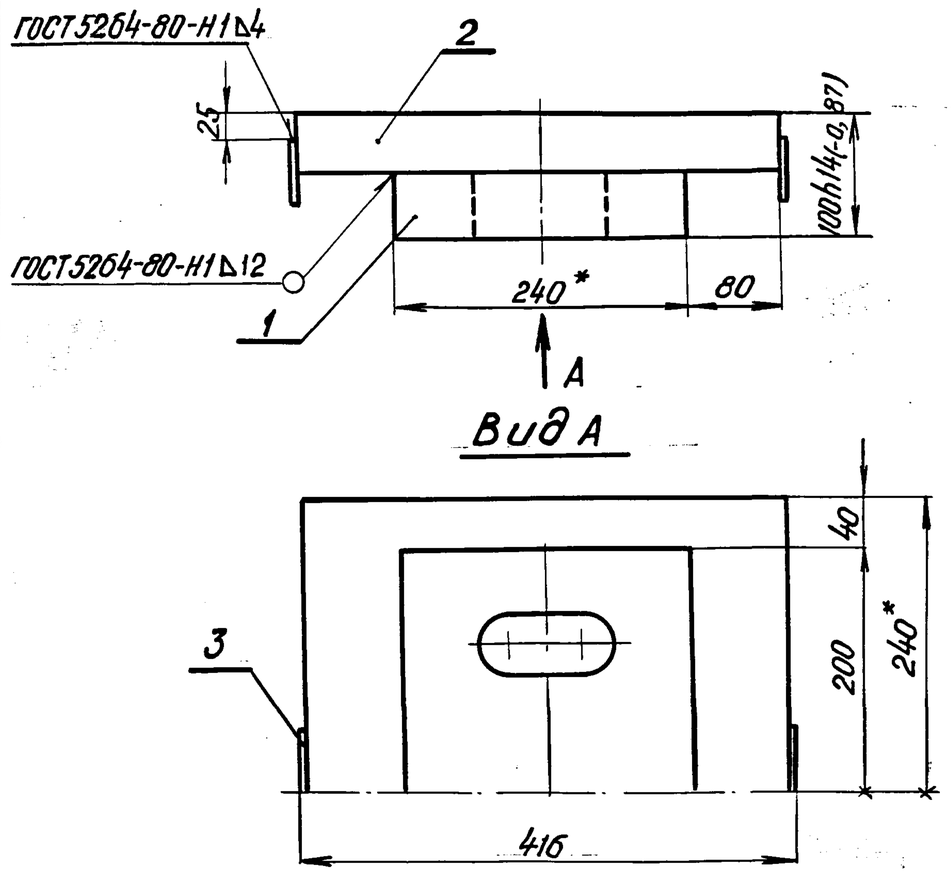

1. * Размеры для справок.
2. Неуказанные предельные отклонения размеров: $+t_2, -t_2, \pm\frac{t_2}{2}$.

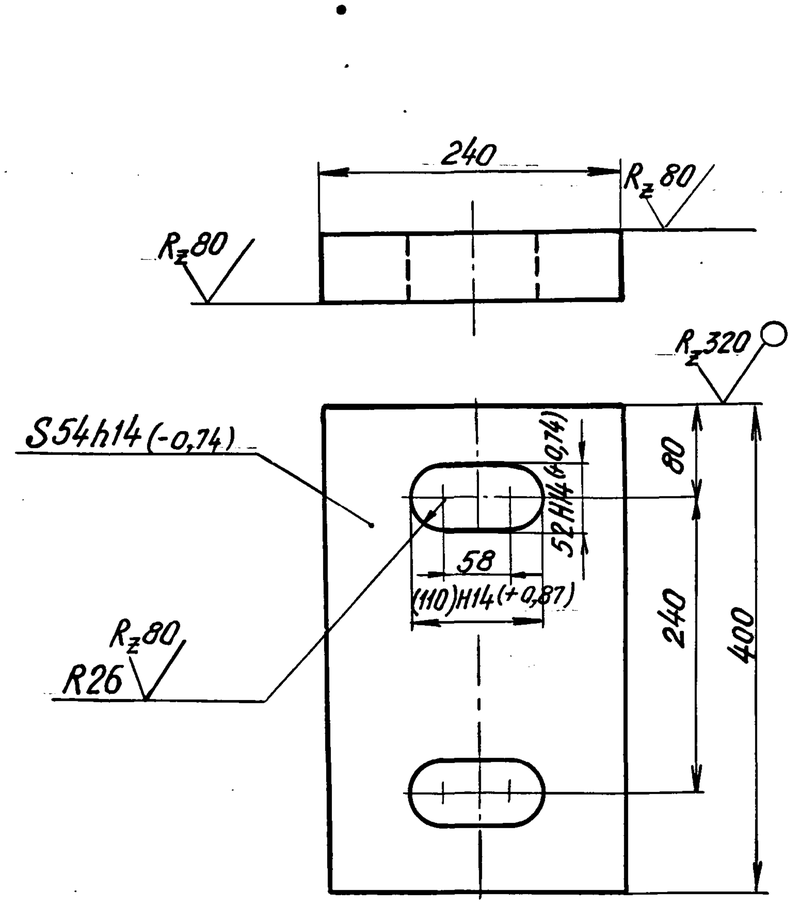

1. Неуказанные предельные отклонения размеров: $+t_2, -t_2, \pm\frac{t_2}{2}$.
2. Размер в скобках после сварки.

Нач. отд.	Ткаченко		3.501.1-129 14.1.0.СБ			
Гл. инж. пр.	Махновская		Балансир верхний	Стадия	Масса	Масштаб
Вед. инж.	Акулова			Р	107,1	1:5
Ст. инж.	Васильева			Лист	Листов 1	
Ст. техн.	Костылева		—	Ленгипротрансмост		

Взам. инв. N | Подпись и дата | Инв. N подл.

1263/2 | 92

Нач. отд.	Ткаченко		3.501.1-129 14.1.1			
Гл. инж. пр.	Махновская		Лист балансира	Стадия	Масса	Масштаб
Вед. инж.	Акулова			Р	37,6	1:5
Ст. инж.	Васильева			Лист	Листов 1	
Ст. техн.	Костылева		Лист Б-ПН-56 ГОСТ19903-74* / 16Д ГОСТ 6713-75*	Ленгипротрансмост		

Взам. инв. N | Подпись и дата | Инв. N подл.

Формат	Зона	Поз.	Обозначение	Наименование	Кол.	Примечание
				Документация		
			3.501.1-129 00.0.ОТО	Техническое описание		
А3			3.501.1-129 15.0.ОСБ	Сборочный чертеж		
				Сборочные единицы		
А4		1	3.501.1-129 01.1.0	Болт анкерный	4	
А4		2	3.501.1-129 15.1.0	Балансир нижний	1	
А4		3	3.501.1-129 15.2.0	Балансир верхний	1	
				Детали		
А4		4	3.501.1-129 15.0.1	Подкладка	1	
				Стандартные детали		
		5		Гайки М30.12; 40Х ГОСТ 5915-70*	4	0.22
		6		Шайба 30 ВСТ3сп2 ГОСТ 11371-78	4	0.06
				Материалы		
				Материал опорной части указан на чертежах деталей		

Нач. отд.	Ткаченко		3.501.1-129 15.0.0			
Гл. инж. пр.	Махновская		Опорная часть тангенциальная неподвижная сварная Т2Н-МА; Т2Н-МБ; Т2Н-МАС; Т2Н-МБС	Стадия	Лист	Листов
Вед. инж.	Акулова			Р		1
Ст. инж.	Васильева			ЛЕНГИПРОТРАНСМОСТ		
Ст. техн.	Костылева					

Взам. инв. № | Подпись и дата | Инв. № подл.

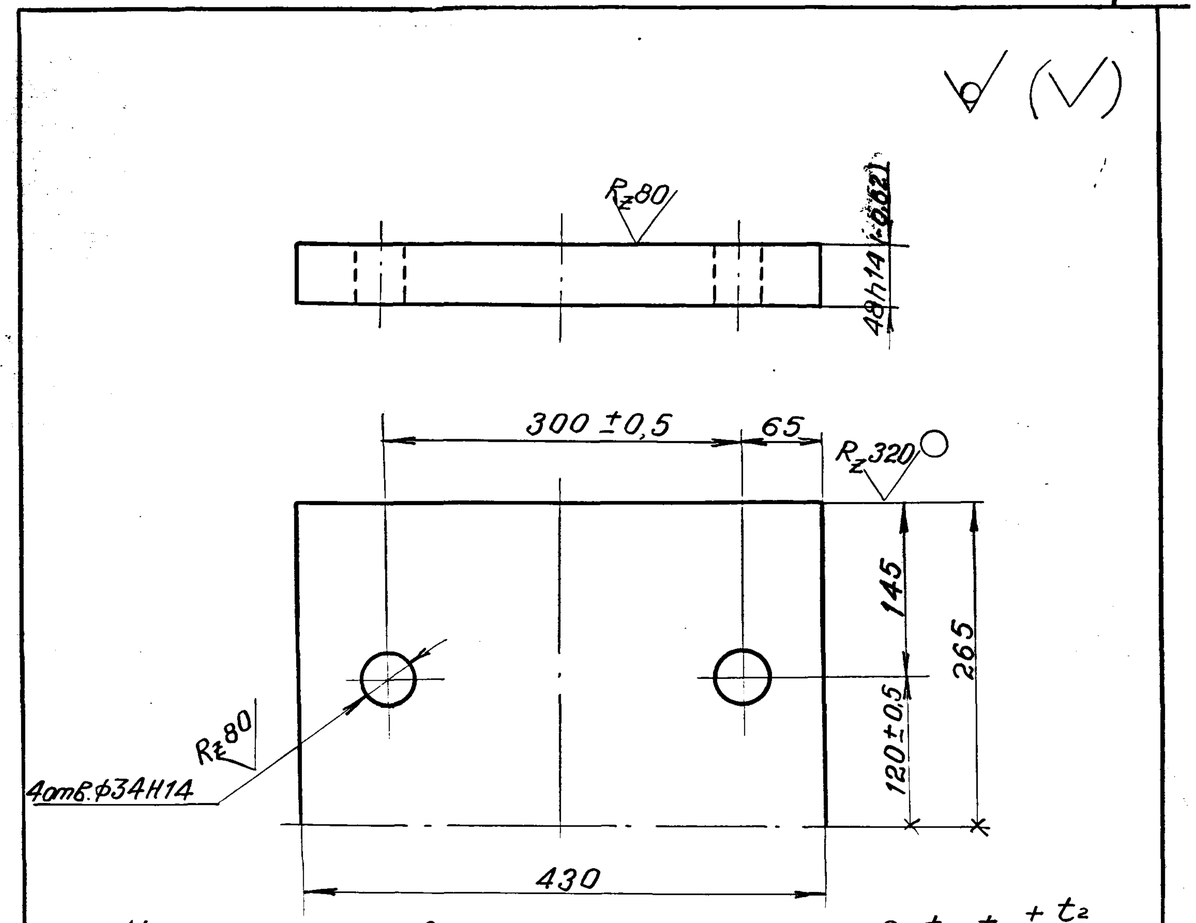

1. Неуказанные предельные отклонения размеров: $+t_2, -t_2, \pm\frac{t_2}{2}$.
2. Материал для марок:
Т2Н-МА, Т2Н-МАС, Т2П-МА, Т2П-МАС,
Т2Н-МБ, Т2Н-МБС, Т2П-МБ, Т2П-МБС – сталь марки 16Д ГОСТ 6713-75* при креплении к подферменнику на анкерных болтах.
Т2Н-МА, Т2Н-МАС, Т2П-МА, Т2П-МАС – сталь марки 15ХСНД-2 ГОСТ 6713-75* при креплении на сварке
Т2Н-МБ, Т2Н-МБС, Т2П-МБ, Т2П-МБС – сталь марки 10ХСНД-2 ГОСТ 6713-75* при креплении на сварке.

1263/2	93

Взам. инв. № | Подпись и дата | Инв. № подл.

Нач. отд.	Ткаченко		3.501.1-129 15.0.1			
Гл. инж. пр.	Махновская		Подкладка	Стадия	Масса	Масштаб
Вед. инж.	Акулова			Р	84,5	1:5
Ст. инж.	Васильева			Лист	Листов 1	
Ст. техн.	Костылева		Лист Б-ПН-50 ГОСТ 19903-74*	ЛЕНГИПРОТРАНСМОСТ		

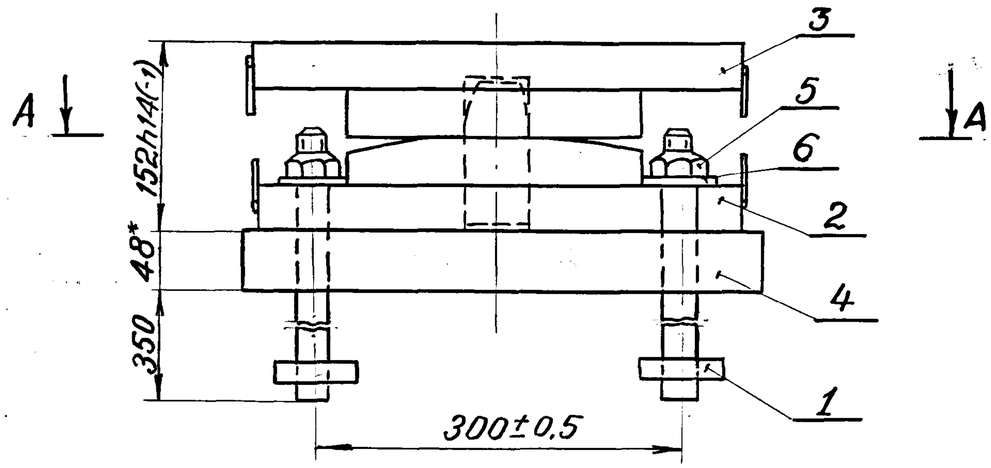

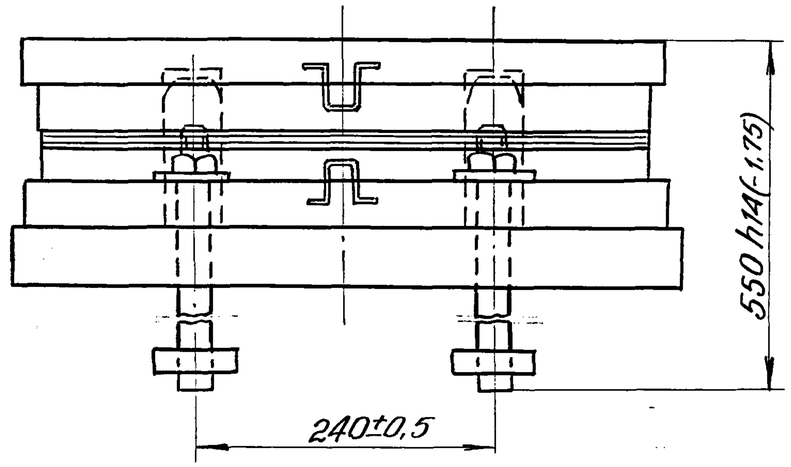

A-A

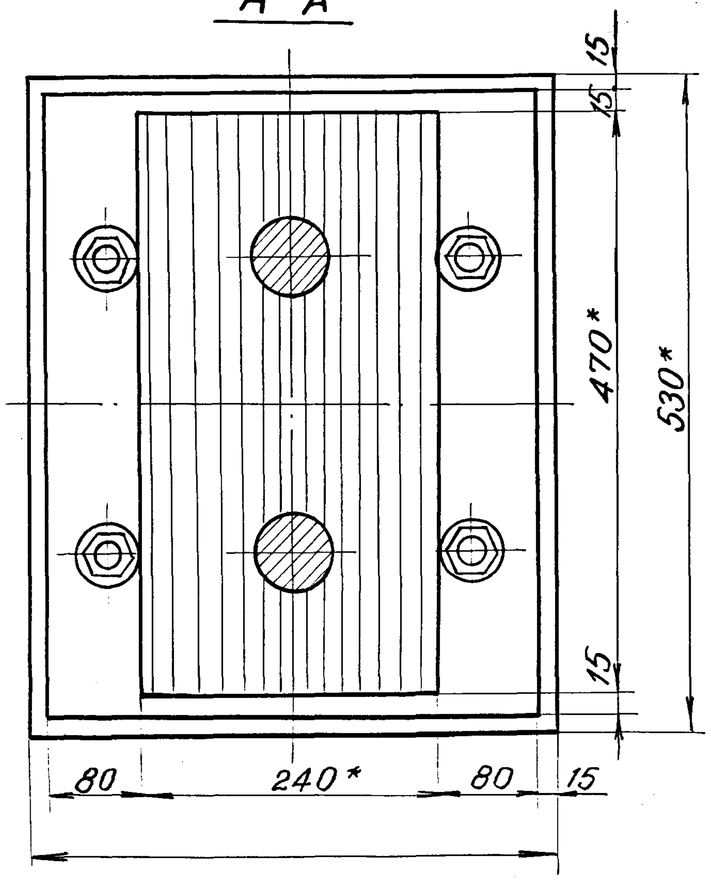

1* Размеры для справок.

2. Неуказанные предельные отклонения размеров: $+t_2$, $-t_2$, $\pm\frac{t_2}{2}$.

				1263/2		94
				3.501.1-129 15.0.ОСБ		
				Опорная часть тангенциальная неподвижная сварная Т2Н-МА, Т2Н-МБ, Т2Н-МАС, Т2Н-МБС	Стадия	Масса	Масштаб
					Р	282	1:5
Нач.отд.	Ткаченко				Лист	Листов 1	
Гл.инж.пр.	Махновская				ЛЕНГИПРОТРАНСМОСТ		
Вед.инж.	Акулова						
Ст.инж.	Васильева						
Ст.техн.	Костылева						

Формат	Зона	Поз	Обозначение	Наименование	Кол.	Примечание
				Документация		
А4			3.501.1-129 15.1.0СБ	Сборочный чертеж		
				Детали		
А4		1	3.501.1-129 11.1.1	Штырь	2	
А4		2	3.501.1-129 15.1.1	Подушка	1	
А4		3	3.501.1-129 15.1.2	Лист балансира	1	
А4		4	3.501.1-129 01.2.3	Скоба	2	
				Материалы		
				Материал нижнего		
				балансира указан на		
				чертежах деталей.		

Подпись и дата | Взам. инв. №

Нач. отд.	Ткаченко		3.501.1-129 15.1.0			
Гл. инж. пр.	Махновская		Балансир нижний	Стадия	Лист	Листов
Вед. инж.	Акулова			Р		1
Ст. инж.	Васильева			ЛЕНГИПРОТРАНСМОСТ		
Инж.	Гордеев					

Инв. № подл.

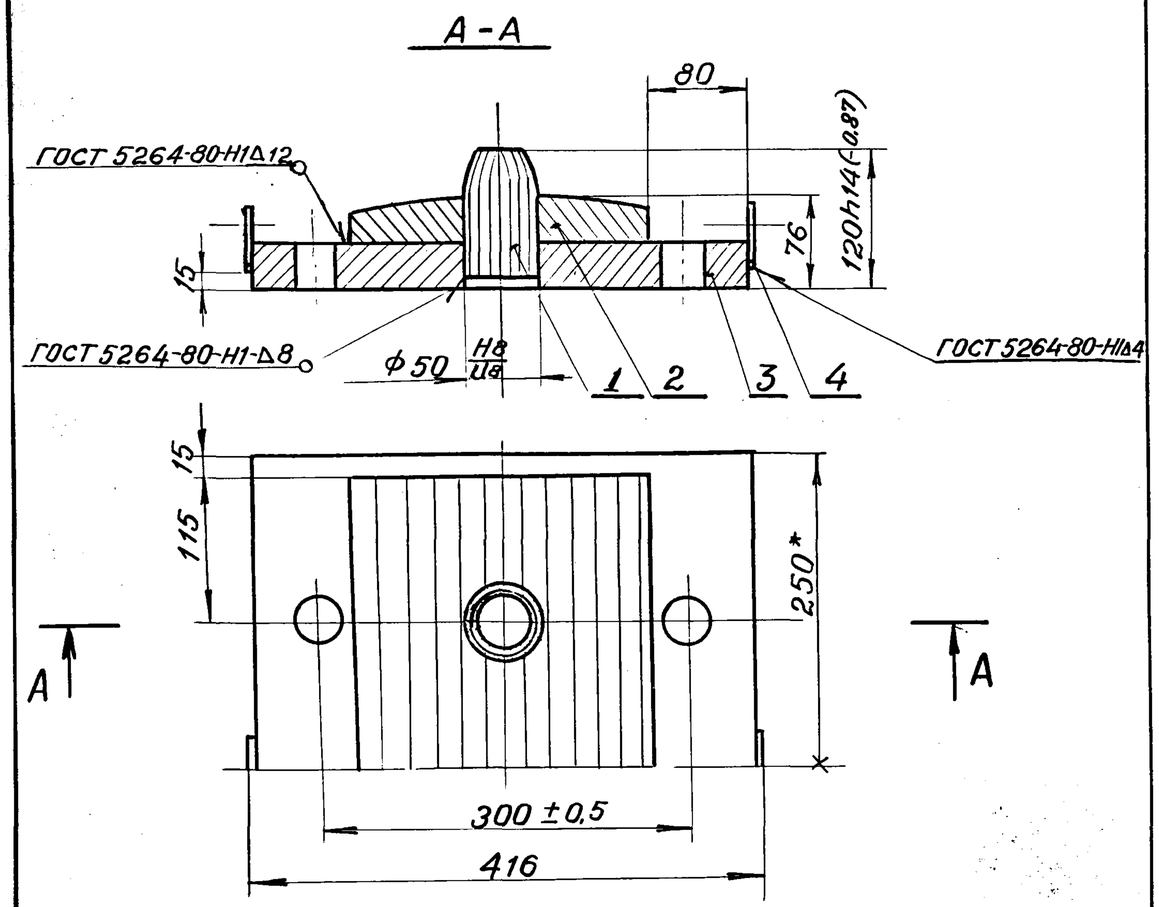

1. Размеры для справок
2. Неуказанные предельные отклонения размеров: $\pm t_2, -t_2, \pm\frac{t_2}{2}$.

Подпись и дата | Взам. инв. №

				1263/2	95	
Нач. отд.	Ткаченко		3.501.1-129 15.1.0СБ			
Гл. инж. пр.	Махновская		Балансир нижний	Стадия	Масса	Масштаб
Вед. инж.	Акулова			Р	88,8	1:5
Ст. инж.	Васильева			Лист	Листов 1	
Инж.	Гордеев		—	ЛЕНГИПРОТРАНСМОСТ		

Инв. № подл.

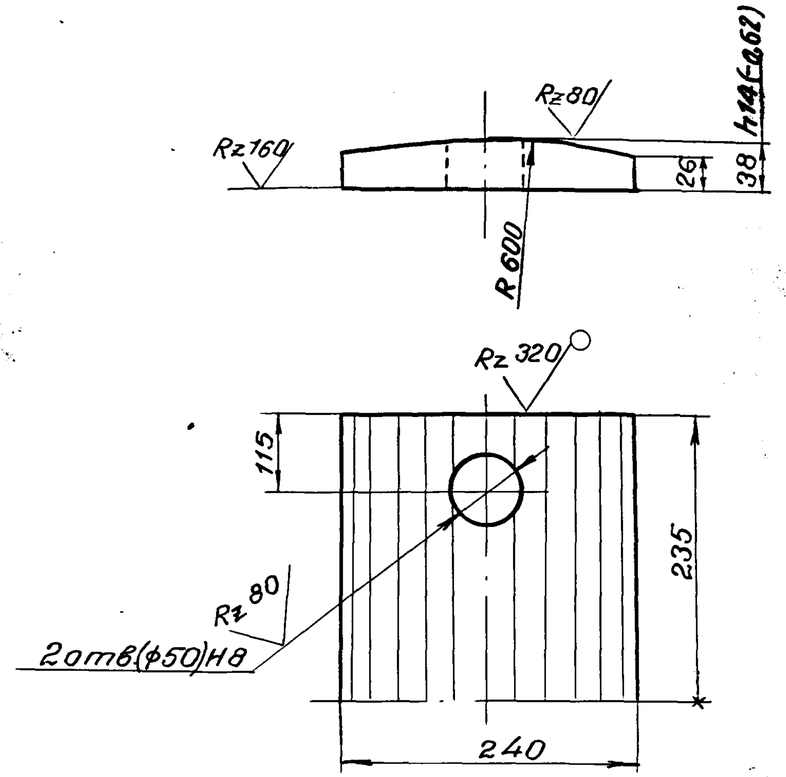

1. Неуказанные предельные отклонения размеров: $+t_2, -t_2, \pm\frac{t_2}{2}$.
2. Размер в скобках после сварки.
3. Материалы для марок:

Т2Н-МА, Т2Н-МАС, Т2П-МА, Т2П-МАС – сталь марки 15ХСНД-2 ГОСТ 6713-75*

Т2Н-МБ, Т2Н-МБС, Т2П-МБ, Т2П-МБС – сталь марки 10ХСНД-2 ГОСТ 6713-75*

Нач. отд.	Ткаченко		3.501.1-129 .15.1.1			
Гл. инж. пр.	Махновская		Подушка	Стадия	Масса	Масштаб
Вед. инж.	Акулова			Р	28,0	1:5
Ст. инж.	Васильева			Лист	Листов 1	
Инж.	Костылева		Лист Б-ПН-40 ГОСТ 19903-74*	ЛЕНГИПРОТРАНСМОСТ		

Взам. инв. № | Подпись и дата | Инв. № подл.

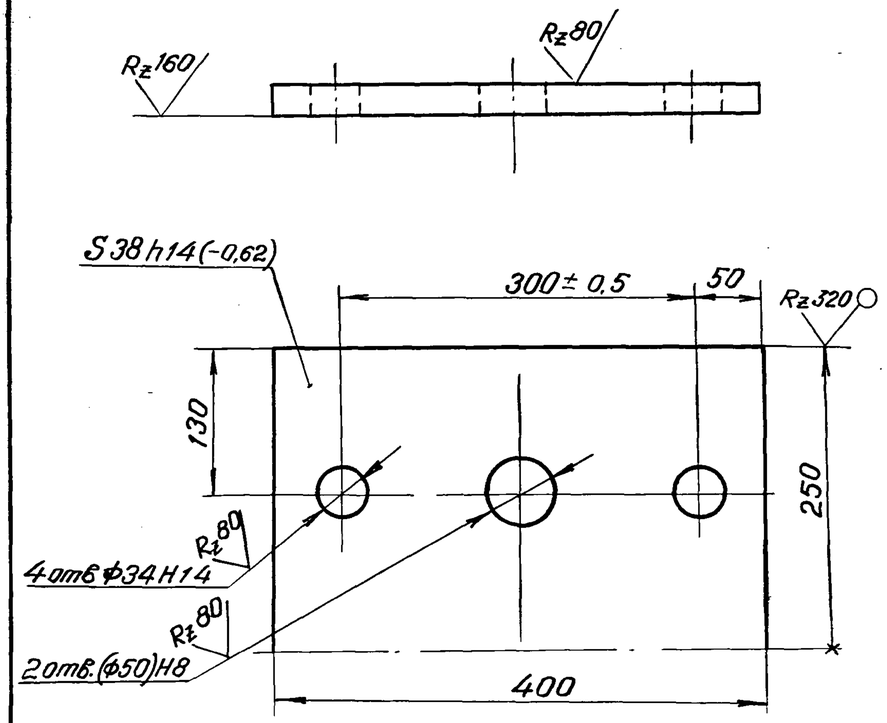

1. Неуказанные предельные отклонения размеров: $+t_2, -t_2, \pm\frac{t_2}{2}$.
2. Размеры в скобках после сварки.
3. Материалы для марок:

Т2Н-МА, Т2Н-МАС, Т2П-МА, Т2П-МАС – сталь марки 15ХСНД-2 ГОСТ 6713-75*

Т2Н-МБ, Т2Н-МБС, Т2П-МБ, Т2П-МБС – сталь марки 10ХСНД-2 ГОСТ 6713-75*

1263/2 | 96

Нач. отд.	Ткаченко		3.501.1-129 15.1.2			
Гл. инж. пр.	Махновская		Лист балансира	Стадия	Масса	Масштаб
Вед. инж.	Акулова			Р	57,4	1:5
Ст. инж.	Васильева			Лист	Листов 1	
Инж.	Гордеев		Лист Б-ПН-40 ГОСТ 19903-74*	ЛЕНГИПРОТРАНСМОСТ		

Взам. инв. № | Подпись и дата | Инв. № подл.

Формат	Зона	Поз.	Обозначение	Наименование	Кол.	Примечание
				Документация		
А4			3.501.1-129 15.2.ОСБ	Сборочный чертеж		
				Детали		
А4		1	3.501.1-129 15.2.1	Лист балансира	1	
А4		2	3.501.1-129 15.2.2	Лист балансира	1	
А4		3	3.501.1-129 01.2.3	Скоба	2	
				Материалы		
				Материал верхнего		
				балансира указан		
				на чертежах деталей		

Взам. инв. N | Подп. и дата | Инв. N подл.

Нач. отд.	Ткаченко		
Гл. инж. пр.	Махновская		
Вед. инж.	Акулова		
Ст. инж.	Васильева		
Инж.	Гордеев		

3.501.1-129 15.2.0

Балансир верхний

Стадия	Лист	Листов
Р		1

ЛЕНГИПРОТРАНСМОСТ

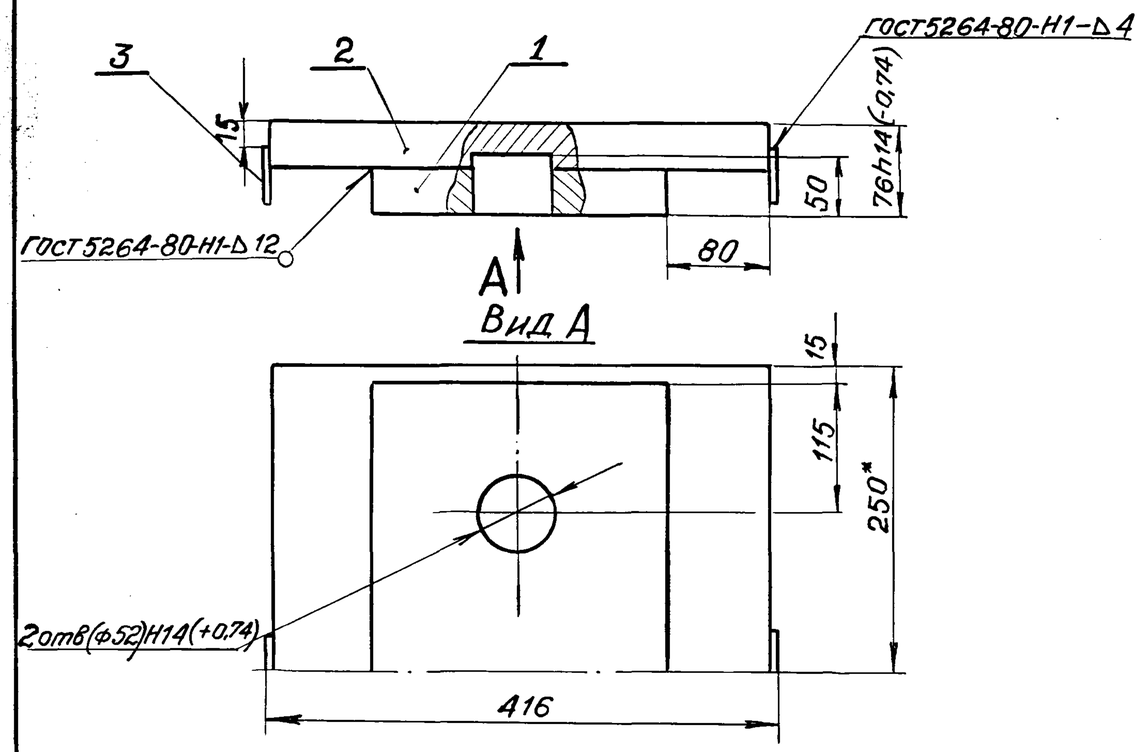

1. Размеры для справок.
2. Неуказанные предельные отклонения размеров: $^{+}t_2, -t_2, \pm\frac{t_2}{2}$.
3. Размер в скобках после сварки.

Взам. инв. N | Подп. дата | Инв. N подл.

Нач. отд.	Ткаченко	
Гл. инж. пр.	Махновская	
Вед. инж.	Акулова	
Ст. инж.	Васильева	
Ст. техн.	Костылева	

1263/2 | 97

3.501.1-129 15.2.ОСБ

Балансир верхний

Стадия	Масса	Масштаб
Р	91,9	1:5
Лист	Листов 1	

ЛЕНГИПРОТРАНСМОСТ

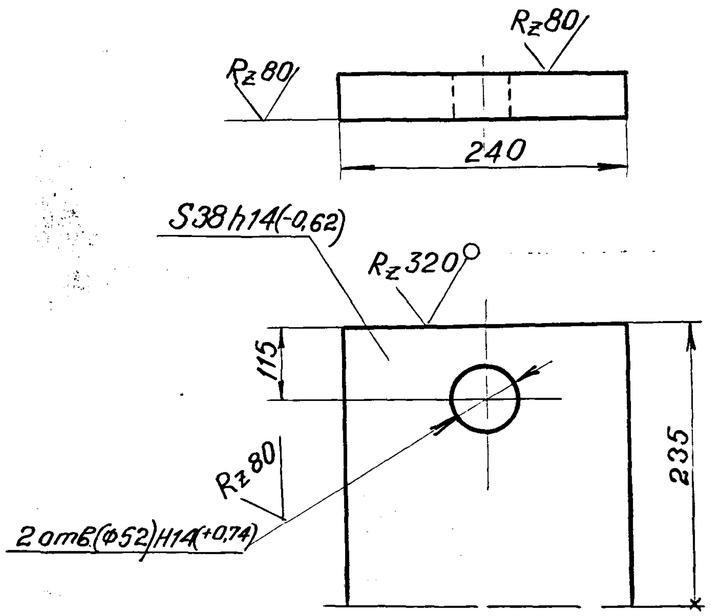

1. Неуказанные предельные отклонения размеров: $+\frac{t_2}{2}, -\frac{t_2}{2}, \pm\frac{t_2}{2}$.
2. Размеры в скобках после сварки.
3. Материал для марок:

Т2Н-МА; Т2Н-МАС – сталь марки 15ХСНД-2 ГОСТ 6713-75*

Т2Н-МБ; Т2Н-МБС – сталь марки 10ХСНД-2 ГОСТ 6713-75*

Нач. отд.	Ткаченко		3.501.1-129 15.2.1			
Гл. инж. пр.	Махновская		Лист балансира	Стадия	Масса	Масштаб
Вед. инж.	Акулова			Р	32,4	1:5
Ст. инж.	Васильева			Лист	Листов 1	
Ст. техн.	Костылева		Лист Б-ПН-40 ГОСТ 19903-74*	ЛЕНГИПРОТРАНСМОСТ		

Взам. инв. N | Подпись и дата | Инв. N подл.

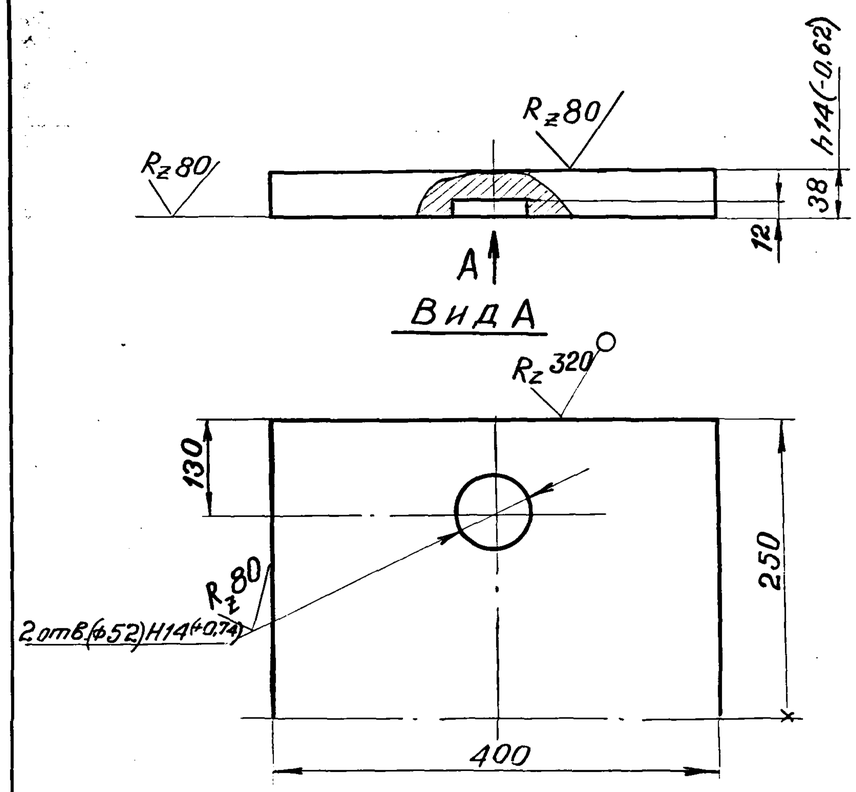

1. Неуказанные предельные отклонения размеров: $+\frac{t_2}{2}, -\frac{t_2}{2}, \pm\frac{t_2}{2}$.
2. Размер в скобках после сварки
3. Материал для марок:

Т2Н-МА, Т2Н-МАС – сталь марки 15ХСНД-2 ГОСТ 6713-75*

			1263/2	98		
Нач. отд.	Ткаченко		3.501.1-129 15.2.2			
Гл. инж. пр.	Махновская		Лист балансира	Стадия	Масса	Масштаб
Вед. инж.	Акулова			Р	59,3	1:5
Ст. инж.	Васильева			Лист	Листов 1	
Инженер	Гордеев		Лист Б-ПН-40 ГОСТ 19903-74*	ЛЕНГИПРОТРАНСМОСТ		

Взамен инв. N | Подпись и дата | Инв. N подл.

Формат	Зона	Поз.	Обозначение	Наименование	Кол.	Примеч.
				Документация		
			3.501. 1-129 00.0. ОТО	Техническое описание		
А3			3.501. 1-129 16.0. ОСБ	Сборочный чертеж.		
				Сборочные единицы		
А4		1	3.501. 1-129 01. 1. 0	Болт анкерный	4	
А4		2	3.501. 1-129 15. 1. 0	Балансир нижний	1	
А4		3	3.501. 1-129 16. 1. 0	Балансир верхний	1	
				Детали		
А4		4	3.501. 1-129 15. 0. 1	Подкладка	1	
				Стандартные изделия		
		5		Гайка М30. 12		
				40Х ГОСТ 5915-70*	4	0,22
		6		Шайба 30 ВСт3 сп2		
				ГОСТ 11371-78	4	0,06
				Материалы		
				Материал опорной		
				части указан на		
				чертежах деталей.		

Взам. инв. N | Подп. и дата | Инв. N подл.

Нач. отд.	Ткаченко		
Гл. инж. пр.	Махновская		
Вед. инж.	Акулова		
Ст. инж.	Васильева		
Инженер	Гордеев		

3.501.1-129 16.0.0

Опорная часть тангенциальная подвижная сварная Т2П-МА, Т2П-МБ Т2П-МАС, Т2П-МБС

Стадия	Лист	Листов
Р		1

Ленгипротрансмост

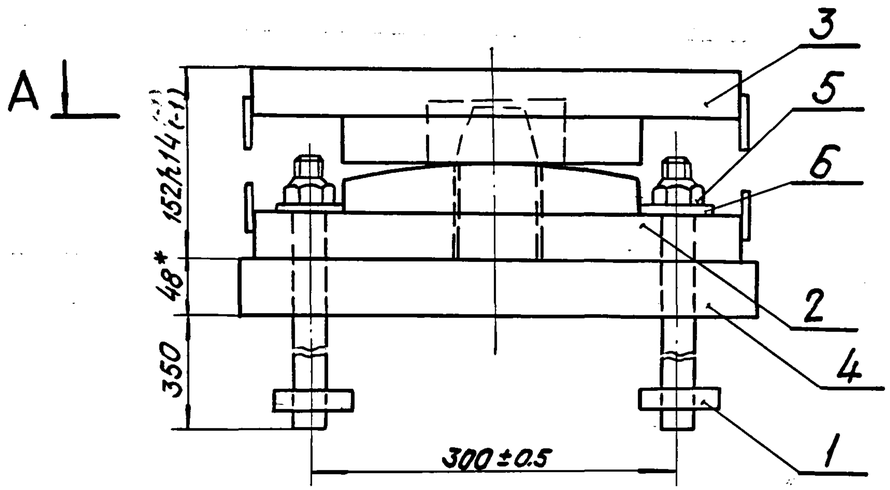

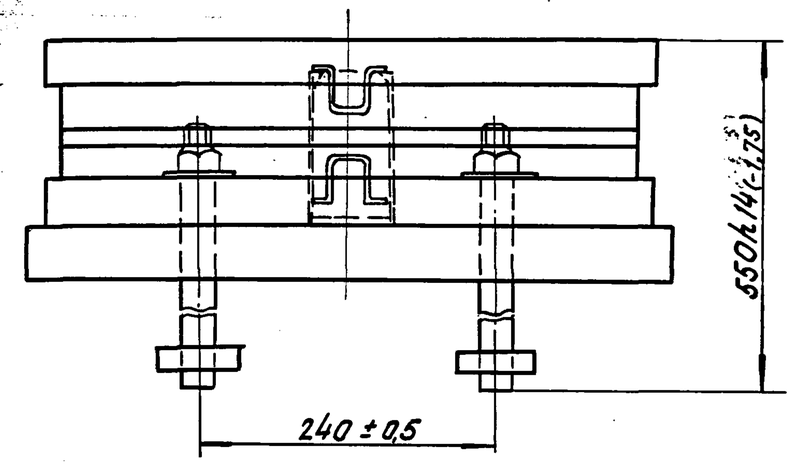

А – А

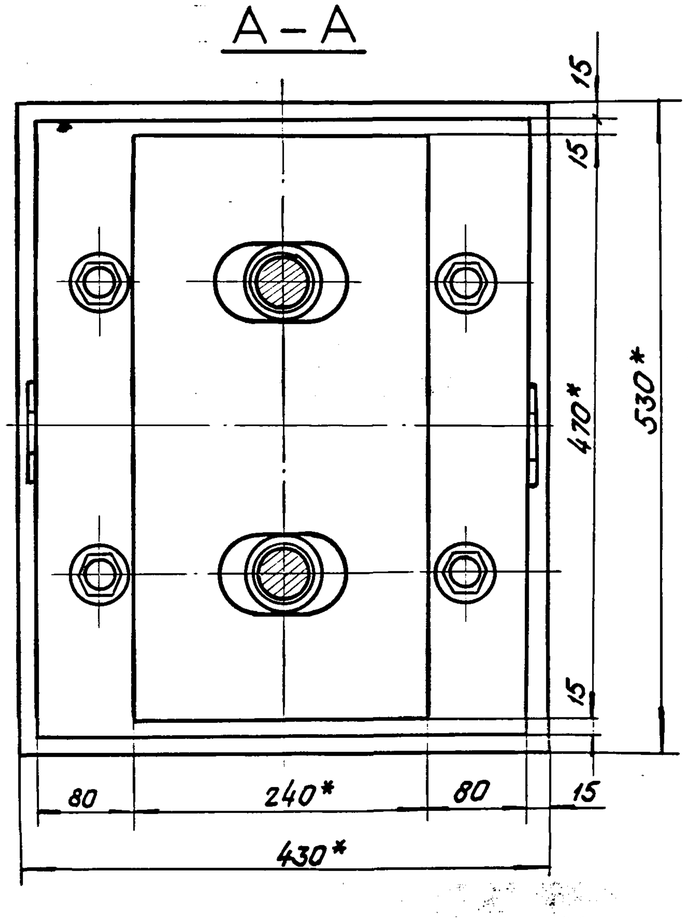

1. * Размеры для справок.
2. Неуказанные предельные отклонения размеров: $+t_2, -t_2, \pm\frac{t_2}{2}$.

				1263/2		100
				3.501.1-129 16.0.0.СБ		
				Опорная часть тангенциальная подвижная сварная Т2П-МА, Т2П-МБ, Т2П-МАС, Т2П-МБС	Стадия	Масса	Масштаб
					Р	279	1:5
Нач.отд.	Ткаченко				Лист	Листов 1	
Гл.инж.пр.	Махновская			—	Ленгипротрансмост		
Вед.инж.	Акулова						
Ст. инж.	Васильева						
Техник	Пургина						

Взам.инв.N | Подп. и дата | Инв.N подл.

Формат	Зона	Поз.	Обозначение	Наименование	Кол.	Примеч.
				Документация		
А4			3.501.1-129 16.1.0 СБ	Сборочный чертеж		
				Детали		
А4		1	3.501.1-129 16.1.1	Лист балансира	1	
А4		2	3.501.1-129 16.1.2	Лист балансира	1	
А4		3	3.501.1-129 01.2.3	Скоба	2	
				Материалы		
				Материал верхнего		
				балансира указан на		
				чертежах деталей.		

Взам.инв.№ | Подп. и дата | Инв.№ подл.

Нач.отд.	Ткаченко		
Гл.инж.пр.	Махновская		
Вед.инж.	Акулова		
Ст.инж.	Васильева		
Инженер	Гордеев		

3.501.1-129 16.1.0

Балансир верхний

Стадия	Лист	Листов
Р		1

Ленгипротрансмост

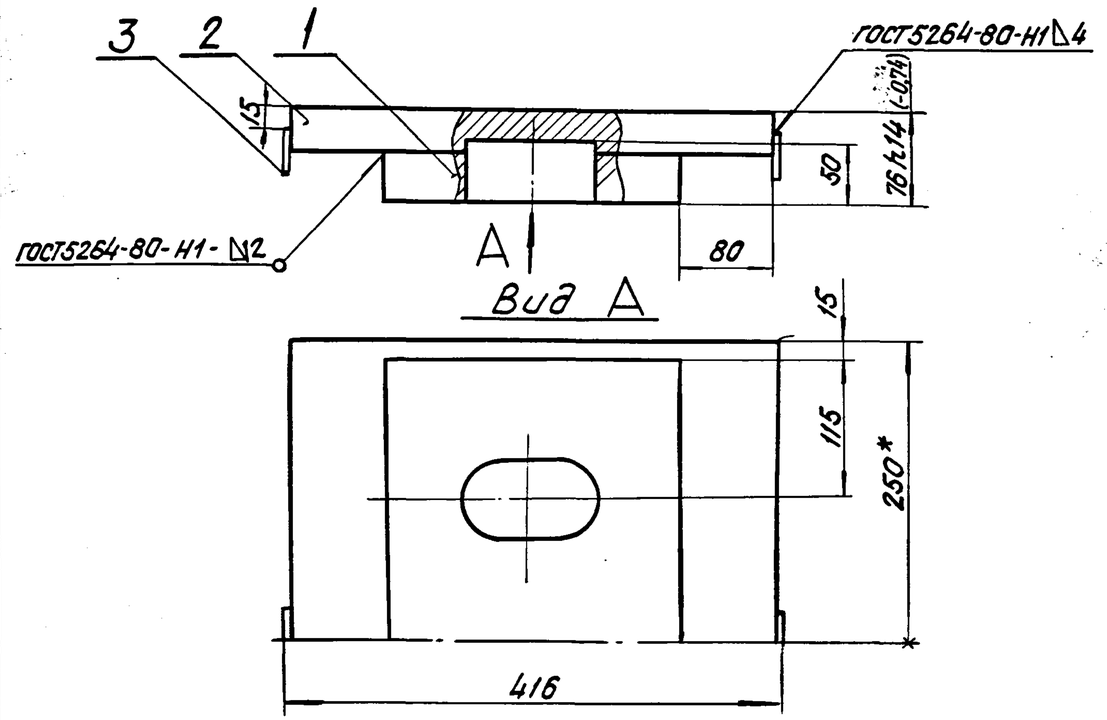

1. *Размеры для справок.
2. Неуказанные предельные отклонения размеров: $+t_2, -t_2, \pm\frac{t_2}{2}$.
3. Размеры в скобках после сварки.

Взам.инв.№ | Подп. и дата | Инв.№ подл.

Нач.отд.	Ткаченко		
Гл.инж.пр.	Махновская		
Вед.инж.	Акулова		
Ст.инж.	Васильева		
Ст.техн.	Костылева		

1263/2 | 101

3.501.1-129 16.1.0 СБ

Балансир верхний

Стадия	Масса	Масштаб
Р	89,5	1:5

Лист | Листов 1

Ленгипротрансмост

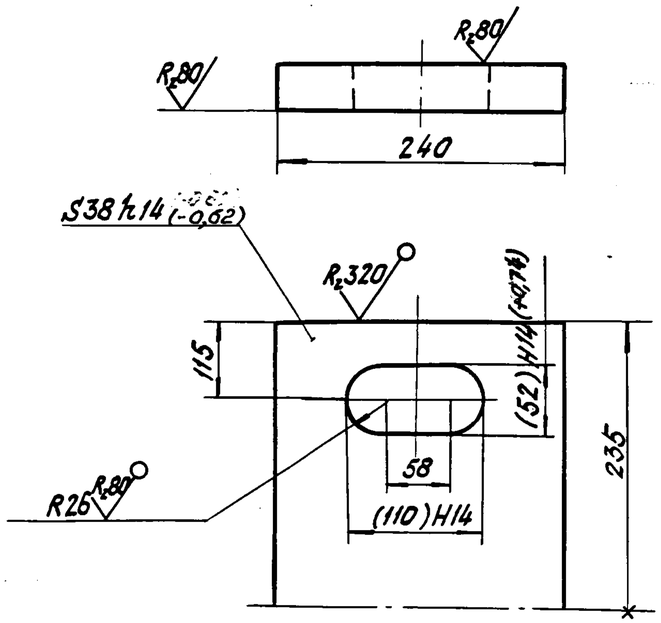

1. Неуказанные предельные отклонения размеров: $+t_2, -t_2, \pm\frac{t_2}{2}$.
2. Размеры в скобках после сварки.
3. Материал марок:
Т2П-МА, Т2П-МАС - сталь марки 15ХСНД-2 ГОСТ 6713-75*;
Т2П-МБ, Т2П-МБС - сталь марки 10ХСНД-2 ГОСТ 6713-75*.

Нач. отд.	Ткаченко		3.501.1-129 16.1.1			
Гл. инж. пр.	Махновская		Лист балансира	Стадия	Масса	Масштаб
Вед. инж.	Акулова			Р	30,6	1:5
Ст. инж.	Васильева			Лист	Листов 1	
Инженер	Гордеев		Лист Б-ПН-40 ГОСТ 19903-74*	Ленгипротрансмост		

Взам. инв. №
Подп. и дата
Инв. № подл.

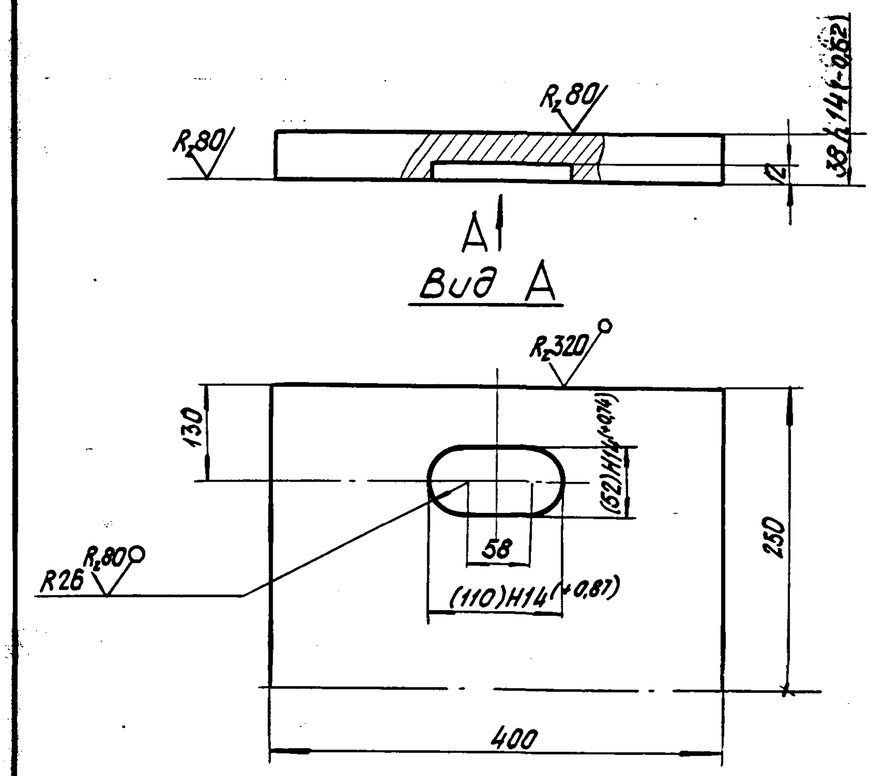

1. Неуказанные предельные отклонения размеров: $+t_2, -t_2, \pm\frac{t_2}{2}$.
2. Размеры в скобках после сварки.
3. Материал для марок:
Т2П-МА, Т2П-МАС - сталь марки 15ХСНД-2 ГОСТ 6713-75*;
Т2П-МБ, Т2П-МБС - сталь марки 10ХСНД-2 ГОСТ 6713-75*.

			1263/2	102		
Нач. отд.	Ткаченко		3.501.1-129 16.1.2			
Гл. инж. пр.	Махновская		Лист балансира	Стадия	Масса	Масштаб
Вед. инж.	Акулова			Р	58,7	1:5
Ст. инж.	Васильева			Лист	Листов 1	
Инженер	Гордеев		Лист Б-ПН-40 ГОСТ 19903-74*	Ленгипротрансмост		

Взам. инв. №
Подп. и дата
Инв. № подл.

Формат	Зона	Поз.	Обозначение	Наименование	Кол.	Примеч.
				Документация		
			3.501. 1-129 00.0.ОТО	Техническое описание	X	
А3			3.501. 1-129 17.0.ОСБ	Сборочный чертеж	X	
				Сборочные единицы		
А3		1	3.501. 1-129 17.1.0	Балансир верхний	1	
А3		2	3.501. 1-129 17.2.0	Балансир нижний	1	
А3		3	3.501. 1-129 05.1.0	Болт анкерный	4	
				Детали		
А4		4	3.501. 1-129 05.0.3	Шарнир	1	
				Стандартные изделия		
		5		Гайка М42.12.ВСт3сп2		
				ГОСТ 5915-70*	4	0,62
		6		Шайба 42 ВСт3сп2		
				ГОСТ 11371-78	4	0,16
				Материалы		
				Материал опорной		
				части указан на		
				чертежах деталей		

Взам. инв. N | Подп. и дата | Инв. N подл.

Нач. отд.	Ткаченко		
Гл. инж. пр.	Махновская		
Вед. инж.	Акулова		
Ст. инж.	Васильева		
Ст. техн.	Костылева		

3.501.1-129 17.0.0

Опорная часть секторная неподвижная сварная СН, СН-С

Стадия	Лист	Листов
Р		1

Ленгипротрансмост

Формат	Зона	Поз.	Обозначение	Наименование	Кол.	Примеч.
				Документация		
А3			3.501 17.1.0СБ	Сборочный чертеж	X	
				Детали		
А4		1	3.501 17.1.1	Лист балансира	1	
А4		2	3.501 17.1.2	Лист балансира	1	
А4		3	3.501 17.1.3	Лист балансира	1	
А4		4	3.501 17.1.4	Скоба	4	
				Материалы		
				Материал верхнего		
				балансира указан на		
				чертежах деталей.		

Взам. инв. N | Подп. и дата | Инв. N подл.

1263/2 | 103

Нач. отд.	Ткаченко		
Гл. инж. пр.	Махновская		
Вед. инж.	Акулова		
Ст. инж.	Васильева		
Ст. техн.	Костылева		

3.501.1-129 17.1.0

Балансир верхний

Стадия	Лист	Листов
Р		1

Ленгипротрансмост

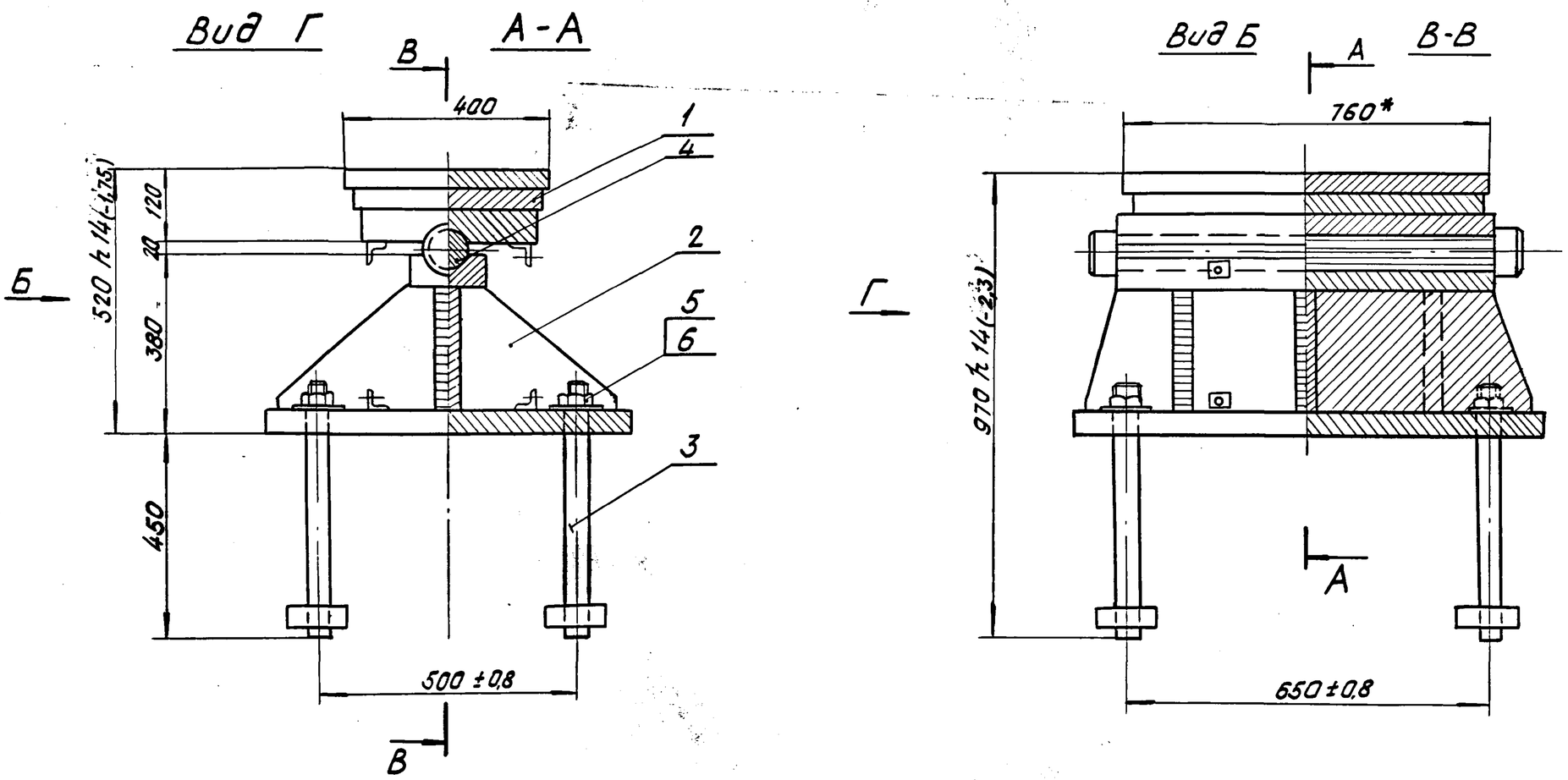

1. * Размеры для справок.
2. Неуказанные предельные отклонения размеров: $+t_2, -t_2, \pm\frac{t_2}{2}$.

				1263/2		104
				3.501.1-129 17.0.0 СБ		
				Опорная часть секторная неподвижная сварная СН, СН-С	Стадия	Масса	Масштаб
					Р	797,0	1:10
Нач. отд.	Ткаченко				Лист	Листов 1	
Гл. инж. пр.	Мохновская				Ленгипротрансмост		
Вед. инж.	Акулова						
Ст. инж.	Васильева						
Ст. техн.	Костылева						

Взам. инв. N | Подп. и дата | Инв. N подл.

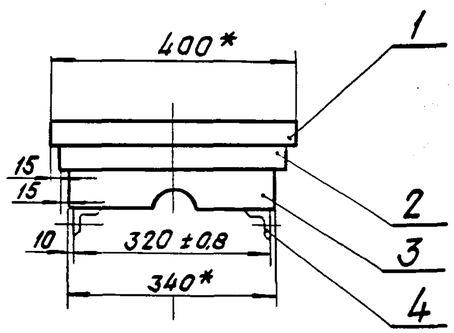

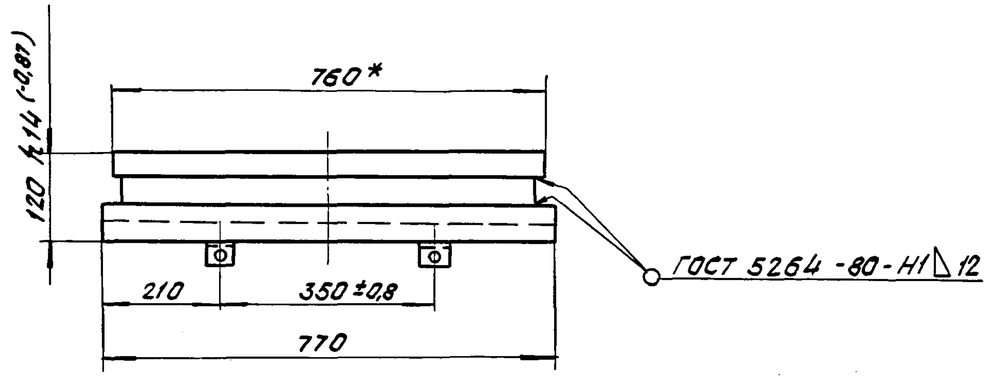

1. *Размеры для справок.
2. Неуказанные предельные отклонения размеров: $+t_2, -t_2, \pm\frac{t_2}{2}$.

				1263/2		105
				3.501.1-129 17.1.0 СБ		
				Балансир верхний	Стадия	Масса	Масштаб
					Р	251,8	1:10
Нач. отд.	Ткаченко				Лист	Листов 1	
Гл. инж. пр.	Махновская			—	Ленгипротрансмост		
Вед. инж.	Акулова						
Ст. инж.	Васильева						
Ст. техн.	Костылева						

Инв. N подл. | Подп. и дата | Взам. инв. N

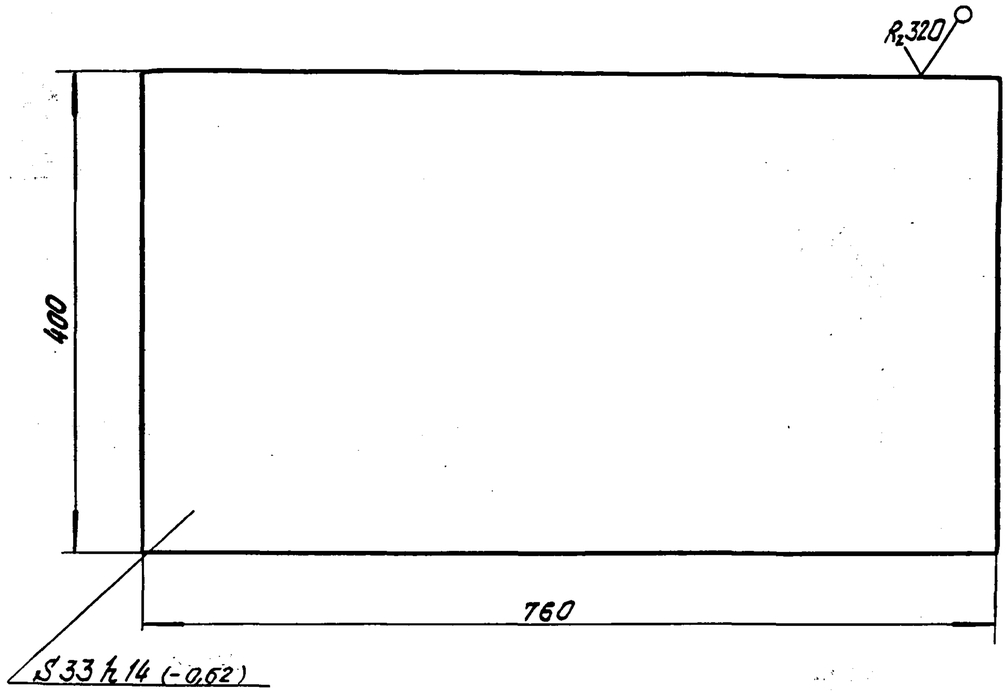

Неуказанные предельные отклонения размеров: $-t_2$, $\pm\frac{t_2}{2}$.

Нач. отд.	Ткаченко		3.501.1-129 17.1.1		
Гл. инж. пр.	Махновская		Лист балансира	Стадия: Р	Масса: 78,8	Масштаб: 1:5
Вед. инж.	Акулова			Лист	Листов 1
Ст. инж.	Васильева		Лист Б-ПН-36 ГОСТ 19903-74* / 16Д ГОСТ 6713-75*	Ленгипротрансмост
Ст. техн.	Костылева			

Взам. инв. N | Подп. и дата | Инв. N подл.

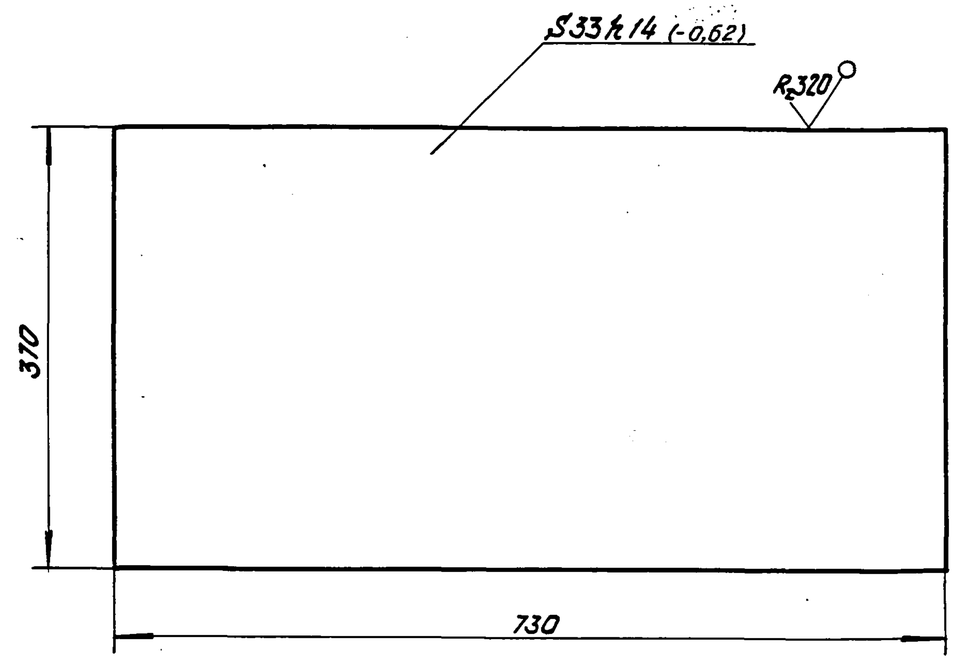

Неуказанные предельные отклонения размеров: $-t_2$, $\pm\frac{t_2}{2}$.

1263/2 | 106

Нач. отд.	Ткаченко		3.501.1-129 17.1.2		
Гл. инж. пр.	Махновская		Лист балансира	Стадия: Р	Масса: 70,0	Масштаб: 1:5
Вед. инж.	Акулова			Лист	Листов
Ст. инж.	Васильева		Лист Б-ПН-36 ГОСТ 19903-74* / 16Д ГОСТ 6713-75*	Ленгипротрансмост
Ст. техн.	Костылева			

Взам. инв. N | Подп. и дата | Инв. N подл.

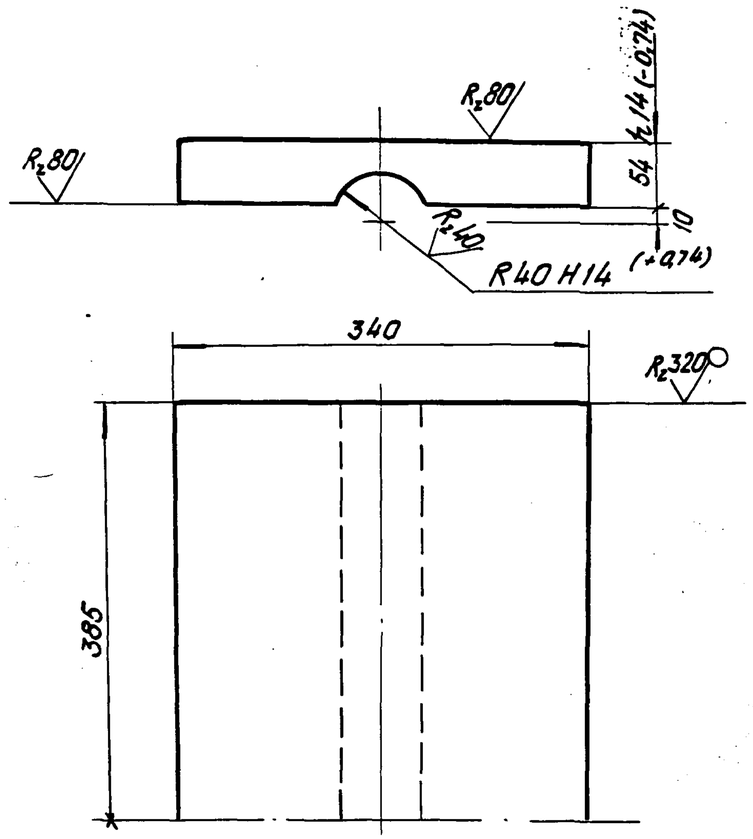

Неуказанные предельные отклонения размеров: $-t_2$, $+t_2$, $\pm\frac{t_2}{2}$.

Взам. инв. N						
Подп. и дата						
Инв. N подл.	Нач. отд.	Ткаченко		3.501.1-129 17.1.3		
	Гл. инж. пр.	Махновская		Лист балансира	Стадия: Р	Масса: 102,4 / 1,4	Масштаб: 1:5
	Вед. инж.	Акулова			Лист	Листов 1
	Ст. инж.	Васильева		Лист Б-ПН-56 ГОСТ 19903-74* / 16Д ГОСТ 6713-75*	Ленгипротрансмост
	Ст. техн.	Костылева			

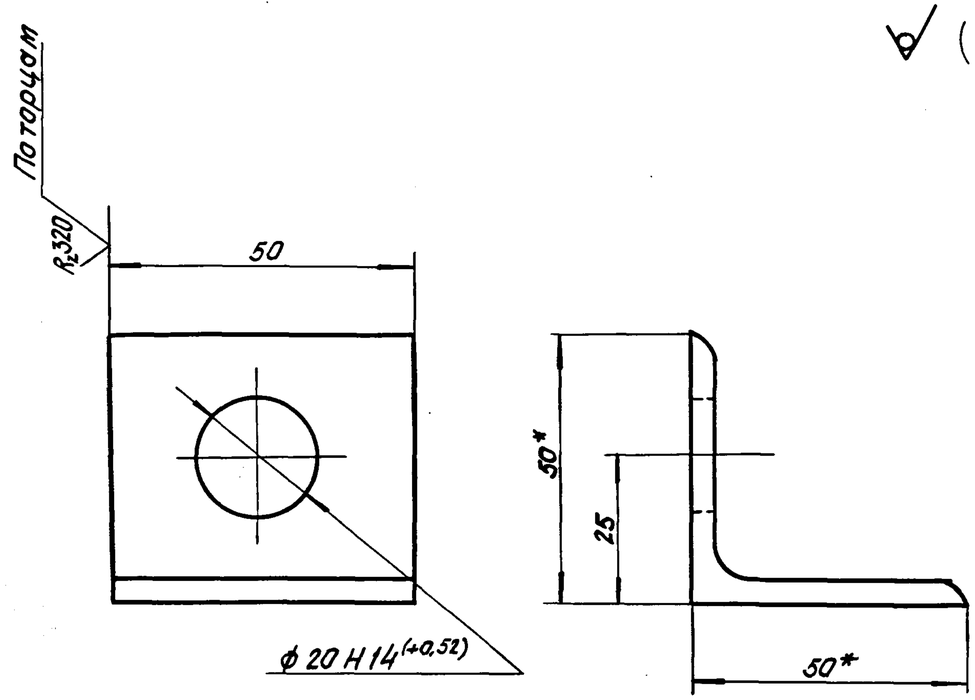

1. *Размер для справок.
2. Неуказанные предельные отклонения размеров: $-t_2$, $+t_2$, $\pm\frac{t_2}{2}$.

Взам. инв. N				1263/2	107	
Подп. и дата						
Инв. N подл.	Нач. отд.	Ткаченко		3.501.1-129 17.1.4		
	Гл. инж. пр.	Махновская		Скоба	Стадия: Р	Масса: 0,15	Масштаб: 1:1
	Вед. инж.	Акулова			Лист	Листов 1
	Ст. инж.	Васильева		Уголок 50×50×4 ГОСТ 8509-72* / 16Д ГОСТ 6713-75*	Ленгипротрансмост
	Ст. техн.	Костылева			

Формат	Зона	Поз.	Обозначение	Наименование	Кол.	Примеч.
				Документация		
А3			3.501.1-129 17.2.0 СБ	Сборочный чертеж		
				Детали		
А4		1	3.501.1-129 17.2.1	Плита верхняя	1	
А4		2	3.501.1-129 17.2.2	Плита	1	
А4		3	3.501.1-129 17.2.3	Стойка	1	
А4		4	3.501.1-129 17.2.4	Ребро	6	
А4		5	3.501.1-129 17.1.4	Скоба	4	
				Материалы		
				Материал нижнего балансира указан на чертежах деталей.		

Взам. инв. N | Подп. и дата | Инв. N подл.

Нач. отд.	Ткаченко		
Гл. инж. пр.	Махновская		
Вед. инж.	Акулова		
Ст. инж.	Васильева		
Ст. техн.	Костылева		

3.501.1-129 17.2.0

Балансир нижний

Стадия	Лист	Листов
Р		1

Ленгипротрансмост

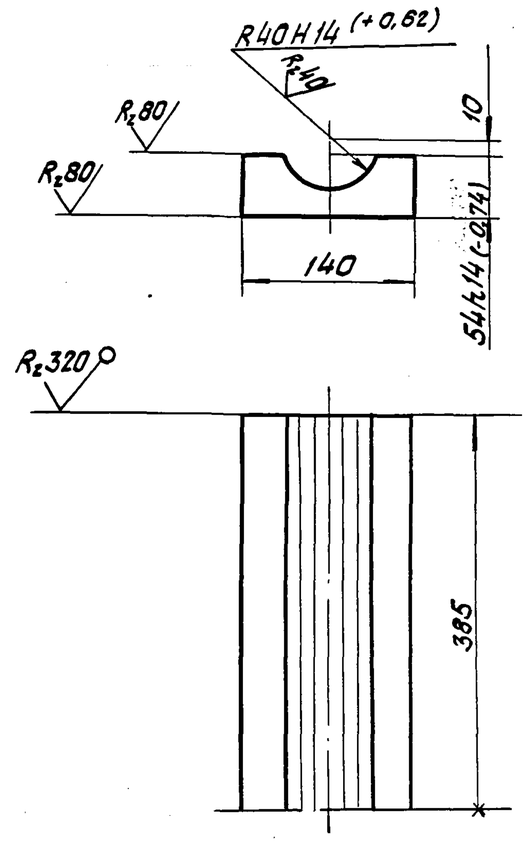

Неуказанные предельные отклонения размеров: $+t_2, -t_2, \pm \frac{t_2}{2}$.

Взам. инв. N | Подп. и дата | Инв. N подл.

Нач. отд.	Ткаченко	
Гл. инж. пр.	Махновская	
Вед. инж.	Акулова	
Ст. инж.	Васильева	
Ст. техн.	Костылева	

1263/2 | 108

3.501.1-129 17.2.1

Плита верхняя

Стадия	Масса	Масштаб
Р	37,0	1:5

Лист | Листов 1

Лист Б-ПН-56 ГОСТ 19903-74* / 16Д ГОСТ 6713-75*

Ленгипротрансмост

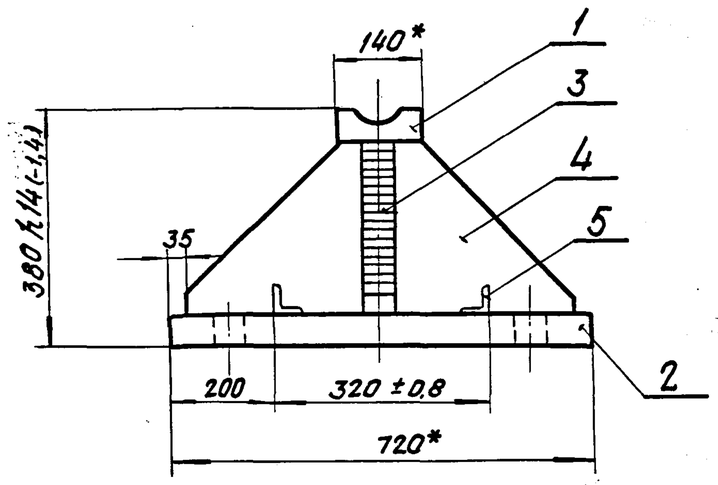

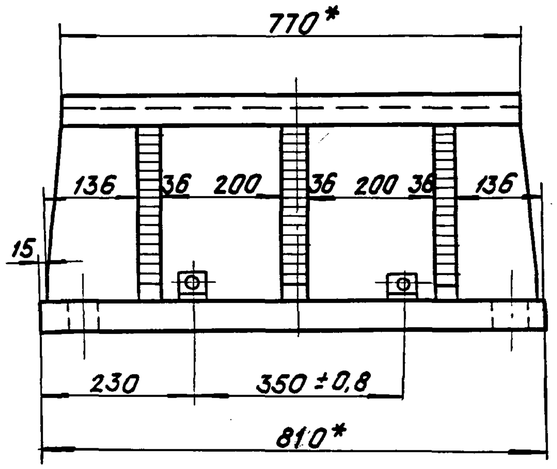

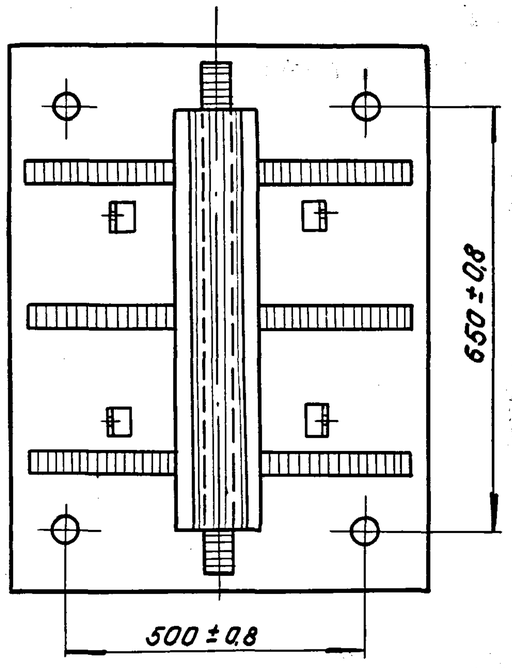

1. Сварные швы по ГОСТ 5264-80, по контуру примыкания тавровым швом Т-10 катетом 12 мм.
2. * Размеры для справок.
3. Неуказанные предельные отклонения размеров: $+t_2, -t_2, \pm\frac{t_2}{2}$.

1263/2	109

Нач. отд.	Ткаченко		
Гл. инж. пр.	Махновская		
Вед. инж.	Акулова		
Ст. инж.	Васильева		
Ст. техн.	Костылева		

3. 501.1-129 17.2.0 СБ

Балансир нижний

Стадия	Масса	Масштаб
Р	469,5	1:10
Лист	Листов 1	

Ленгипротрансмост

Инв. N подл. | Подп. и дата | Взам. инв. N

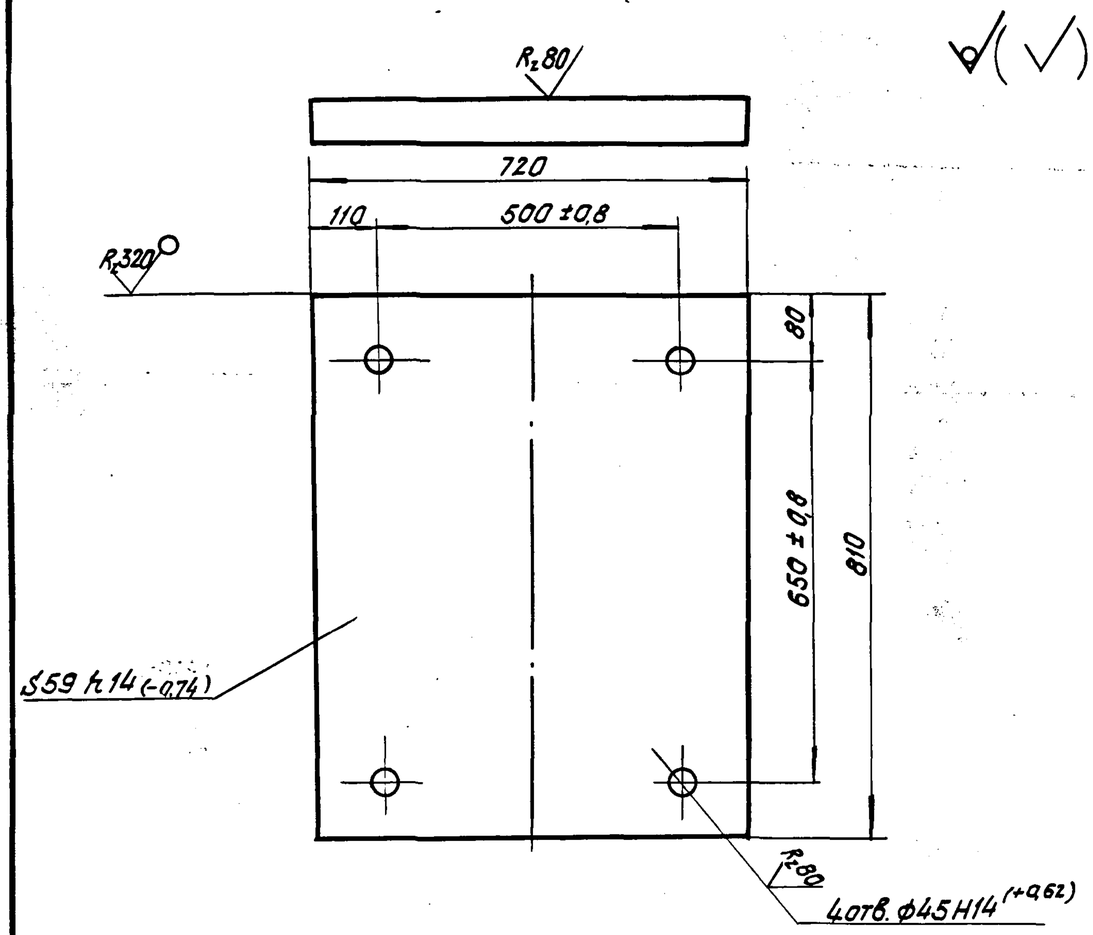

Неуказанные предельные отклонения размеров: $-t_2$, $+t_2$, $\pm\frac{t_2}{2}$.

Нач. отд.	Ткаченко		3.501.1-129 17.2.2			
Гл. инж. пр.	Мохновская		Плита	Стадия: Р	Масса: 267,2	Масштаб: 1:10
Вед. инж.	Якулова			Лист	Листов 1	
Ст. инж.	Васильева		Лист Б-ПН-60 ГОСТ 19903-74* / 16Д ГОСТ 6713-75*	Ленгипротрансмост		
Ст. техн.	Костылева					

Инв. N подл. | Подп. и дата | Взам. инв. N

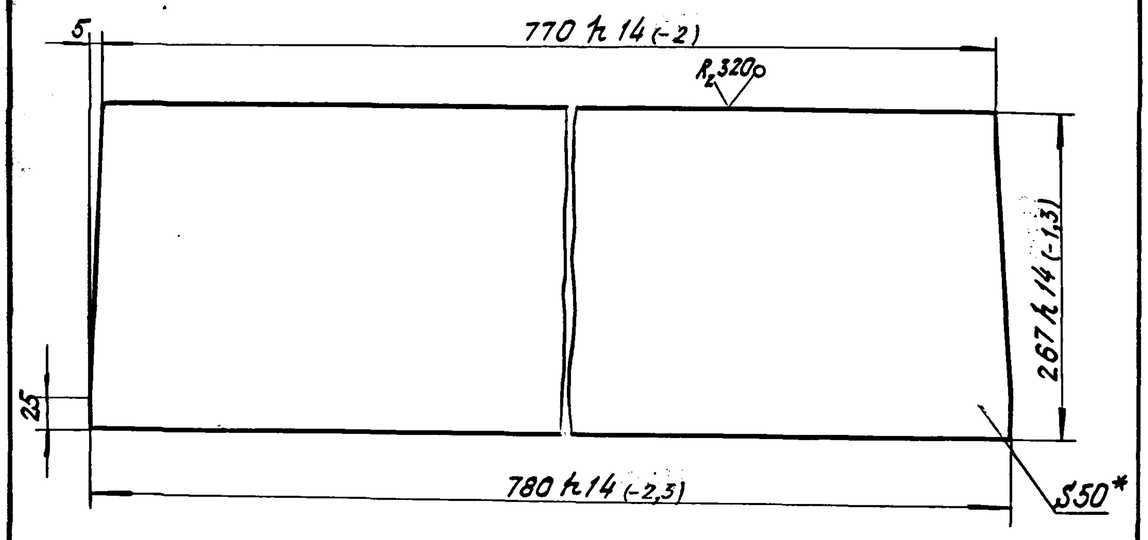

1. Неуказанные предельные отклонения размеров: $-t_2$, $\pm\frac{t_2}{2}$.
2*. Размер для справок.

1263/2 | 110

Нач. отд.	Ткаченко		3.501.1-129 17.2.3			
Гл. инж. пр.	Мохновская		Стойка	Стадия: Р	Масса: 81,3	Масштаб: 1:5
Вед. инж.	Якулова			Лист	Листов 1	
Ст. инж.	Васильева		Лист Б-ПН-50 ГОСТ 19903-74* / 16Д ГОСТ 6713-75*	Ленгипротрансмост		
Ст. техн.	Костылева					

Инв. N подл. | Подп. и дата | Взам. инв. N

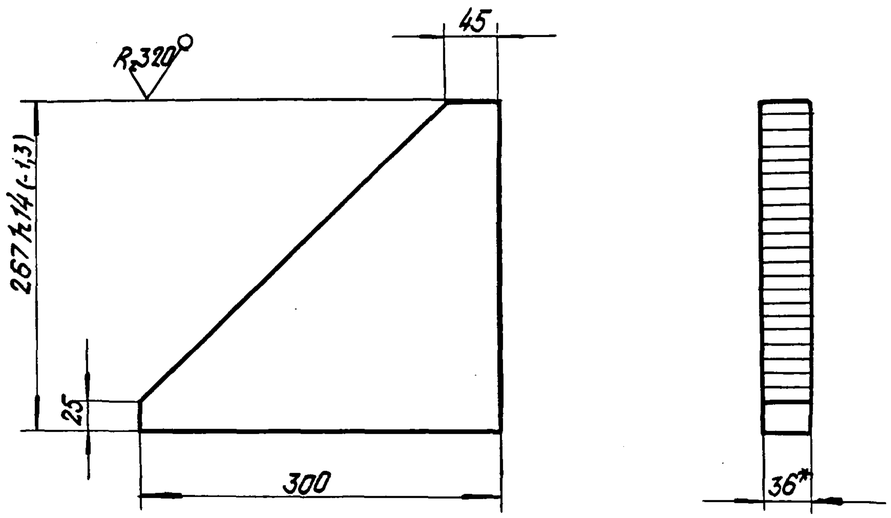

1. *Размер для справок.
2. Неуказанные предельные отклонения размеров: $-t_2$, $\pm\frac{t_2}{2}$.

Взам. инв. №						
Подпись и дата						
Инв. № подл.						
	Нач. отд.	Ткаченко		3.501.129 17.2.4		
	Гл. инж. пр.	Махновская		Ребро	Стадия: Р	Масса: 13,9 / Масштаб: 1:5
	Вед. инж.	Якулова			Лист	Листов 1
	Ст. инж.	Васильева		Лист Б-ПН-36 ГОСТ 19903-74* / 16Д ГОСТ 6713-75*	Ленгипротрансмост	
	Ст. техн.	Костылева				

Формат	Зона	Поз.	Обозначение	Наименование	Кол.	Примечание
				Документация		
			3.501.1-129 00.0.0.ТО	Техническое описание		
А3			3.501.1-129 18.0.0.СБ	Сборочный чертеж		
				Сборочные единицы		
А3		1	3.501.1-129 18.1.0	Балансир верхний	1	
А3		2	3.501.1-129 18.2.0	Балансир нижний	1	
А3		3	3.501.1-129 18.3.0	Сектор балансира	1	
А3		4	3.501.1-129 05.1.0	Болт анкерный	4	
А3		5	3.501.1-129 06.1.0	Фартук вдоль моста	2	
А3		6	3.501.1-129 06.2.0	Фартук поперек моста	2	
				Детали		
А4		7	3.501.1-129 05.0.3	Шарнир	1	
А4		8	3.501.1-129 06.0.4	Зуб	2	
				Стандартные изделия		
		9		Болт М20×80.12 ВСт3сп2		
				ГОСТ 7798-70*	2	0.26

Формат	Зона	Поз.	Обозначение	Наименование	Кол.	Примечание
		10		Гайка М42.12 ВСт3сп2		
				ГОСТ 5915-70*	4	0.62
		11		Шайба 42 ВСт3сп2		
				ГОСТ 11371-78	4	0,16
		12		Винт М12×40.12 ВСт3сп2		
				ГОСТ 1491-72*	16	0.04
				Материалы		
				Материал опорной		
				части указан на		
				чертежах деталей.		

Взам. инв. N | Подп. и дата | Инв. N подл.

Нач. отд.	Ткаченко		
Гл. инж. пр.	Махновская		
Вед. инж.	Акулова		
Ст. инж.	Васильева		
Ст. инж.	Колтыпева		

3.501.1-129 18.0.0

Опорная часть секторная подвижная сварная СП, СП-С

Стадия	Лист	Листов
Р	1	2

ЛЕНГИПРОТРАНСМОСТ

Взам. инв. N | Подп. и дата | Инв. N подл.

.1263/2 | 112

3.501.1-129 18.0.0

Лист 2

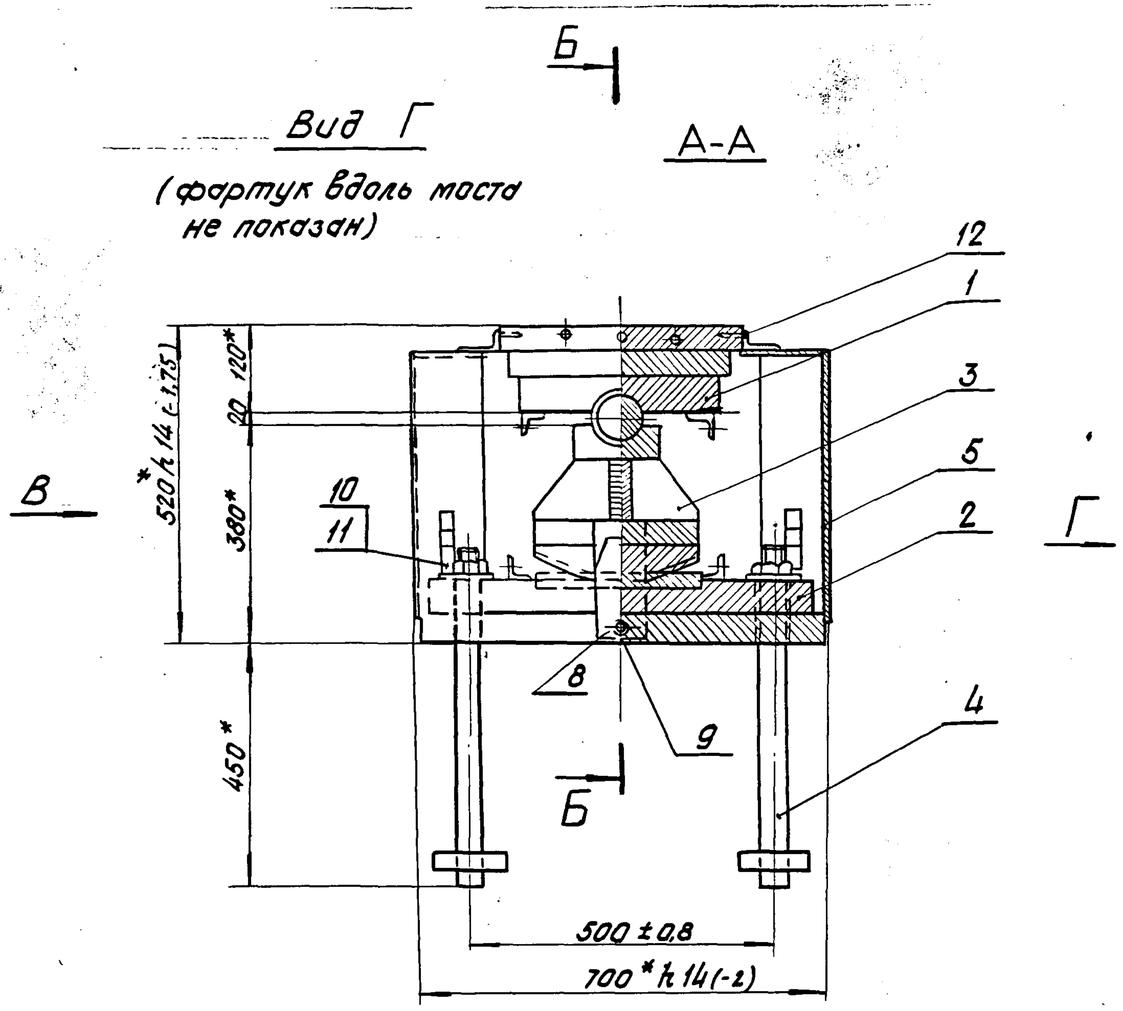

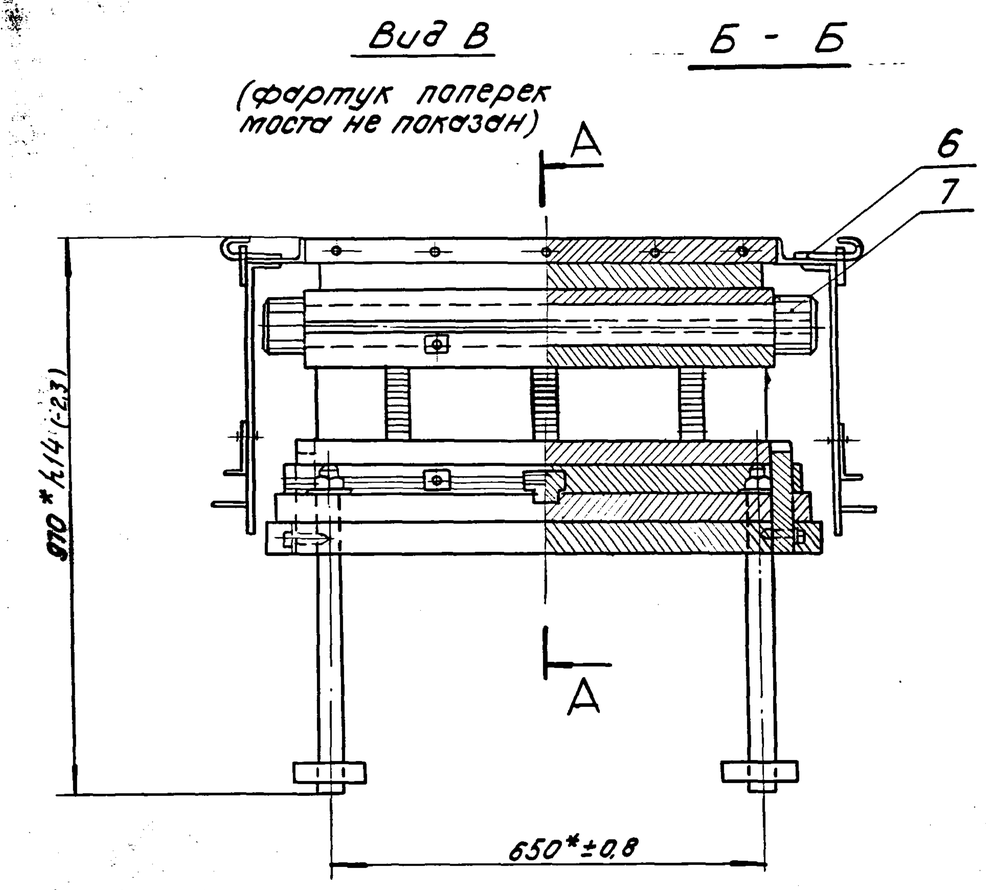

1. *Размеры для справок.
2. Неуказанные предельные отклонения размеров: $+t_2, -t_2, \pm\frac{t_2}{2}$.

				1263/2		113
				3.501.1-129 18.0.0.СБ		
				Опорная часть секторная подвижная, сварная СП, СП-С	Стадия	Масса	Масштаб
					Р	11.0.1	1:10
Нач.отд.	Ткаченко				Лист	Листов 1	
Гл.инж.пр.	Махновская			—	Ленгипротрансмост		
Вед.инж.	Акулова						
Ст.инж.	Васильева						
Ст.техн.	Костылева						

Инв.№ подл. | Подп. и дата | Взам. инв.№

Формат	Зона	Поз.	Обозначение	Наименование	Кол.	Примеч.
				Документация		
А3			3.501.1-129 18.1.0.СБ	Сборочный чертеж		
				Детали		
А4		1	3.501.1-129 18.1.1	Лист балансира	1	
А4		2	3.501.1-129 17.1.2	Лист балансира	1	
А4		3	3.501.1-129 17.1.3	Лист балансира	1	
А4		4	3.501.1-129 17.1.4	Скоба	4	
				Материалы.		
				Материал верхнего балансира указан на чертежах деталей.		

Взам. инв. N | Подп. и дата | Инв. N подл.

Нач. отд.	Ткаченко		
Гл. инж. пр.	Махновская		
Вед. инж.	Акулова		
Ст. инж.	Васильева		
Ст. техн.	Костылева		

3.501.1-129 18.1.0

Балансир верхний

Стадия	Лист	Листов
Р		1

Ленгипротрансмост

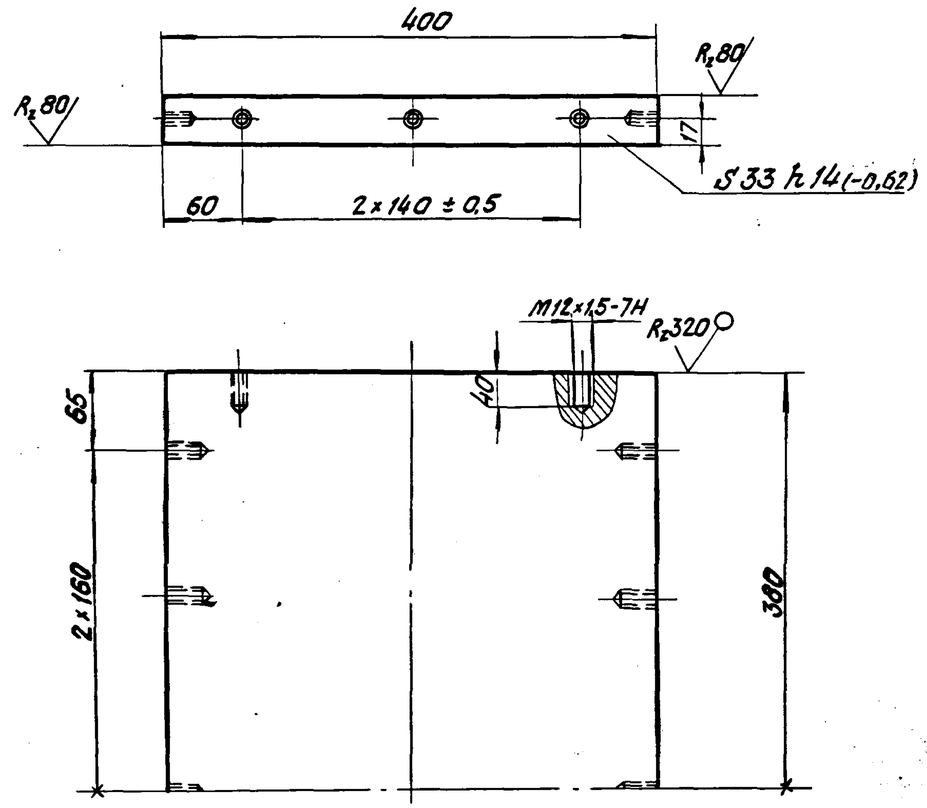

Неуказанные предельные отклонения размеров: $-t_2, +t_2, \pm\frac{t_2}{2}$.

1263/2 | 114

Взам. инв. N | Подп. и дата | Инв. N подл.

Нач. отд.	Ткаченко	
Гл. инж. пр.	Махновская	
Вед. инж.	Акулова	
Ст. инж.	Васильева	
Ст. техн.	Костылева	

3.501.1-129 18.1.1

Лист балансира

Стадия	Масса	Масштаб
Р	78,8	1:5
Лист	Листов 1	

Лист $\frac{\text{Б-ПН-36 ГОСТ 19903-74*}}{\text{16Д ГОСТ 6713-75*}}$

Ленгипротрансмост

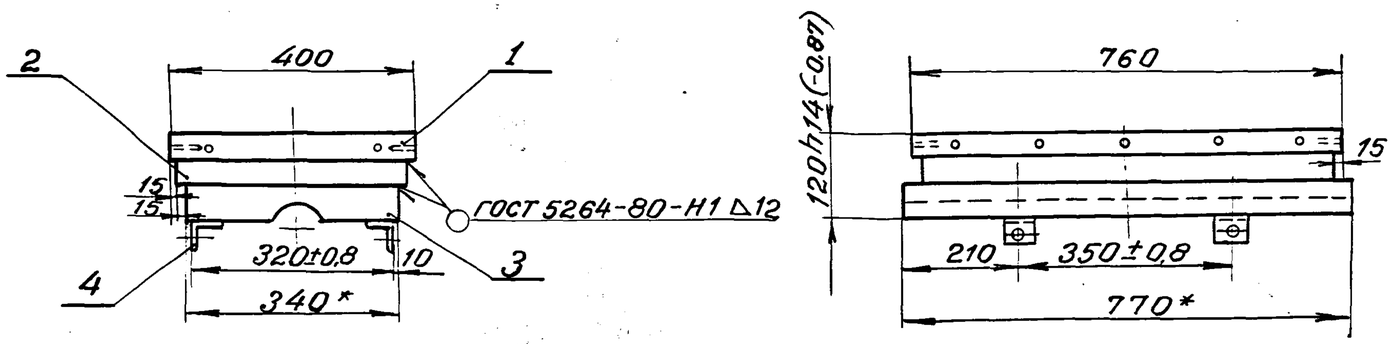

1. Размеры для справок, кроме обозначенных.*
2. Неуказанные предельные отклонения размеров: $^{+}t_2$, $^{-}t_2$, $\pm\frac{t_2}{2}$.

Нач. отд.	Ткаченко		
Гл. инж. пр.	Махновская		
Вед. инж.	Акулова		
Ст. инж.	Васильева		
Ст. техн.	Костылева		

1263/2 | 115

3.501.1-129 18.1.0СБ

Балансир верхний

Стадия	Масса	Масштаб
Р	251,8	1:10
Лист	Листов 1	

ЛЕНГИПРОТРАНСМОСТ

Инв. № подл. | Подпись и дата | Взам. инв. №

Формат	Поз.	Зона	Обозначение	Наименование	Кол.	Примеч.
				Документация		
А3			3.501.1-129 18. 2.0СБ	Сборочный чертеж		
				Детали		
А4		1	3.501.1-129 18. 2.1	Лист балансира	1	
А4		2	3.501.1-129 18. 2.2	Лист балансира	1	
А4		3	3.501.1-129 18. 2.3	Шпонка	1	
А4		4	3.501.1-129 17. 1.4	Скоба	4	
				Материалы.		
				Материал нижнего		
				балансира указан на		
				чертежах деталей.		

Взам. инв. №

Подп. и дата

Инв. № подл.

Нач. отд.	Ткаченко		3.501.1-129 18. 2.0			
Гл. инж. пр.	Махновская		Балансир нижний	Стадия	Лист	Листов
Вед. инж.	Якулова			Р		1
Ст. инж.	Васильева			Ленгипротрансмост		
Ст. техн.	Костылева					

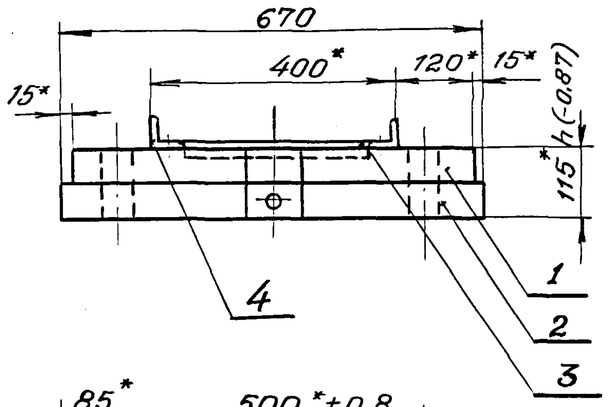

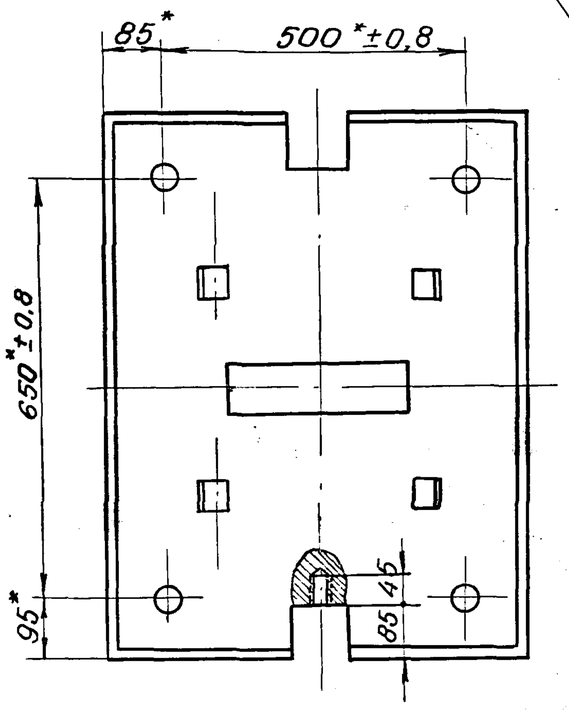

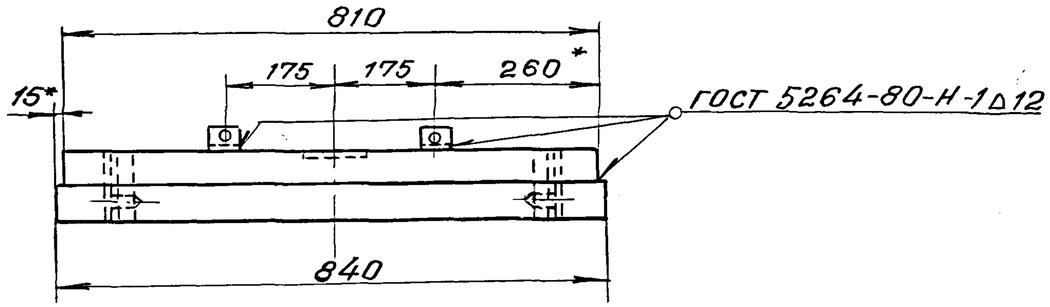

1. Размеры для справок, кроме обозначенных*.
2. Неуказанные предельные отклонения размеров: $+t_2, -t_2, \pm\frac{t_2}{2}$.

1263/2	117

Нач. отд.	Ткаченко		
Гл. инж. пр.	Махновская		
Вед. инж.	Акулова		
Ст. инж.	Васильева		
Ст. техн.	Костылева		

3.501.1-129 18.2.ОСБ

Балансир нижний

Стадия	Масса	Масштаб
Р	477,8	1:10
Лист	Листов 1	

ЛЕНГИПРОТРАНСМОСТ

Инв. № подл. | Подпись и дата | Взам. инв. №

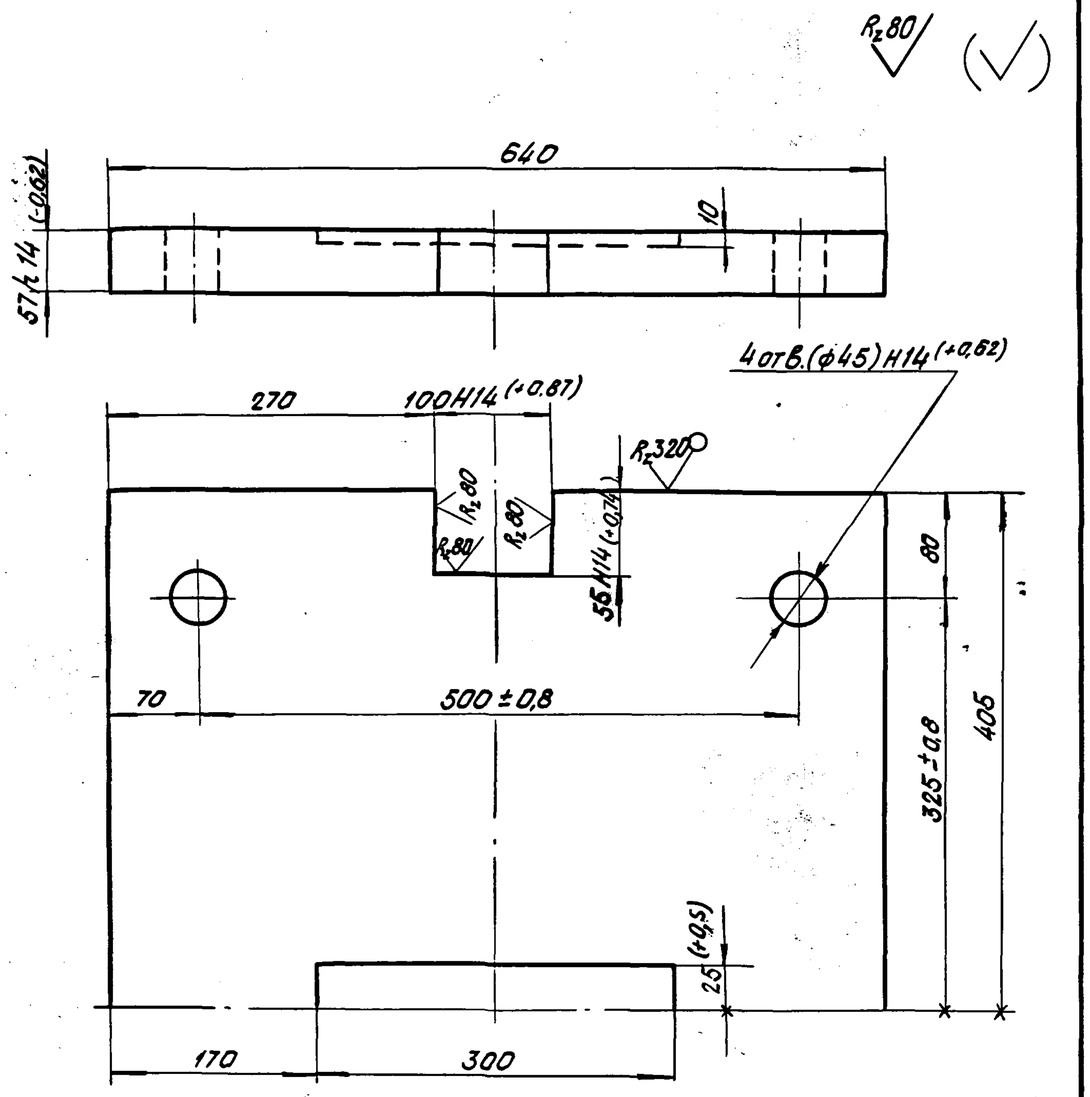

1. Неуказанные предельные отклонения размеров: $-t_2, +t_2, \pm\frac{t_2}{2}$.
2. Размер в скобках после сварки

Взам.инв.№				3.501.1-129 18.2.1		
Подп.и дата				Лист балансира	Стадия: Р; Масса: 224,0; Масштаб: 1:5	Лист; Листов 1
Инв.№ подл.	Нач.отд. Ткаченко			Лист Б-ПН-60 ГОСТ 19903-74* / 16Д ГОСТ 6713-75*	Ленгипротрансмост	
	Гл.инж.пр. Махновская					
	Вед.инж. Акулова					
	Ст.инж. Васильева					
	Ст.техн. Костылева					

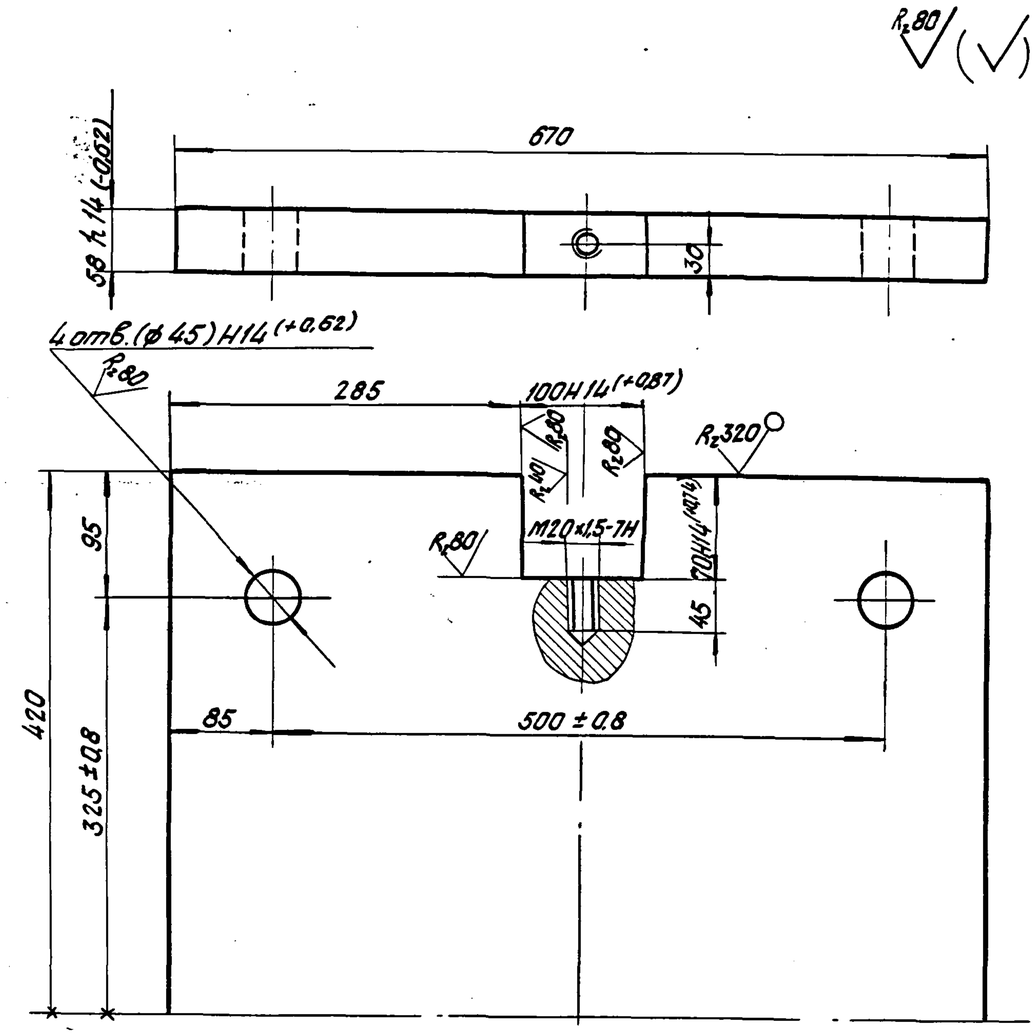

1. Неуказанные предельные отклонения размеров: $-t_2, +t_2, \pm\frac{t_2}{2}$.
2. Размер в скобках после сварки.

Взам.инв.№				1263/2	118	
Подп.и дата				3.501.1-129 18.2.2		
Инв.№ подл.	Нач.отд. Ткаченко			Лист балансира	Стадия: Р; Масса: 249,7; Масштаб: 1:5	Лист; Листов 1
	Гл.инж.пр. Махновская			Лист Б-ПН-60 ГОСТ 19903-74* / 16Д ГОСТ 6713-75*	Ленгипротрансмост	
	Вед.инж. Акулова					
	Ст.инж. Васильева					
	Ст.техн. Костылева					

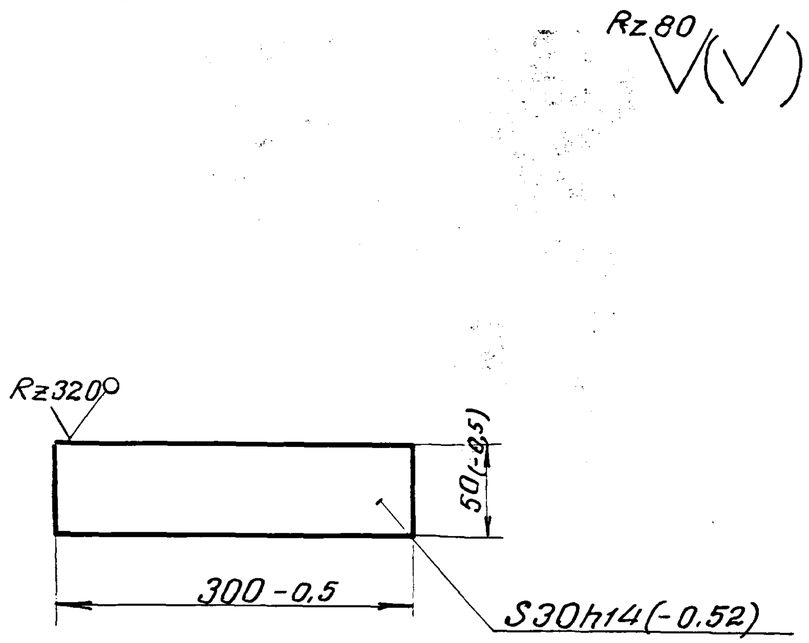

Неуказанные предельные отклонения размеров: $-t_2, +t_2, \pm\frac{t_2}{2}$.

Нач.отд.	Ткаченко		
Гл.инж.пр.	Махновская		
Вед.инж.	Акулова		
Ст.инж.	Васильева		
Ст.техн.	Костылева		

3.501.1-129 18.2.3

Шпонка

Стадия	Масса	Масштаб
Р	3,5	1:5

Лист | Листов 1

Лист $\frac{\text{Б-ПН-32 ГОСТ 19903-74*}}{\text{16Д ГОСТ 6713-75*}}$

ЛЕНГИПРОТРАНСМОСТ

Взам. инв. № | Подпись и дата | Инв. № подл.

Формат	Зона	Поз.	Обозначение	Наименование	Кол.	Примечание
				Документация		
А3			3.501.1-129 18.3.0СБ	Сборочный чертеж		
				Детали.		
А4		1	3.501.1-129 17.2.1	Плита верхняя	1	
А4		2	3.501.1-129 18.3.1	Ребро	6	
А4		3	3.501.1-129 18.3.2	Стойка	1	
А4		4	3.501.1-129 18.3.3	Подушка	1	
А4		5	3.501.1-129 18.3.4	Плита нижняя	1	
				Материалы		
				Материал сектора балансира указан на чертежах деталей		

1263/2 | 119

Нач.отд.	Ткаченко	
Гл.инж.пр.	Махновская	
Вед.инж.	Акулова	
Ст.инж.	Васильева	
Ст.техн.	Костылева	

3.501.1-129 18.3.0

Сектор балансира

Стадия	Лист	Листов
Р		1

ЛЕНГИПРОТРАНСМОСТ

Взам. инв. № | Подпись и дата | Инв. № подл.

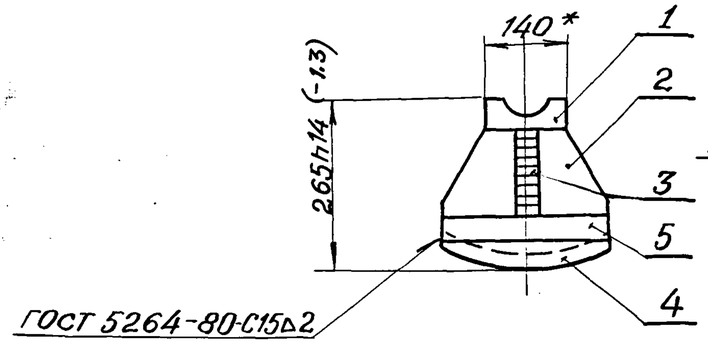

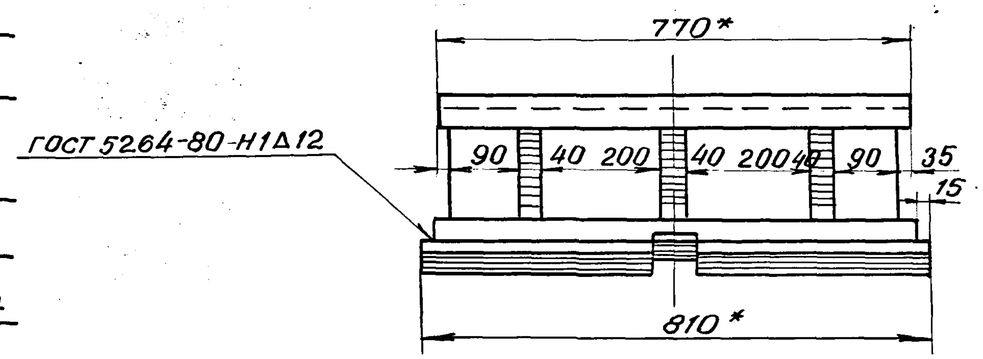

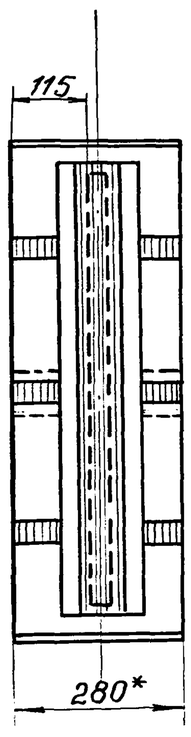

1. Сварные швы по ГОСТ 5264-80, кроме обозначенных по контуру примыкания тавровым швом Т-10 катетом 12 мм.
2. * Размеры для справок.
3. Неуказанные предельные отклонения размеров: $+t_2, -t_2, \pm\frac{t_2}{2}$.

Нач.отд.	Ткаченко		
Гл.инж.пр.	Махновская		
Вед.инж.	Акулова		
Ст.инж.	Васильева		
Ст.техн.	Костылева		

1263/2 | 120

3.501.1-129 18.3.ОСБ

Сектор балансира

Стадия	Масса	Масштаб
Р	219,2	1:10
Лист	Листов 1	

ЛЕНГИПРОТРАНСМОСТ

Инв.№ подл. | Подпись и дата | Взам. инв.№

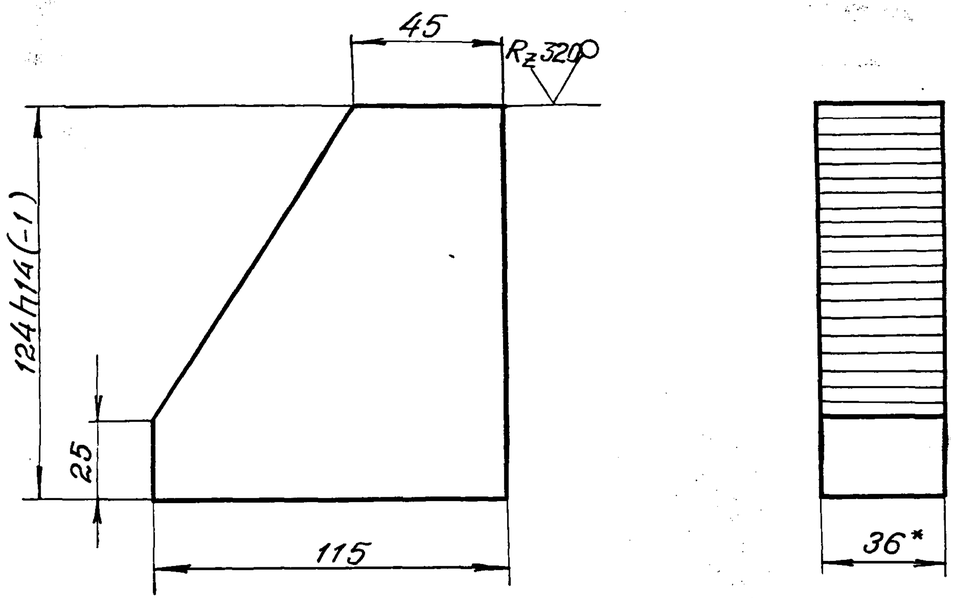

1. *Размер для справок.

2. Неуказанные предельные отклонения размеров: $+t_2, -t_2, \pm\frac{t_2}{2}$.

Взам. инв. №				3.501.1-129 18.3.1		
Подпись и дата				Ребро	Стадия: Р	Масса: 3,1 / Масштаб: 1:2
Инв. № подл.	Нач. отд.	Ткаченко			Лист	Листов 1
	Гл. инж. пр.	Махновская		Лист Б-ПН-36 ГОСТ 19903-74* / 16Д ГОСТ 6713-75*	ЛЕНГИПРОТРАНСМОСТ	
	Вед. инж.	Акулова				
	Ст. инж.	Васильева				
	Ст. техн.	Костылева				

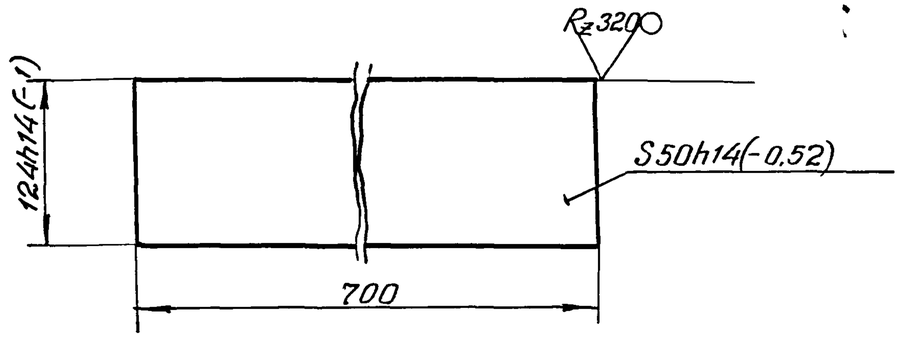

1. * Размер для справок.

2. Неуказанные предельные отклонения размеров: $+t_2, -t_2, \pm\frac{t_2}{2}$.

Взам. инв. №				1263/2	121	
Подпись и дата				3.501.1-129 18.3.2		
Инв. № подл.	Нач. отд.	Ткаченко		Стойка	Стадия: Р	Масса: 34,1 / Масштаб: 1:5
	Гл. инж. пр.	Махновская			Лист	Листов 1
	Вед. инж.	Акулова		Лист Б-ПН-50 ГОСТ 19903-74* / 16Д ГОСТ 6713-75*	ЛЕНГИПРОТРАНСМОСТ	
	Ст. инж.	Васильева				
	Ст. техн.	Костылева				

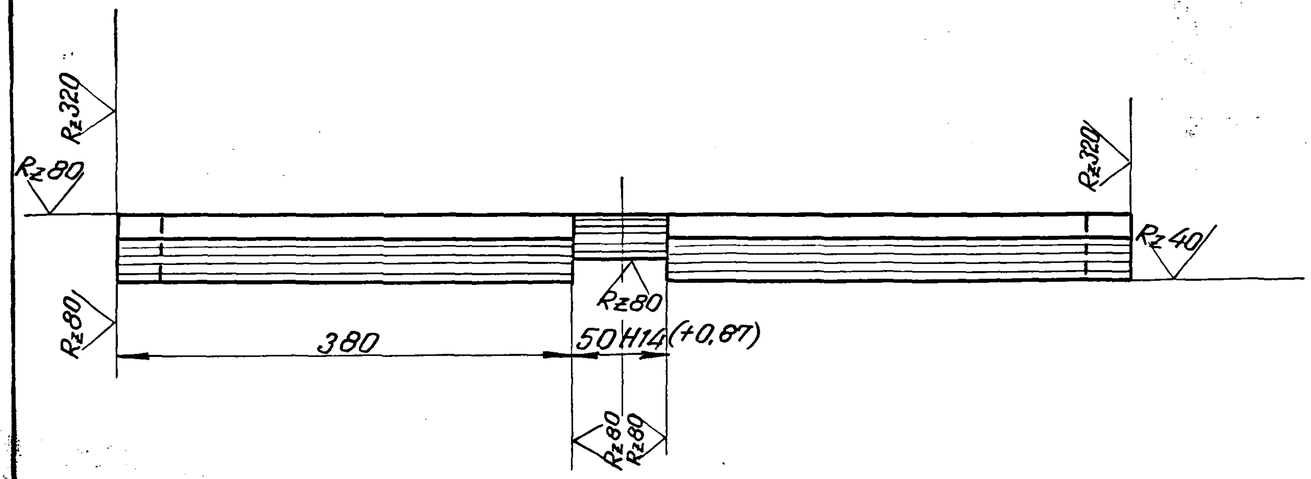

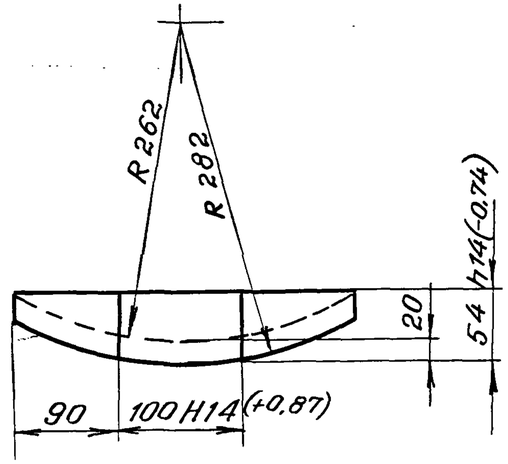

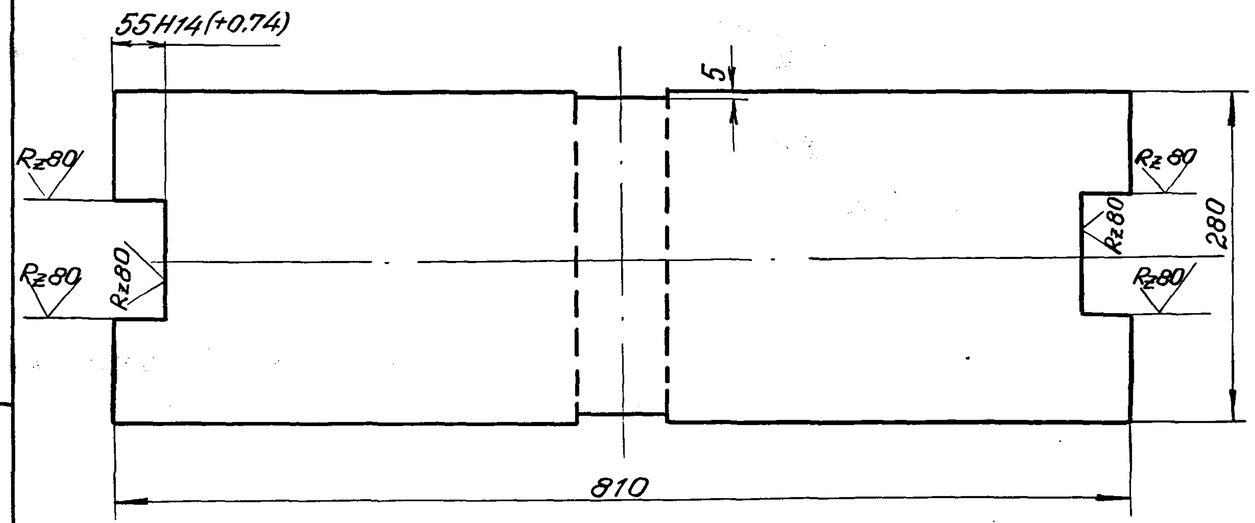

Неуказанные предельные отклонения размеров: $-t_2, +t_2, \pm\frac{t_2}{2}$.

Нач.отд.	Тначенко		
Гл.инж.пр.	Маховская		
Вед.инж.	Акулова		
Ст.инж.	Васильева		
Ст.техн.	Костылева		

1263/2 | 122

3.501.1-129 18.3.3

Подушка

Стадия	Масса	Масштаб
Р	75,0	1:5
Лист	Листов 1	

Лист Б-ПН-56 ГОСТ 19903-74*
16Д ГОСТ 6713-75*

ЛЕНГИПРОТРАНСМОСТ

Взам.инв.№ | Подпись и дата | Инв.№ подл.

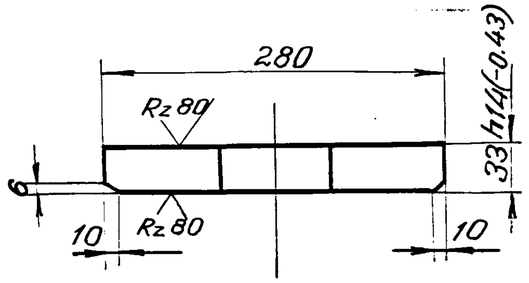

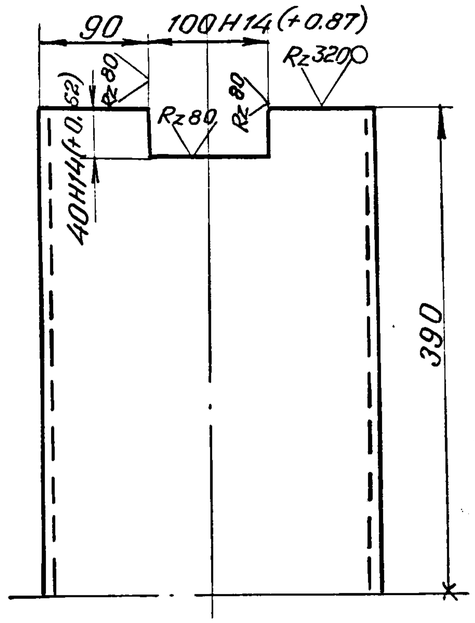

Неуказанные предельные отклонения размеров: $+t_2, -t_2, \pm\frac{t_2}{2}$.

				3.501.1-129 18.3.4		
				Плита нижняя	Стадия	Масса	Масштаб
					Р	54.5	1:5
					Лист	Листов 1
Нач. отд.	Ткаченко			Лист Б-ПН-36 ГОСТ 19903-74* / 16Д ГОСТ 6713-75*	ЛЕНГИПРОТРАНСМОСТ	
Гл. инж. пр.	Махновская					
Вед. инж.	Акулова					
Ст. инж.	Васильева					
Ст. техн.	Костылева					

Инв. № подл. | Подпись и дата | Взам. инв. №

Наименование	Марка опорной части	Отливка ГОСТ 977-75*	Профильная сталь																				Стандартные изделия					
			Лист ГОСТ 19903-74*											Круг ГОСТ 2590-71							Уголок ГОСТ 8509-72*							
			S4	S8	S20	S25	S32	S36	S40	S48	S50	S56	S60	ф8	ф12	ф25	ф32	ф42	ф50	ф120	L50×50×4	L63×40×8	Гайка М30	Гайка М42	Винт М12	Болт М20	Шайба 30	Шайба 42
1	2	3	4	5	6	7	8	9	10	11	12	13	14	15	16	17	18	19	20	21	22	23	24	25	26	27	28	29
Литые опорные части	Т1Н-Л; Т1Н-ЛС Т1Н-ЛМ; Т1Н-ЛМС	128,8	—	—	1,2	—	—	—	—	—	—	—	—	0,4	—	—	7,0	—	2,0	—	—	—	0,88	—	—	—	0,24	—
	Т1П-Л; Т1П-ЛС Т1П-ЛМ; Т1П-ЛМС	127,2	—	—	1,2	—	—	—	—	—	—	—	—	0,4	—	—	7,0	—	2,0	—	—	—	0,88	—	—	—	0,24	—
	Т2Н-Л; Т2Н-ЛС; Т2Н-ЛМ; Т2Н-ЛМС	225,7	—	—	2,4	—	—	—	—	—	—	—	—	0,4	—	—	14,0	—	4,0	—	—	—	1,76	—	—	—	0,48	—
	Т2П-Л; Т2П-ЛС; Т2П-ЛМ; Т2П-ЛМС	224,5	—	—	2,4	—	—	—	—	—	—	—	—	0,4	—	—	14,0	—	4,0	—	—	—	1,76	—	—	—	0,48	—
	СН-Л; СН-ЛС; СН-ЛМ; СН-ЛМС	619,5	—	—	—	6,8	—	—	—	—	—	—	—	—	—	—	—	33,6	—	38,3	—	—	—	4,96	—	—	—	1,28
	СП-Л; СП-ЛС; СП-ЛМ; СП-ЛМС	797,5	50,2	1,6	—	6,8	—	—	8,2	—	—	—	—	0,4	1,4	—	—	33,6	—	38,3	—	14,0	—	4,96	0,64	0,44	—	1,28

Инв. N подл. | Подп. и дата | Взам. инв. N

1263/2 | 124

Нач. отд.	Ткаченко		
Гл. инж. пр.	Махновская		
Вед. инж.	Акулова		
Ст. инж.	Васильева		
Ст. инж.	Панина		

3.501.1-129 00.0ВМС

Выборка стали

Стадия	Лист	Листов
Р	1	2

Ленгипротрансмост

1	2	3	4	5	6	7	8	9	10	11	12	13	14	15	16	17	18	19	20	21	22	23	24	25	26	27	28	29
Сварные опорные части	ПН; ПН-МА; ПН-МБ; ПН-С; ПН-МАС; ПН-МБС	—	—	—	1,4	41,6	—	—	—	—	—	—	—	—	—	2,4	—	—	0,4	—	—	—	—	—	—	—	—	—
	ПП; ПП-МА; ПП-МБ ПП-С; ПП-МАС; ПП-МБС	—	—	—	1,4	41,7	—	—	—	—	—	—	—	—	—	2,4	—	—	0,4	—	—	—	—	—	—	—	—	—
	Т1Н; Т1Н-С	—	—	—	1,2	—	—	—	—	80,1	—	47,2	—	0,4	—	—	5,6	—	2,0	—	—	—	0,44	—	—	—	0,12	—
	Т1П; Т1П-С	—	—	—	1,2	—	—	—	—	80,1	—	46,0	—	0,4	—	—	5,6	—	2,0	—	—	—	0,44	—	—	—	0,12	—
	Т1Н-МА; Т1Н-МБ Т1Н-МАС; Т1Н-МБС	—	—	—	1,2	—	—	—	105,6	—	49,5	—	—	0,4	—	—	6,2	—	1,6	—	—	—	0,44	—	—	—	0,12	—
	Т1П-МА; Т1П-МБ Т1П-МАС; Т1П-МБС	—	—	—	1,2	—	—	—	104,4	—	49,5	—	—	0,4	—	—	6,2	—	1,6	—	—	—	0,44	—	—	—	0,12	—
	Т2Н; Т2Н-С	—	—	—	2,4	—	—	—	—	135,9	—	74,9	—	0,4	—	—	11,2	—	4,0	—	—	—	0,88	—	—	—	0,24	—
	Т2П; Т2П-С	—	—	—	2,4	—	—	—	—	135,9	—	73,6	—	0,4	—	—	11,2	—	4,0	—	—	—	0,88	—	—	—	0,24	—
	Т2Н-МА; Т2Н-МБ Т2Н-МАС; Т2Н-МБС	—	—	—	2,4	—	—	—	177,1	—	84,5	—	—	0,4	—	—	12,4	—	3,2	—	—	—	0,88	—	—	—	0,24	—
	Т2П-МА; Т2П-МБ Т2П-МАС; Т2П-МБС	—	—	—	2,4	—	—	—	174,7	—	84,5	—	—	0,4	—	—	12,4	—	3,2	—	—	—	0,88	—	—	—	0,24	—
	СН; СН-С	—	—	—	—	6,8	—	232,2	—	—	81,3	139,4	267,2	—	—	—	—	26,8	—	38,3	1,2	—	—	2,48	—	—	—	0,64
	СП; СП-С	—	50,2	1,6	—	6,8	3,5	221,9	8,2	—	34,1	214,4	473,7	0,4	1,4	—	—	26,8	—	38,3	1,2	14,0	—	2,48	0,64	0,52	—	0,64

Инв. N подл. | Подпись и дата | Взам. инв. N